DE/GB

medisana®

Blutdruck-Messgerät BU 530

Bluetooth® SMART

Gebrauchsanweisung

Bitte sorgfältig lesen!

51174 Ver. 1.7 12/2020

DE Gerät und LCD-Anzeige

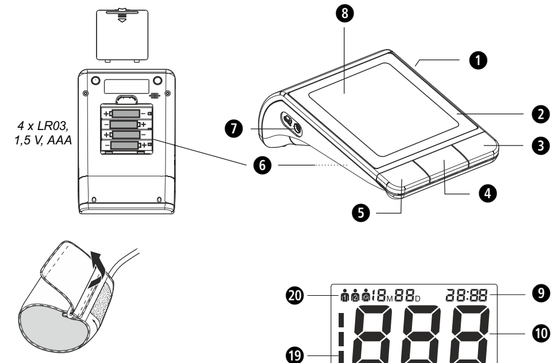

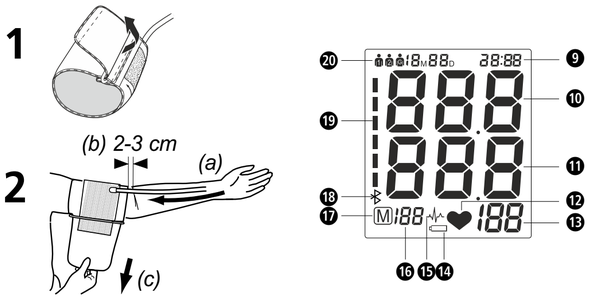

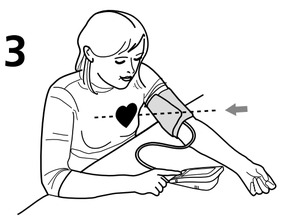

Bestimmungsgemäßer Gebrauch

- Das Gerät ist zur Messung des Blutdrucks am Oberarm bei Erwachsenen bestimmt.

Gegenanzeigen

- Das Gerät ist nicht zur Blutdruckmessung an Kindern geeignet.
  Zur Nutzung an älteren Kindern befragen Sie Ihren Arzt.
- Personen mit Arrhythmien, Diabetes, Kreislaufproblemen oder einem Schlaganfall sollten das Gerät nach Anweisung Ihres Arztes benutzen.

Zeichenerklärung

WICHTIG
Befolgen Sie die Gebrauchsanleitung!
Die Nichtbeachtung dieser Anweisung kann zu schweren Verletzungen oder Schäden am Gerät führen.

WARNUNG
Diese Warnhinweise müssen eingehalten werden, um mögliche Verletzungen des Benutzers zu verhindern.

ACHTUNG
Diese Hinweise müssen eingehalten werden, um mögliche Beschädigungen am Gerät zu verhindern.

HINWEIS
Diese Hinweise geben Ihnen nützliche Zusatzinformationen zur Installation oder zum Betrieb.

Geräteklassifikation: Typ BF

LOT-Nummer

Hersteller

Herstellungsdatum

Allgemeine Ursachen für Falschmessungen

- Vor einer Messung ruhen Sie sich 5-10 Minuten aus und essen Sie nichts, trinken Sie keinen Alkohol, rauchen Sie nicht, verrichten Sie keine körperliche Arbeit, betreiben Sie keinen Sport und baden Sie nicht. Alle diese Faktoren können das Messergebnis beeinflussen.
- Entfernen Sie jedes Bekleidungsstück, das zu eng an Ihrem Oberarm sitzt.
- Messen Sie immer am selben Arm (normalerweise links).
- Messen Sie Ihren Blutdruck regelmäßig, täglich zur gleichen Zeit, weil sich der Blutdruck im Tagesverlauf ändert.
- Alle Versuche des Patienten, seinen Arm abzustützen, können den Blutdruck erhöhen.
- Sorgen Sie für eine bequeme und entspannte Position und spannen Sie während der Messung keinen Muskel des Arms an, an dem gemessen wird. Falls notwendig, verwenden Sie ein Stützkissen.
- Wenn die Armarterie unter- oder oberhalb des Herzens liegt, kommt es zu einer Falschmessung.
- Eine lose sitzende oder offene Manschette verursacht eine falsche Messung.
- Durch wiederholte Messungen staut sich das Blut im Arm, was zu einem falschen Ergebnis führen kann. Aufeinanderfolgende Blutdruck-Messungen sollten mit 1-minütigen Pausen erfolgen oder nachdem der Arm so nach oben gehalten wurde, damit das angestaute Blut abfließen kann.

CE 0297

DE Sicherheitshinweise

Lesen Sie die Gebrauchsanweisung, insbesondere die Sicherheitshinweise, sorgfältig durch, bevor Sie das Gerät einsetzen und bewahren Sie die Gebrauchsanweisung für die weitere Nutzung auf. Wenn Sie das Gerät an Dritte weitergeben, geben Sie unbedingt diese Gebrauchsanweisung mit.

- Das Gerät ist nur für den privaten Gebrauch bestimmt. Sollten Sie gesundheitliche Bedenken haben, sprechen Sie vor dem Gebrauch mit Ihrem Arzt.
- Benutzen Sie das Gerät nur entsprechend seiner Bestimmung laut Gebrauchsanweisung. Bei Zweckentfremdung erlischt der Garantieanspruch.
- Wenn Sie an Krankheiten leiden, wie z. B. arterieller Verschlusskrankheit, halten Sie vor der Anwendung des Gerätes Rücksprache mit Ihrem Arzt.
- Das Gerät darf nicht zur Kontrolle der Herzfrequenz eines Schrittmachers verwendet werden.
- Schwangere sollten die notwendigen Vorsichtsmaßnahmen und ihre individuelle Belastbarkeit beachten, halten Sie ggf. Rücksprache mit Ihrem Arzt.
- Befragen Sie Ihren Arzt zu weiteren Informationen über Ihren Blutdruck. Eine Selbstdiagnose und Eigenbehandlung aufgrund der gemessenen Ergebnisse kann gefährlich sein. Befolgen Sie stets die Anweisungen Ihres Arztes.
- Sollten während einer Messung Unannehmlichkeiten wie z. B. Schmerz am Oberarm oder andere Beschwerden auftreten, betätigen Sie die START/STOP-Taste ❹ ⏻ , um eine sofortige Entlüftung der Manschette zu erreichen. Lösen Sie die Manschette und nehmen Sie diese vom Oberarm ab.
- Nur mit der passenden Manschette arbeitet das Gerät korrekt.
- Das Gerät ist für Kinder nicht geeignet.
- Kinder dürfen das Gerät nicht verwenden. Medizinprodukte sind kein Spielzeug!
- Bewahren Sie das Gerät außerhalb der Reichweite von Kindern auf.
- Legen Sie den Luftschlauch wegen Erstickungsgefahr nicht um den Hals.
- Das Verschlucken von Kleinteilen wie Verpackungsmaterial, Batterie, Batteriefachdeckel usw. kann zum Ersticken führen.
- Vor dem Gebrauch des Gerätes ist der Nutzer verpflichtet, festzustellen, dass das Gerät sicher und ordentlich funktioniert.
- Es kann nur die mitgelieferte Manschette verwendet werden. Sie kann durch keine andere Manschette ersetzt oder ausgetauscht werden. Sie kann nur durch eine Manschette des exakt gleichen Typs ersetzt werden.
- Das Gerät darf nicht in strahlungsintensiven Räumen oder im Umfeld von strahlungsintensiven Geräten wie z. B. Radiosender, Mobiltelefonen oder Mikrowellen betrieben werden. Dadurch können Funktionsstörungen oder in korrekte Messwerte auftreten.
- Betreiben Sie das Gerät nicht in der Nähe von brennbarem Gas (z. B. Betäubungsgas, Sauerstoff oder Wasserstoff) oder brennbarer Flüssigkeit (z. B. Alkohol).
- Nehmen Sie keine Veränderungen am Gerät vor.
- Im Falle von Störungen reparieren Sie das Gerät nicht selbst. Lassen Sie Reparaturen nur von autorisierten Servicestellen durchführen.
- Schützen Sie das Gerät vor Feuchtigkeit. Sollte dennoch einmal Flüssigkeit in das Gerät eindringen, müssen die Batterien sofort entfernt und weitere Anwendungen vermieden werden. Setzen Sie sich in diesem Fall mit Ihrem Fachhändler in Verbindung oder informieren Sie uns direkt.
- Verwenden Sie zur Reinigung des Gerätes keinesfalls Verdünner (Lösungsmittel), Alkohol oder Benzin.
- Bewahren Sie das Gerät vor schweren Schlägen und lassen Sie es nicht fallen.
- Benutzen Sie keine Mobiltelefone in der Nähe des Gerätes. Dies kann zu Fehlfunktionen führen.
- Entfernen Sie die Batterien, wenn Sie das Gerät längere Zeit nicht benutzen.

BATTERIE-SICHERHEITSHINWEISE

- Batterien nicht auseinander nehmen!
- Erneuern Sie die Batterien, wenn das Batterie-Symbol im Display erscheint.
- Schwache Batterien umgehend aus dem Batteriefach entfernen, weil sie auslaufen und das Gerät beschädigen können!
- Erhöhte Auslaufgefahr, Kontakt mit Haut, Augen und Schleimhäuten vermeiden! Bei Kontakt mit Batteriesäure die betroffenen Stellen sofort mit reichlich klarem Wasser spülen und umgehend einen Arzt aufsuchen!
- Sollte eine Batterie verschluckt worden sein, ist sofort ein Arzt aufzusuchen!
- Immer alle Batterien gleichzeitig austauschen!
- Nur Batterien des gleichen Typs einsetzen, keine unterschiedlichen Typen oder gebrauchte und neue Batterien miteinander verwenden!
- Legen Sie Batterien korrekt ein, beachten Sie die Polarität!
- Entnehmen Sie die Batterien, wenn Sie das Gerät mindestens 3 Monate nicht mehr benutzen.
- Batterien von Kindern fernhalten!
- Batterien nicht wiederaufladen! **Es besteht Explosionsgefahr!**
- Nicht kurzschließen! **Es besteht Explosionsgefahr!**
- Nicht ins Feuer werfen! **Es besteht Explosionsgefahr!**
- Werfen Sie verbrauchte Batterien und Akkus nicht in den Hausmüll, sondern in den Sondermüll oder in eine Batterie-Sammelstation im Fachhandel!

Gerät und LCD-Anzeige

❶ Anschluss für Netzteil ❷ Blutdruck-Messgerät ❸ MEM-Taste (Speicherabruf) ❹ ⏻ START/STOP-Taste ❺ SET-Taste ❻ Batteriefach (an der Unterseite) ❼ Steckverbindung für Luftschlauch ❽ LCD Anzeige
❾ Anzeige von Datum/Uhrzeit ❿ Anzeige des systolischen Drucks
⓫ Anzeige des diastolischen Drucks ⓬ Puls-Symbol ⓭ Anzeige der Pulsfrequenz ⓮ Batteriewechsel-Symbol ⓯ Arrhythmie-Anzeige (Herzrythmusstörung) ⓰ Speicherplatz-Nummer ⓱ Speicher-Symbol
⓲ **Bluetooth**®-Symbol ⓳ Blutdruck-Indikator (grün - gelb - orange - rot)
⓴ Benutzerspeicher 1 / 2 / Gast

Lieferumfang

Prüfen Sie zunächst, ob das Gerät vollständig ist. Zum Lieferumfang gehören:
• 1 **medisana** Blutdruck-Messgerät **BU 530** • 1 Manschette mit Luftschlauch
• 4 Batterien (Typ AAA, LR03) 1,5V • 1 Aufbewahrungstasche
• 1 Gebrauchsanweisung

Sollten Sie beim Auspacken einen Transportschaden bemerken, setzen Sie sich bitte sofort mit Ihrem Händler in Verbindung.

Was ist Blutdruck?

Blutdruck ist der Druck, der bei jedem Herzschlag in den Gefäßen entsteht. Wenn sich das Herz zusammenzieht (= Systole) und Blut in die Arterien pumpt, führt das zu einem Druckanstieg. Dessen höchster Wert wird als systolischer Druck bezeichnet und bei einer Blutdruckmessung als erster Wert gemessen. Wenn der Herzmuskel erschlafft, um neues Blut aufzunehmen, sinkt auch der Druck in den Arterien. Sind die Gefäße entspannt, wird der zweite Wert – der diastolische Druck – gemessen.

Wie funktioniert die Messung?

Das **medisana BU 530** ist ein Blutdruckmessgerät, das für die Blutdruck-messung am Oberarm bestimmt ist. Die Messung erfolgt hier durch einen Mikroprozessor, der über einen Drucksensor die Druckschwankungen auswertet, die beim Aufpumpen und Ablassen der Blutdruckmanschette über die Arterie entstehen.

Blutdruckklassifikation nach WHO

Diese Werte wurden von der Weltgesundheitsorganisation (WHO) ohne Berücksichtigung des Alters festgelegt.

Niedriger Blutdruck	systolisch <100	diastolisch <60
Normaler Blutdruck	(grüner Anzeigebereich ⓳)	
	systolisch 100 - 139	diastolisch 60 - 89
Formen des Bluthochdrucks		
Leichter Bluthochdruck	(gelber Anzeigebereich ⓳)	
	systolisch 140 – 159	diastolisch 90 – 99
Mittlerer Bluthochdruck	(oranger Anzeigebereich ⓳)	
	systolisch 160 – 179	diastolisch 100 – 109
Starker Bluthochdruck	(roter Anzeigebereich ⓳)	
	systolisch ≥ 180	diastolisch ≥ 110

WARNUNG
Zu niedriger Blutdruck stellt auch ein Gesundheitsrisiko dar! Schwindelanfälle können zu gefährlichen Situationen führen (z. B. auf Treppen oder im Straßenverkehr)!

Beeinflussung und Auswertung der Messungen

- Messen Sie Ihren Blutdruck mehrfach, speichern Sie die Ergebnisse und vergleichen Sie diese dann miteinander. Ziehen Sie keine Rückschlüsse aus einem einzigen Ergebnis.
- Ihre Blutdruckwerte sollten immer von einem Arzt beurteilt werden, der auch mit Ihrer medizinischen Vorgeschichte vertraut ist. Wenn Sie das Gerät regelmäßig benutzen und die Werte für Ihren Arzt aufzeichnen, sollten Sie auch von Zeit zu Zeit Ihren Arzt über den Verlauf informieren.
- Bedenken Sie bei den Blutdruckmessungen, dass die täglichen Werte von vielen Faktoren abhängen. So beeinflussen Rauchen, Alkoholgenuss, Medikamente und körperliche Arbeit die Messwerte in unterschiedlicher Weise.
- Messen Sie Ihren Blutdruck vor den Mahlzeiten.
- Bevor Sie Ihren Blutdruck messen, sollten Sie sich mindestens 5-10 Minuten ausruhen.
- Wenn Ihnen der systolische oder der diastolische Wert der Messung trotz korrekter Handhabung des Gerätes ungewöhnlich erscheinen (zu hoch oder zu niedrig) und sich dies mehrmals wiederholt, dann informieren Sie Ihren Arzt. Dies gilt auch, wenn in seltenen Fällen ein unregelmäßiger oder sehr schwacher Puls keine Messungen ermöglicht.

Inbetriebnahme

Batterien einsetzen / wechseln

Bevor Sie ihr Gerät benutzen können, müssen Sie die beiliegenden Batterien einsetzen. An der Unterseite des Gerätes befindet sich der Deckel des Batteriefaches ❻ . Öffnen Sie ihn, indem Sie ihn leicht andrücken und nach oben abziehen. Setzen Sie die 4 beiliegenden 1,5 V Batterien, Typ AAA LR03, ein. Achten Sie dabei auf die Polarität (wie im Batteriefach markiert).
Schließen Sie das Batteriefach wieder. Wechseln Sie die Batterien aus, wenn das Batteriewechsel-Symbol ⓮ im Display ❽ erscheint oder wenn im Display nichts angezeigt wird, nachdem das Gerät eingeschaltet wurde.

Verwendung eines Netzteils

Alternativ können Sie das Gerät auch mit einem speziellen Netzteil betreiben (medisana Art.-Nr. 51125), das Sie an den dafür vorgesehenen Anschluss ❶ an der Geräteseite einstecken. Dabei verbleiben die Batterien im Gerät.
Durch das Einstecken des Steckers an der Seite des Blutdruckmessgerätes werden die Batterien mechanisch abgeschaltet. Es ist daher erforderlich, zunächst das Netzteil in die Steckdose zu stecken und dann mit dem Blutdruckmessgerät zu verbinden. Wird das Blutdruckmessgerät nicht mehr genutzt, muss zunächst der Stecker aus dem Blutdruckmessgerät und dann das Netzteil aus der Steckdose gezogen werden. Dadurch verhindern Sie , dass Sie Datum und Uhrzeit jedesmal neu eingeben müssen.

Einstellung

1. Einstellung des Anwenders:

Drücken und halten Sie bei ausgeschaltetem Gerät die SET-Taste ❺ . Es erscheint im Display ⓫ , ⓬ oder ⓭ . Durch Drücken der MEM-Taste ❸ kann zwischen Anwender ⓫ , Anwender ⓬ oder ⓭ gewählt werden. Zur Bestätigung des Anwenders drücken Sie die SET-Taste ❺ . Danach gelangen Sie zur Einstellung der Jahreszahl.
Hinweis: Haben Sie ⓭ gewählt, werden die Messwerte nicht gespeichert.

2. Einstellung der Jahreszahl:

Der Eingabeplatz für das Jahr blinkt. Drücken Sie die MEM-Taste ❸ so oft, bis die gewählte Jahreszahl erscheint. Zur Bestätigung der Jahreszahl drücken Sie die SET-Taste ❺ . Danach gelangen Sie zur Einstellung von Monat und Tag.

3. Einstellung von Monat und Tag:

Der Eingabeplatz für den Monat blinkt. Drücken Sie die MEM-Taste ❸ so oft, bis der gewünschte Monat erscheint. Zur Bestätigung des Monats drücken Sie die SET-Taste ❺ . Fahren Sie mit der Einstellung des Tages fort.
Verfahren Sie wie bei der Einstellung des Monats. Drücken Sie die MEM-Taste ❸ so oft, bis der gewünschte Tag erscheint. Zur Bestätigung des Tages drücken Sie die SET-Taste ❺ . Danach gelangen Sie zur Einstellung der Tageszeit.

4. Einstellung der Tageszeit:

Der Eingabeplatz für die Stunde blinkt. Drücken Sie die MEM-Taste ❸ so oft, bis die gewählte Stunde erscheint. Zur Bestätigung der Stunde drücken Sie die SET-Taste ❺ . Im Anschluss blinkt der Eingabeplatz für die Minute. Verfahren Sie wie bei der Einstellung der Stunde. Abschließend erscheint **CL** in der Anzeige. Hiermit können Sie evtl. gespeicherte Werte löschen - siehe Kapitel „*Gespeicherte Werte löschen*". Betätigen Sie die SET-Taste ❺ , um die Einstellungen zu verlassen. Bei Batteriewechsel gehen die Eingaben verloren und müssen neu vorgenommen werden.

Anlegen der Manschette

1. Stecken Sie vor Gebrauch das Endstück des Luftschlauches in die Öffnung an der linken Seite des Gerätes ❼ .
2. Schieben Sie die offene Seite der Manschette so durch den Metallbügel, dass der Klettverschluss sich an der Außenseite befindet und eine zylindrische Form (Abb.**1**) entsteht. Schieben Sie die Manschette über Ihren linken Oberarm.
3. Platzieren Sie den Luftschlauch auf der Armmitte in Verlängerung des Mittelfingers (Abb.**2**) (***a***). Die Unterkante der Manschette sollte dabei 2-3 cm oberhalb der Ellenbeuge liegen (***b***). Ziehen Sie die Manschette straff und schließen Sie die Klettverbindung (***c***).
4. Messen Sie am nackten Oberarm.
5. Nur wenn die Manschette nicht am linken Arm angelegt werden kann, legen Sie sie am rechten Arm an. Messungen sind stets am selben Arm durchzuführen.
6. Richtige Messposition im Sitzen (Abb.**3**).

Den Blutdruck messen

Nachdem Sie die Manschette ordnungsgemäß angelegt haben, kann mit der Messung begonnen werden.

1. Schalten Sie das Gerät ein, indem Sie die START/STOP-Taste ⏻ ❹ drücken.
2. Wird die START/STOP-Taste ⏻ ❹ gedrückt, erscheinen alle Zeichen im Display. Durch diesen Test wird die Vollständigkeit der Anzeige überprüft.
3. Das Gerät ist messbereit. Die Ziffer **0** blinkt für ca. 2 Sekunden und zwei Pieptöne werden ausgegeben. Automatisch pumpt das Gerät dann langsam die Manschette auf, um Ihren Blutdruck zu messen. Der ansteigende Druck wird im Display angezeigt.
4. Das Gerät pumpt die Manschette solange auf, bis ein für die Messung ausreichender Druck erreicht ist. Anschließend lässt das Gerät langsam die Luft aus der Manschette ab und führt die Messung durch. Sobald das Gerät ein Signal erfasst, beginnt das Puls-Symbol ❤ im Display zu blinken. Für jeden Herzton, den das Gerät empfängt, ist ein Piepton zu hören.
5. Ist die Messung beendet, ist ein langer Piepton zu hören und die Manschette wird entlüftet. Der systolische und der diastolische Blutdruck sowie der Pulswert erscheinen im Display ❽ . Entsprechend der Blutdruckklassifikation nach der WHO erscheint der Blutdruck-Indikator ⓳ neben dem dazugehörigen farbigen Balken. Hat das Gerät unregelmäßigen Puls ermittelt, erscheint zusätzlich die Arrhythmie-Anzeige ⓯ .

WARNUNG
Treffen Sie aufgrund einer Selbstmessung keine therapeutischen Maßnahmen.
Ändern Sie nie die Dosierung eines verordneten Medikaments.

6. Die gemessenen Werte werden automatisch im vorher ausgewählten Speicher (⓫ oder ⓬) gespeichert. In jedem Speicher können bis zu 120 Messwerte mit Uhrzeit und Datum gespeichert werden.
7. Die Messergebnisse verbleiben auf dem Display. Wenn keine Taste mehr gedrückt wird, schaltet sich das Gerät nach ca. 30 Sekunden automatisch aus oder es kann mit der START/STOP-Taste ⏻ ❹ ausgeschaltet werden.

Bluetooth®-Übertragung an VitaDock+® App

Das **medisana Blutdruck-Messgerät BU 530** bietet die Möglichkeit, Ihre Messdaten über **Bluetooth**® an die VitaDock+® App zu übertragen. Die VitaDock+® App ermöglicht eine detaillierte Auswertung, Speicherung und Synchronisation ihrer Messdaten zwischen mehreren iOS- und Android-Geräten. Sie haben so immer Zugriff auf Ihre Daten und können diese mit z. B. Freunden oder Ihrem Arzt teilen. Hierzu benötigen Sie ein kostenloses Benutzerkonto, welches Sie unter www.vitadock.com einrichten können. Für Android und iOS-Mobilgeräte können die entsprechenden Apps heruntergeladen werden. Nach jeder Messung erfolgt eine automatische Übertragung (sofern **Bluetooth**® auf dem Empfangsgerät aktiviert und konfiguriert ist) der Daten.
Während der Übertragung blinkt das Symbol „ᛒ“ ⓲ in der Anzeige. Nach erfolgreicher Übertragung erscheint „**OK**“. Erscheint „**Err**“, liegt ein Übertragungsfehler vor.
Sie können die Daten auch später manuell via **Bluetooth**® übermitteln. Drücken und halten Sie hierzu die START/STOP-Taste ⏻ ❹ bei ausgeschaltetem Gerät für ca. 5 Sekunden, bis das Symbol „ᛒ“ ⓲ in der Anzeige erscheint. Es erfolgt nun eine Übermittlung aller gespeicherten Daten des aktuell eingestellten Benutzers (⓫ oder ⓬).

Die Messung abbrechen

Falls es notwendig sein sollte, die Messung des Blutdrucks abzubrechen, aus welchem Grund auch immer (z. B. Unwohlsein des Patienten), kann jederzeit die START/STOP-Taste ⏻ ❹ gedrückt werden. Das Gerät entlüftet sofort die Manschette automatisch.

Gespeicherte Werte anzeigen

Dieses Gerät verfügt über 2 separate Speicher mit einer Kapazität von jeweils 120 Speicherplätzen. Die Ergebnisse werden automatisch in dem angewählten Speicher abgelegt. Zum Abrufen der gespeicherten Messwerte drücken Sie bei ausgeschaltetem Gerät die MEM-Taste ❸ . Die Mittelwerte der letzten 3 Messungen erscheinen in der Anzeige. Drücken Sie die MEM-Taste ❸ erneut, erscheint die zuletzt abgelegte Messung. Weiteres Drücken der MEM-Taste ❸ zeigt die jeweils vorherigen Messwerte. Sind Sie beim letzten Eintrag angelangt und drücken Sie keine Taste, schaltet sich das Gerät im Speicherabruf-Modus nach ca. 8 Sekunden automatisch aus. Durch Drücken der START/STOP-Taste ⏻ ❹ können Sie den Speicherabruf-Modus jederzeit verlassen und das Gerät gleichzeitig ausschalten. Sind im Speicher 120 Messwerte gespeichert und wird ein neuer Wert gespeichert, wird der älteste Wert gelöscht.

Gespeicherte Werte löschen

Wenn Sie sicher sind, dass Sie alle gespeicherten Werte dauerhaft löschen möchten, drücken und halten Sie bei ausgeschaltetem Gerät die SET-Taste ❺ für ca. 3 Sekunden und drücken Sie anschließend die SET-Taste ❺ noch 6 mal, bis **CL** erscheint. Drücken Sie die START/STOP-Taste ⏻ ❹ , blinkt **CL** drei mal, während der Speicher geleert wird. Wenn Sie im Anschluss die MEM-Taste ❸ drücken, erscheinen im Display **M** und "**no**", was bedeutet, dass der Speicher keine Daten mehr enthält.

Fehler und Behebung

Fehleranzeigen

Bei ungewöhnlichen Messungen erscheinen folgende Symbole im Display:

Symbol	*Ursache*	*Bereinigung*
E-1	Schwaches Signal oder Druck wechselt plötzlich	Legen Sie die Manschette richtig an. Wiederholen Sie die Messung in korrekter Weise.
E-2	Externe, starke Störung	In der Nähe eines Funktelefons oder eines anderen hochfrequenten Gerätes kann die Messung fehlerhaft sein. Bewegen Sie sich nicht und sprechen Sie während einer Messung nicht.
E-3	Fehler beim Aufpumpen	Legen Sie die Manschette richtig an. Vergewissern Sie sich, dass der Anschluss richtig im Gerät steckt. Messen Sie erneut.
E-5	Außergewöhnlicher Blutdruck	Wiederholen Sie die Messung nach einer 30-minütigen Ruhephase. Wenn Sie dreimal hintereinander ungewöhnliche Ergebnisse erhalten, sprechen Sie mit Ihrem Arzt.
▭	Schwache Batterie	Die Batterien sind zu schwach oder leer. Ersetzen Sie alle vier Batterien durch neue 1,5 V Batterien LR03 des Typs AAA.

Störungen beheben

Problem	*Prüfen*	*Ursache und Lösungen*
Keine Leistung	Prüfen Sie die Batterie-Stärke. Prüfen Sie die Lage der Batterien.	Legen Sie neue Batterien ein. Legen Sie die Batterien vorschriftsmäßig ein.
Pumpt nicht auf	Prüfen Sie, ob der Anschluss richtig sitzt und ob der Anschluss gebrochen oder undicht ist.	Stecken Sie den Anschluss fest ein. Verwenden Sie eine neue Manschette.
Err erscheint und die Messung wird abgebrochen	Prüfen Sie, ob Sie beim Aufpumpen den Arm bewegt haben oder ob Sie während der Messung gesprochen haben.	Halten Sie sich ruhig. Sprechen Sie während der Messung nicht.
Undichte Manschette	Prüfen Sie, ob die Manschette zu lose angelegt oder beschädigt ist.	Legen Sie die Manschette fest an. Verwenden Sie eine neue Manschette.

Wenn Sie ein Problem nicht lösen können, setzen Sie sich mit dem Hersteller in Verbindung. Zerlegen Sie das Gerät nicht selbst.

Reinigung und Pflege

Entfernen Sie die Batterien, bevor Sie das Gerät reinigen. Reinigen Sie das Gerät mit einem weichen Tuch, das Sie mit einer milden Seifenlauge leicht befeuchten. Verwenden Sie keinesfalls scharfe Reinigungsmittel, Alkohol, Naphta, Verdünner oder Benzin etc.. Tauchen Sie weder Gerät noch irgendein Zusatzteil in Wasser. Achten Sie darauf, dass keine Feuchtigkeit in das Gerät eindringt. Machen Sie die Manschette nicht nass und versuchen Sie nicht, sie mit Wasser zu reinigen. Falls die Manschette feucht geworden sein sollte, reiben Sie diese mit einem trockenen Tuch vorsichtig ab. Legen Sie die Manschette flach aus, rollen Sie sie nicht auf und lassen sie an der Luft gänzlich trocknen. Setzen Sie das Gerät nicht der direkten Sonneneinstrahlung aus, schützen Sie es vor Schmutz und Feuchtigkeit. Setzen Sie das Gerät keiner extremen Hitze oder Kälte aus. Wenn Sie das Gerät nicht benutzen, bewahren Sie es in der Aufbewahrungstasche auf. Bewahren Sie das Gerät an einem sauberen und trockenen Platz auf.

Entsorgung

Dieses Gerät darf nicht zusammen mit dem Hausmüll entsorgt werden. Jeder Verbraucher ist verpflichtet, alle elektrischen oder elektronischen Geräte, egal, ob sie Schadstoffe enthalten oder nicht, bei einer Sammelstelle seiner Stadt oder im Handel abzugeben, damit sie einer umweltschonenden Entsorgung zugeführt werden können.
Entnehmen Sie die Batterien, bevor Sie das Gerät entsorgen. Werfen Sie verbrauchte Batterien nicht in den Hausmüll, sondern in den Sondermüll oder in eine Batterie-Sammelstation im Fachhandel. Wenden Sie sich hinsichtlich der Entsorgung an Ihre Kommunalbehörde oder Ihren Händler.

Richtlinien und Normen

Dieses Blutdruckmessgerät entspricht den Vorgaben der EU-Norm für nichtinvasive Blutdruckmessgeräte. Es ist nach EG-Richtlinien zertifiziert und mit dem CE-Zeichen (Konformitätszeichen) „CE 0297" versehen. Das Blutdruckmessgerät entspricht den europäischen Vorschriften EN 81060-1 und EN 81060-2.
Die Vorgaben der EU-Richtlinie "93/42/EWG des Rates vom 14. Juni 1993 über Medizinprodukte" sind erfüllt, ebenso wie die der Richtlinie RED 2014/53/EU . Die vollständige Konformitätserklärung können Sie über die medisana GmbH, Jagenbergstrasse 19, 41468 Neuss, Deutschland anfordern oder auch von der medisana Homepage (www.medisana.de) herunterladen.
Elektromagnetische Verträglichkeit: (siehe separates Beilageblatt)

Technische Daten

Name und Modell	: **medisana** Blutdruck-Messgerät **BU 530**
Anzeigesystem	: Digitale Anzeige
Speicherplätze	: 2 x 120 für Messdaten
Messmethode	: Oszillometrisch
Spannungsversorgung	: 6 V⎓, 4 x 1,5 V Batterien AAA LR03
Messbereich Blutdruck	: 0 – 299 mmHg
Messbereich Puls	: 40 – 199 Schläge/Min.
Maximale Messabweichung des statischen Drucks	: ± 3 mmHg
Maximale Messabweichung der Pulswerte	: ± 5 % des Wertes
Druckerzeugung	: Automatisch mit Pumpe
Luftablass	: Automatisch
Autom. Abschaltung	: Nach ca. 30 Sekunden
Betriebsbedingungen	: +5 °C bis +40 °C, 15 bis 85 % max. relative Luftfeuchte
Lagerbedingungen	: -20 °C bis +55 °C, 10 bis 85 % max. relative Luftfeuchte
Abmessungen (L x B x H)	: ca. 149 x 100 x 60 mm
Manschette	: 22 - 36 cm für Erwachsene
Gewicht (Geräteeinheit)	: ca. 333 g ohne Batterien
Artikel-Nummer	: 51174
EAN-Nummer	: 40 15588 51174 5
Sonderzubehör	: - Netzadapter Art.-Nr. 51125 / EAN 40 15588 51125 7 - Manschette M 22 – 36 cm für Erwachsene mit durchschnittlichem Oberarmumfang Art.-Nr. 51168 / EAN 40 15588 51168 4 - Manschette L 32 - 42 cm für Erwachsene mit kräftigem Oberarmumfang Art.-Nr. 51169 / EAN 40 15588 51169 1

Im Zuge ständiger Produktverbesserungen behalten wir uns technische und gestalterische Änderungen vor.
Die jeweils aktuelle Fassung dieser Gebrauchsanweisung finden Sie unter www.medisana.com

Garantie / Reparaturbedingungen

Bitte wenden Sie sich im Garantiefall an Ihr Fachgeschäft oder direkt an die Servicestelle. Sollten Sie das Gerät einschicken müssen, geben Sie den Defekt an und legen eine Kopie der Kaufquittung bei.
Es gelten dabei folgende Garantiebedingungen:
1. Auf **medisana** Produkte wird ab Verkaufsdatum eine Garantie für 3 Jahre gewährt. Das Verkaufsdatum ist im Garantiefall durch Kaufquittung oder Rechnung nachzuweisen.
2. Mängel infolge von Material- oder Fertigungsfehlern werden innerhalb der Garantiezeit kostenlos beseitigt.
3. Durch eine Garantieleistung tritt keine Verlängerung der Garantiezeit, weder für das Gerät noch für ausgewechselte Bauteile, ein.
4. Von der Garantie ausgeschlossen sind:
   a. alle Schäden, die durch unsachgemäße Behandlung, z. B. durch Nichtbeachtung der Gebrauchsanweisung, entstanden sind.
   b. Schäden, die auf Instandsetzung oder Eingriffe durch den Käufer oder unbefugte Dritte zurückzuführen sind.
   c. Transportschäden, die auf dem Weg vom Hersteller zum Verbraucher oder bei der Einsendung an die Servicestelle entstanden sind.
   d. Zubehörteile, die einer normalen Abnutzung unterliegen, wie Manschette, Batterien usw..
5. Eine Haftung für mittelbare oder unmittelbare Folgeschäden, die durch das Gerät verursacht werden, ist auch dann ausgeschlossen, wenn der Schaden am Gerät als ein Garantiefall anerkannt wird.

medisana GmbH, Jagenbergstr. 19, 41468 NEUSS, DEUTSCHLAND.

Die Service-Adresse finden Sie auf dem separaten Beilegeblatt.

DE/GB

medisana®

Blood Pressure Monitor BU 530

Bluetooth® SMART

Instruction Manual

Please read carefully!

GB Unit and LC-Display

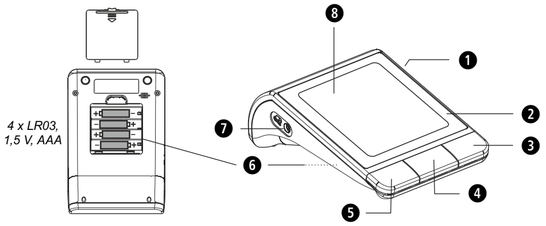

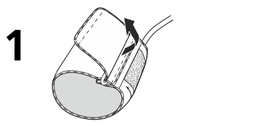

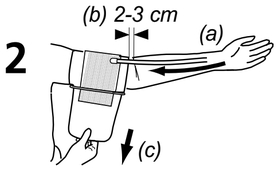

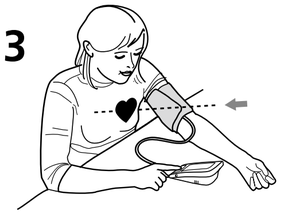

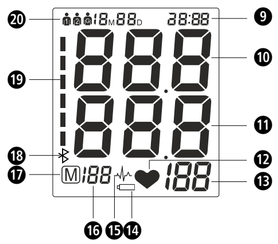

Proper use

- The device is intended for measuring the blood pressure from the upper arm of an adult.

Contraindications

- The device is not suitable for measuring the blood pressure of children. Ask your doctor before using it on older children.
- Persons who suffer from arrhythmia, diabetes, cardiovascular problems or who have had a stroke should consult their doctor before using the device.

Explanation of symbols

IMPORTANT
Follow the instructions for use!
Non-observance of these instructions can result in serious injury or damage to the device.

WARNING
These warning notes must be observed to prevent any injury to the user.

CAUTION
These notes must be observed to prevent any damage to the device.

NOTE
These notes give you useful additional information on the installation or operation.

Device classification: type BF applied part

LOT number

Manufacturer

Date of manufacture

Common factors of wrong measurements

- Please keep quiet for 5-10 minutes and avoid eating, drinking alcohol, smoking, exercising and bathing before taking a measurement. All these factors will influence the measurement result.
- Remove any garment that fits closely to your upper arm.
- Always measure on the same arm (normally left).
- Measurements should be taken regularly at the same time of each day, as the blood pressure varies even during the day.
- Any effort to support the arm during measurement may increase the measured blood pressure.
- Make sure, you are in a comfortable, relaxed position and do not move or constrict your muscles during measurement. Use a cushion to support your arm if necessary.
- If the arm artery lies lower or higher than the heart, a false reading will be obtained.
- A loose or open cuff causes false readings.
- With repeated measurements , blood accumulates in the arm which can lead to false reading. Consecutive blood pressure measurements should be repeated after 1 minute pause or after the arm has been held up in order to allow the accumulated blood to flow away.

CE 0297

GB Safety Instructions

Read the instruction manual carefully before using this device, especially the safety instructions, and keep the instruction manual for future use. Should you give this device to another person, it is vital that you also pass on these instructions for use.

- The unit is intended only for use in the home. Consult your doctor prior to using the blood pressure monitor if you are concerned about health matters.
- Only use the unit for its intended purpose in accordance with the instructions for use. Warranty claims become void if the unit is misused.
- Please consult your doctor prior to using the unit if you suffer from illnesses such as arterial occlusive disease.
- The unit may not be used to check the heart rate of a pacemaker.
- Pregnant women should take the necessary precautions and pay attention to their individual circumstances. Please consult your doctor if necessary.
- Consult your physician to get more information about your blood pressure. A self-diagnosis and self-treatment based on the measured values may be dangerous. Always follow the instructions given by your physician!
- If you experience discomfort during a measurement, such as pain in the upper arm or other complaints, press the START/STOP-button ④ to release the air immediately from the cuff. Loosen the cuff and remove it from your arm.
- The device only works correct with the fitting cuff.
- The unit is not suitable for children.
- Do not allow children to use the unit. Medical products are not toys!
- Please ensure that the unit is kept away from the reach of children.
- Do not put the air tube around your neck - danger of suffocation!
- The swallowing of small parts like packaging bag, battery, battery cover and so on may cause suffocation.
- The user needs to check that the equipment functions properly and that it is in proper working condition before being used.
- Only the cuff provided can be used, and cannot be changed to any other branded cuff. It can only be replaced with a cuff of exactly the same type.
- The device may not be operated in rooms with high levels of radiation or in the vicinity of high-radiation devices, such as radio transmitters, mobile telephones or microwaves, as this could cause functional defects or incorrect measurements.
- Do not use the equipment where flammable gas (such as anaesthetic gas, oxygen or hydrogen) or flammable liquids (such as alcohol) are present.
- No modification of this unit/device is allowed.
- Please do not attempt to repair the unit yourself in the event of malfunctions, since this will void all warranty claims. Only have repairs carried out by authorised service centres.
- Protect the unit against moisture. If liquid does manage to penetrate into the unit, remove the batteries immediately and do not continue to use the unit. In this case contact your specialist dealer or notify us directly.
- Please do not use a dilution agent, alcohol or petrol to clean the unit.
- Please do not hit the device heavily or let if fall down from a high place.
- Do not use mobile phones in the range of the device. This may lead to malfunctions.
- If the unit is not going to be used for a long period, please remove the batteries.

SAFETY NOTES FOR BATTERIES

- Do not disassemble batteries!
- Replace all batteries if the unit display shows the low battery symbol.
- Never leave any low battery in the battery compartment since it may leak and cause damage to the unit.
- Increased risk of leakage! Avoid contact with skin, eyes and mucous membranes! If battery acid comes in contact with any of these parts, rinse the affected area with copious amounts of fresh water and seek medical attention immediately!
- If a battery has been swallowed, seek medical attention immediately!
- Replace all of the batteries simultaneously!
- Only replace with batteries of the same type, never use different types of batteries together or used batteries with new ones!
- Insert the batteries correctly, observing the polarity!
- Remove the batteries from the device if it is not going to be used for an extended period of 3 months or more!
- Keep batteries out of children's reach!
- Do not attempt to recharge batteries! **There is a danger of explosion!**
- Do not short circuit! **There is a danger of explosion!**
- Do not throw into a fire! **There is a danger of explosion!**
- Do not throw used batteries into the household refuse; put them in a hazardous waste container or take them to a battery collection point, at the shop where they were purchased!

Unit and LCD display

❶ Socket for mains adaptor ❷ Blood Pressure Monitor ❸ MEM button (Memory Recall) ❹ START/STOP button ❺ SET button ❻ Battery Compartment (on underside) ❼ Push-in Connector for air tube ❽ LCD screen (display) ❾ Display of Date/Time ❿ Display of Systolic Pressure ⓫ Display of Diastolic Pressure ⓬ Pulse symbol ⓭ Display of Pulse Rate ⓮ Change Battery symbol ⓯ Arrhythmia display (arrhythmia cordis) ⓰ Memory Location number ⓱ Memory-Symbol ⓲ **Bluetooth®** symbol ⓳ Blood Pressure Indicator (green - yellow - orange - red) ⓴ User memory 1 / 2 / Guest

Scope of supply

Please check first of all that the unit is complete.
The following parts are included as standard:

- 1 **medisana** blood pressure monitor **BU 530**
- 4 batteries (type AAA, LR03) 1.5 V
- 1 instruction manual
- 1 cuff with air tube
- 1 storage pouch

Please contact your supplier if you notice any transport damage on unpacking the unit.

What is blood pressure?

Blood pressure is the pressure created in the blood vessels by each heart beat. When the heart contracts (= systole) and pumps blood into the arteries, it brings about a rise in pressure. The highest value is known as the systolic pressure and is the first value to be measured. When the cardiac muscle relaxes to take in fresh blood, the pressure in the arteries also falls. Once the arteries are relaxed, a second reading is taken – the diastolic pressure.

How is blood pressure measured?

The **medisana BU 530** is a blood pressure unit which is used to measure blood pressure at the upper arm. The measurement is carried out by a microprocessor, which, via a pressure sensor, measures the vibrations resulting from the inflation and deflation of the cuff over the artery.

Blood pressure classification WHO

These values have been specified by the World Health Organisation (WHO) without making any allowance for age.

Low blood pressure	systolic <100	diastolic <60
Normal blood pressure	(green display area ⓳)	
	systolic 100 - 139	diastolic 60 - 89

Forms of high blood pressure / hypertension

Mild hypertension	(yellow display area ⓳)	
	systolic 140 – 159	diastolic 90 – 99
Moderate hypertension	(orange display area ⓳)	
	systolic 160 – 179	diastolic 100 – 109
Severe hypertension	(red display area ⓳)	
	systolic ≥ 180	diastolic ≥ 110

WARNING
Blood pressure that is too low represents just as great a health risk as blood pressure that is too high! Fits of dizziness may lead to dangerous situations arising (e.g. on stairs or in traffic)!

Influencing and evaluating readings

- Measure your blood pressure several times, then record and compare the results. Do not draw any conclusions from a single reading.
- Your blood pressure readings should always be evaluated by a doctor who is also familiar with your personal medical history. When using the unit regularly and recording the values for your doctor, you should visit the doctor from time to time to keep him updated.
- When taking readings, remember that the daily values are influenced by several factors. Smoking, consumption of alcohol, drugs and physical exertion influence the measured values in various ways.
- Measure your blood pressure before meals.
- Before taking readings, allow yourself at least 5-10 minutes rest.
- If the systolic and diastolic readings seem unusual (too high or too low) on several occasions, despite correct use of the unit, please inform your doctor. This also applies to the rare occasions when an irregular or very weak pulse prevents you from taking readings.

Starting up

Insert / replace batteries

You must insert the batteries provided before you can use your unit. The lid of the battery compartment ❻ is located on the underside of the unit. Open it by slightly pushing it and moving it upwards. Remove it and insert the 4 AAA LR03 type 1.5V batteries supplied. Ensure correct polarity when inserting the batteries (as marked inside the battery compartment). Close the battery compartment. Replace the batteries if the change battery symbol ⓮ appears on the display ❽ or if nothing appears on the display after the unit has been switched on.

Using a Mains Adaptor

Alternatively, you can use the unit with a special mains adaptor (medisana Art.-No. 51125). This connects to the socket ❶ provided at the back of the unit. In this case the batteries remain in the unit. Inserting the connector into the back of the blood pressure monitor switches the batteries off mechanically.
It is necessary, therefore, to plug the mains adaptor into the mains socket first of all and then to connect it to the blood pressure monitor. If the blood pressure monitor is no longer being used, first remove the connector from the blood pressure monitor and then pull the mains adaptor out of the mains socket. Doing this means that the date and time will not have to be reset each time.

Settings

1. User setting:
When unit is switched off, press and hold SET-button ❺ . , 1 , 2 or 3 appear on the display. By pressing MEM-button ❸ you may choose between user 1 , 2 or 3 . Press SET button ❺ to confirm the user setting. Afterwards, you can proceed with the year setting mode.
Hint: If you have chosen 3 , measurement results will not be stored.

2. Year setting:
The year figure starts to flash for setting. Keep pressing the MEM button ❸ until the actual year figure appears. Press SET button ❺ to confirm the year setting. Afterwards, you can proceed with the month/date setting mode.

3. Month / date setting:
The month figure starts to flash for setting. Keep pressing the MEM button ❸ until the actual month figure appears. Press SET button ❺ to confirm the month setting. Afterwards, the day needs to be set in the same way. Afterwards, you can proceed with the time setting mode.

4. Time setting:
The hour figure starts to flash for setting. Keep pressing the MEM button ❸ until the actual hour figure appears. Press SET button ❺ to confirm the hour setting and proceed in the same way for minute setting. Conclusively, **CL** appears in the display. You may delete stored values at this point - please check chapter „*Memory- clear of measurements*“. Press SET button ❺ to leave the setting mode. If the batteries are changed, the set information is lost and needs to be input again.

Fitting the cuff

1. Push the end piece of the air tube ❼ into the hole on the left side of the unit prior to use.
2. Slide the open end of the cuff through the metal bracket so that the Velcro fastener is on the outside and it becomes a cylindrical form (Fig.**1**). Slide the cuff over your left upper arm.
3. Position the air hose in the middle of your arm in line with your middle finger (Fig.**2**) (***a***). The lower edge of the cuff should be 2 - 3 cm above the crease of the elbow. (***b***). Pull the cuff tight and close the Velcro fastener (***c***).
4. Measure the pulse on your bare arm.
5. Only position the cuff on the right arm if it cannot be used on the left arm. Always carry out measurements on the same arm.
6. Correct measuring position for sitting (Fig.**3**).

Taking a blood pressure measurement

After the cuff has been appropriately positioned,the measurement can begin:
1. Switch the unit on by pressing the START/STOP button ④ .
2. If the START/STOP button ④ is pressed, all display characters are shown (display test). This test can be used to check that the display is indicating properly and in full.
3. The unit is ready for measurement. The number **0** flashes for 2 seconds and two short beeps are emitted. The device then automatically inflates the cuff slowly in order to measure your blood pressure. The rising pressure in the cuff is shown on the display.
4. The unit inflates the cuff until sufficient pressure has built up for a measurement. Then the unit slowly releases air from the cuff and carries out the measurement. When the device detects the signal, the heart symbol ❤ on the display starts to flash, you can hear the beep for every heartbeat once the heartbeat signal is detected.
5. When the measurement is finished, you can hear a long beep and the cuff is deflated completely. The systolic and diastolic blood pressure and the pulse value appear on the display ❽ . The blood pressure indicator ⓳ is displayed next to the relevant coloured bar depending on the WHO blood pressure classification. If the unit has detected an irregular heartbeat, the arrthythmia display ⓯ also appears.

WARNING
Do not take any therapeutic measures on the basis of a self measurement. Never alter the dose of a medicine prescribed by a doctor.

6. The readings are automatically saved in the previously selected memory (1 or 2). Up to 120 measured values with date and time can be stored in each memory.
7. The measurement readings remain on the display. The unit switches off automatically after approx. 30 seconds if no buttons are pressed. The unit may also be switched off using the START/STOP button ④ .

Transfer via *Bluetooth*® to VitaDock+® app

The **medisana Blood Pressure monitor BU 530** offers the possibility to transfer your measured values via **Bluetooth**® to the VitaDock+® app. The VitaDock+® app allow the evaluation, storage and synchronisation of your data between multiple iOS- and Android-devices to have access to it anytime and anywhere. You may share your results with your friends or your doctor. Therefore you need a free user account, which you can create on the website www.vitadock.com. For Android or iOS mobile devices, you may download the respective apps. After each measurement an automatic transfer of the values will take place (provided that **Bluetooth**® is activated and configurated on the receiving device).
During transmission, the symbol „ ᛒ “ ⓲ flashes in the display. If the transmission has been sucessful, „**OK**“ appears - if „**Err**“ appears, a transmission error occurred.
You may transfer the data also later on via **Bluetooth**® manually. Therefore, press and hold START/STOP button ④ when unit is switched off for approx. 5 seconds, until the symbol „ ᛒ “ appears. The device will then automatically transmit all stored values for the actual selected user (1 or 2).

Discontinuing a measurement

If it is necessary to interrupt a blood pressure measurement for any reason (eg. the patient feels unwell) the START/STOP button ④ can be pressed at any time. The device immediately decrease the cuff pressure automatically.

Display stored values

This unit features 2 separate memories, each with a capacity of 120 memory slots. Results are automatically stored in the memory selected by the user. Press the MEM button ❸ when power off, to call up the measured values stored. The average values of the last 3 measurements appear on the display. Press the MEM button ❸ again to call up the last measurement value. Repeatedly pressing the MEM button ❸ displays the respective values measured previously. If you have reached the final entry and do not press a button, the unit automatically switches itself off after approximately 8 seconds in memory recall mode. Memory recall mode can be exited at any time by pressing the START/STOP button ④ , which will also switch the unit off. The oldest value is deleted if 120 measured values have been stored in the memory and a new value is saved.

Memory - clear of measurements

If you are sure that you want to permanently remove all stored memories, press the SET button ❺ (when power off) for approximately 3 seconds. Then press SET button ❺ 6 more times until **CL** appears. Press the START/STOP button ④ and **CL** will flash for 3 times to clear all memory. Afterwards, press MEM button ❸ and **M** and “**no**” will be shown on the display, what means that no memory is stored anymore.

Error messages and error remedying

Error indicators

The following symbol will appear on the display when measuring abnormal:

Symbol	*Cause*	*Correction*
E-1	Weak signal or sudden pressure change	Put on the cuff correctly. Repeat the measurement in the correct way.
E-2	External strong disturbance	When near cell phone or other high radiant device, the measurement may fail. During measurement, do not move and do not speak.
E-3	Error during inflation process	Put on the cuff correctly. Make sure, that the hose is properly connected. Repeat the measurement.
E-5	Abnormal blood pressure	Repeat the measurement after relaxing 30 minutes. If you get unusual readings for 3 times, please contact your doctor.
	Weak batteries	The batteries are too low or empty. Replace all 4 batteries with new 1.5 V type AAA LR03 batteries.

Troubleshooting

Problem	*Check*	*Cause and solutions*
No power	Check the battery power and if the polarity is correct.	Replace all batteries and pay attention to correct polarity during insertion.
No inflation	Check for proper hose condition and if it is properly connected to the device.	Connect the air hose properly. Use a new cuff.
Err appears and the measurement is aborted	Check whether you have moved the arm during inflation or if you have talked during measurement.	Keep your arm and your body still. Do not talk during measurements.
Leak cuff	Check whether the cuff is too loose or damaged.	Put on the cuff correctly and close it tightly. Use a new cuff.

Please contact the distributor resp. the service centre if you can’t solve the problem. Do not disassemble the unit by yourself.

Cleaning and care

Remove the batteries before cleaning the unit. Clean the unit using a soft cloth lightly moistened with a mild soapy solution. Never use abrasive cleaning agents, alcohol, naphta, thinner or gasoline etc.. Never immerse the unit or any component in water. Be cautiious not to get any moisture in the main unit.
Do not wet the cuff or attempt to clean the cuff with water. Using a dry cloth, gently wipe away any excess moisture that may remain on the cuff. Lay the cuff flat in an unrolled position and allow the cuff to air dry.
Do not expose the unit to direct sunlight; protect it against dirt and moisture. Do not expose the unit to extreme hot or cold temperatures. Keep the device in the storage case when not in use. Store the unit in a clean and dry location.

Disposal

This product must not be disposed of together with domestic waste. All users are obliged to hand in all electrical or electronic devices, regardless of whether or not they contain toxic substances, at a municipal or commercial collection point so that they can be disposed of in an environmentally acceptable manner.
Remove the batteries before disposing of the device/unit. Do not dispose of old batteries with your household waste, but at a battery collection station at a recycling site or in a shop. Consult your local authority or your supplier for information about disposal.

Guidelines / Standards

This blood pressure monitor meets the requirements of the EU standard for non-invasive blood pressure monitors. It is certified in accordance with EC Guidelines and carries the CE symbol (conformity symbol) “CE 0297”.
The blood pressure monitor corresponds to European standards EN 81060-1 and EN 81060-2. The specifications of EU Guideline “93/42/EEC of the Council Directive dated 14 June 1993 concerning medical devices” are met and likewise those of the RED 2014/53/EC. You can request the complete Conformity Declaration from medisana GmbH, Jagenbergstrasse 19, 41468 Neuss, Germany, or you can also download it from the medisana homepage (www.medisana.de).
Electromagnetic compatibility: (see attached leaflet)

Technical specifications

Name and model	: **medisana** Blood pressure monitor **BU 530**
Display system	: Digital display
Memory slots	: 2 x 120 measurement values
Measuring method	: Oscillometric
Power supply	: 6 V=, 4 x 1.5V batteries AAA LR03
Blood pressure measuring range	: 0 – 299 mmHg
Pulse measuring range	: 40 – 199 beats/min.
Maximum error tolerance for static pressure	: ± 3 mmHg
Maximum error tolerance for pulse rate	: ± 5 % of the value
Pressure generation	: Automatic with pump
Deflation	: Automatic
Automatic switch-off	: After approx. 30 seconds
Operating conditions	: +5 °C to +40 °C, 15 to 85 % max. relative humidity
Storage conditions	: -20 °C to +55 °C, 10 to 85 % max. relative humidity
Dimensions (L x W x H)	: Approx. 149 x 100 x 60 mm
Cuff	: 22 - 36 cm for adults
Weight (main unit)	: Approx. 333 g without batteries
Item number	: 51174
EAN number	: 40 15588 51174 5
Acessories	: - Mains adapter Art. No. 51125 / EAN 40 15588 51125 7 - Cuff M 22 - 36 cm for adults with average upper arm circumference Art. No. 51168 / EAN 40 15588 51168 4 - Cuff, L 32 - 42 cm for adults with upper arm of large circumference Art. No. 51169 / EAN 40 15588 51169 1

In accordance with our policy of continual product improvement, we reserve the right to make technical and visual changes without notice.

The current version of this instruction manual can be found under www.medisana.com

Warranty and repair terms

Please contact your supplier or the service centre in case of a claim under the warranty. If you have to return the unit, please enclose a copy of your receipt and state what the defect is.

The following warranty terms apply:

1. The warranty period for **medisana** products is 3 years from date of purchase. In case of a warranty claim, the date of purchase has to be proven by means of the sales receipt or invoice.
2. Defects in material or workmanship will be removed free of charge within the warranty period.
3. Repairs under warranty do not extend the warranty period either for the unit or for the replacement parts.
4. The following is excluded under the warranty:
   a. All damage which has arisen due to improper treatment, e.g. nonobservance of the user instructions.
   b. All damage which is due to repairs or tampering by the customer or unauthorised third parties.
   c. Damage which has arisen during transport from the manufacturer to the consumer or during transport to the service centre.
   d. Accessories which are subject to normal wear and tear as batteries, cuff etc..
5. Liability for direct or indirect consequential losses caused by the unit are excluded even if the damage to the unit is accepted as a warranty claim.

medisana GmbH, Jagenbergstr. 19, 41468 NEUSS, GERMANY.

The service address can be found on the separate attachment sheet.

FR/IT

medisana®

Tensiomètre BU 530

Bluetooth® SMART

Mode d’emploi

A lire attentivement s.v.p.!

51174 Ver. 1.7 12/2020

FR Appareil et Affichage LCD

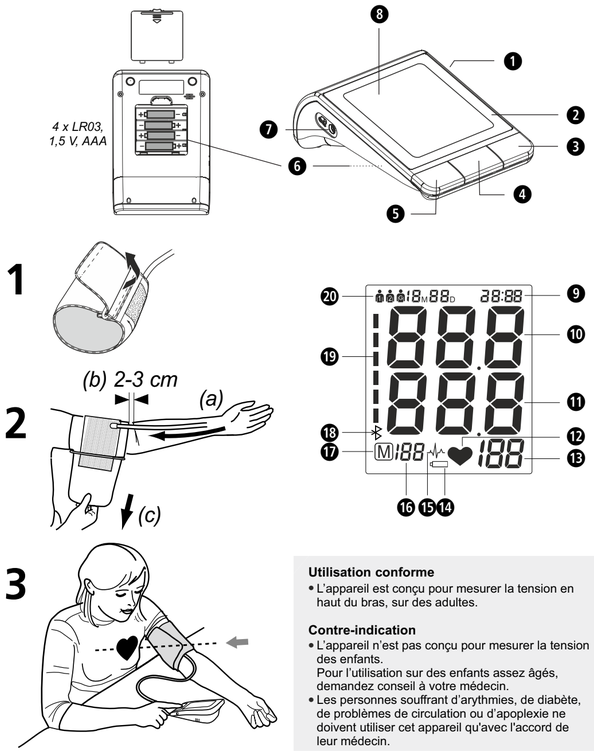

Légende

IMPORTANT
Suivez le mode d’emploi !
Le non respect de cette notice peut provoquer de graves blessures ou des dommages de l’appareil.

AVERTISSEMENT
Ces avertissements doivent être respectés afin d’éviter d’éventuelles blessures de l’utilisateur.

ATTENTION
Ces remarques doivent être respectées afin d’éviter d’éventuels dommages de l’appareil.

REMARQUE
Ces remarques vous donnent des informations supplémentaires utiles pour l’installation ou l’utilisation.

Classification de l’appareil : type BF

N° de lot

Fabricant

Date de fabrication

Utilisation conforme
- L’appareil est conçu pour mesurer la tension en haut du bras, sur des adultes.

Contre-indication
- L’appareil n’est pas conçu pour mesurer la tension des enfants.
  Pour l’utilisation sur des enfants assez âgés, demandez conseil à votre médecin.
- Les personnes souffrant d’arythmies, de diabète, de problèmes de circulation ou d’apoplexie ne doivent utiliser cet appareil qu'avec l'accord de leur médecin.

Causes générales de fausses mesures
- Avant une mesure, reposez-vous 5 à 10 minutes et ne mangez rien, ne buvez pas d’alcool, ne fumez pas, n’effectuez pas de travail physique, ne faites pas de sport et ne vous baignez pas. Tous ces facteurs peuvent influencer le résultat de la mesure.
- Retirez tout vêtement vous comprimant le bras.
- Mesurez toujours sur le même bras (normalement, à gauche).
- Mesurez votre tension régulièrement, chaque jour à la même heure, car la pression sanguine change au cours de la journée.
- Toutes les tentatives du patient pour soutenir son bras peuvent augmenter la tension.
- Assurez-vous d’être dans une position confortable et détendue et, pendant la mesure, ne contractez aucun muscle du bras sur lequel a lieu la mesure. Si nécessaire, utilisez un coussin pour soutenir votre bras.
- Si l’artère du bras se trouve au-dessus ou en dessous du coeur, cela fausse la mesure.
- Un brassard mal serré ou ouvert provoque une fausse mesure.
- En cas de mesures répétées, le sang s’accumule dans le bras, ce qui peut fausser la mesure. Des mesures consécutives de la tension doivent être effectuées avec des pauses d’une minute ou une fois que le bras a été maintenu vers le haut de sorte à ce que le sang accumulé puisse s’écouler.

CE 0297

FR Consignes de sécurité

Lisez attentivement le mode d’emploi, et en particulier les consignes de sécurité, avant d’utiliser l’appareil. Conservez bien ce mode d’emploi. Vous pourriez en avoir besoin par la suite. Lorsque vous remettez l’appareil à un tiers, mettez-lui impérativement ce mode d’emploi à disposition.

- L’appareil est destiné exclusivement à un cadre domestique. Si vous avez des doutes d’ordre médical, parlez-en à votre médecin avant d’utiliser le tensiomètre.
- Utilisez l’appareil uniquement comme indiqué dans la notice. Toute autre utilisation annule les droits à la garantie.
- Si vous souffrez de maladies, par exemple d’une maladie occlusive artérielle, veuillez consulter votre médecin avant utilisation.
- L’appareil ne doit pas être utilisé pour contrôler la fréquence d’un stimulateur cardiaque.
- Les femmes enceintes doivent prendre les précautions requises et tenir compte de leurs limites personnelles. Parlez-en au besoin avec votre médecin.
- Consultez votre médecin pour des informations supplémentaires sur votre tension artérielle. Un auto-diagnostic et une forme de traitement individuel, suite à des résultats mesurés chez soi, peut être dangereux. Suivez toujours les instructions de votre médecin.
- Si vous ressentez en cours de mesure une gêne, par exemple une douleur au bras, appuyez sur la touche START/STOP ❹ ⏻ pour dégonfler immédiatement le brassard. Défaites le brassard et retirez-le du bras.
- Seul le brassard adapté permet le fonctionnement correct de l’appareil.
- L’appareil n’est pas destiné aux enfants.
- Les enfants ne doivent pas utiliser l’appareil. Les produits médicaux ne sont pas des jouets!
- Conservez l’appareil hors de portée des enfants.
- Ne placez pas le flexible d’air autour du cou, risque d’étouffement.
- Le fait d’avaler des petites pièces comme le matériau d’emballage, une pile, le couvercle du compartiment des piles, etc. peut provoquer l’étouffement.
- Avant d’utiliser l’appareil, l’utilisateur est dans l’obligation de contrôler que l’appareil fonctionne correctement et de manière sûre.
- Seul le brassard fourni peut être utilisé. Il ne peut être remplacé par aucun autre brassard. Il ne peut être remplacé que par un brassard du même type.
- L’appareil ne doit pas être utilisé dans des pièces à fort rayonnement ou dans l’environnement d’appareils à fort rayonnement comme p. ex. émetteur radio, téléphone mobile ou four micro-ondes. Cela pourrait provoquer des dysfonctionnements ou des valeurs incorrectes de mesure.
- N’utilisez pas l’appareil à proximité de gaz inflammables (p. ex. gaz paralysant, oxygène ou hydrogène) ou de liquides inflammables (p. ex. alcool).
- Ne procédez à aucune modification sur l’appareil.
- En cas de dérangements, ne réparez pas l’appareil vousmême, car cela annulerait tout droit à la garantie. Adressez-vous à des centres agréés pour effectuer les réparations.
- Conservez l’appareil à l’abri de l’humidité. Si de l’humidité pénètre dans l’appareil, retirez aussitôt les piles et cessez de vous servir de l’appareil. Contactez dans ce cas votre revendeur ou bien informez-nous directement.
- Pour nettoyer l’appareil, n’utilisez en aucun cas des diluants (solvants), de l’alcool ou de l’essence.
- Évitez les forts coups sur l’appareil et ne le laissez pas tomber.
- N’utilisez pas de téléphones portables à proximité de l’appareil. Ceci pourrait provoquer des dysfonctionnements.
- Si vous ne vous servez pas de l’appareil de manière prolongée, retirez les piles.

INSTRUCTIONS DE SÉCURITÉ RELATIVES AUX PILES

- Ne désassemblez pas les piles !
- Remplacez les piles lorsque le symbole des piles apparaît à l’écran.
- Retirez immédiatement les piles usées du compartiment des piles, elles peuvent en effet couler et endommager l’appareil !
- Danger accru de fuite ! Evitez tout contact avec la peau, les yeux et les muqueuses ! En cas de contact avec l’électrolyte, rincez tout de suite les endroits concernés à l’eau claire en abondance et consultez immédiatement un médecin !
- En cas d’ingestion d’une pile, consultez immédiatement un médecin !
- Remplacez toujours toutes les piles à la fois !
- N’utilisez que des piles de type identique! N’utilisez pas simultanément des piles différentes ou des piles ayant déjà été utilisées et des piles neuves!
- Introduisez correctement les piles en faisant attention à la polarité !
- Retirez les piles si vous n’utilisez plus l’appareil pendant 3 mois au moins.
- Conservez les piles hors de portée des enfants !
- Ne rechargez pas les piles ! **Risque d’explosion !**
- Ne pas les court-circuiter ! **Risque d’explosion !**
- Ne pas les jeter au feu ! **Risque d’explosion !**
- Ne jetez pas les piles et batteries usées dans les ordures ménagères ! Jetez-les dans un conteneur prévu à cet effet ou dans un point de collecte des batteries, dans un commerce spécialisé !

Appareil et affichage LCD

❶ Connecteur pour le bloc d’alimentation ❷ Tensiomètre ❸ Touche MEM (Mémoire) ❹ ⏻ Touche START/STOP ❺ Touche SET ❻ Compartiment à piles (sur la face inférieure) ❼ Raccord enfichable pour le flexible d’air ❽ Affichage LCD ❾ Affichage de la date et de l’ heure ❿ Affichage de la pression systolique ⓫ Affichage de la pression diastolique ⓬ Symbole du pouls ⓭ Affichage du pouls ⓮ Symbole de changement des piles ⓯ Affichage d’arythmie (dysfonctionnement du rythme cardiaque) ⓰ Numéro de l’emplacement de mémoire ⓱ Symbole mémoire ⓲ Symbole **Bluetooth**® ⓳ Indicateur de tension (vert – jaune – orange – rouge) ⓴ Mémoire utilisateur 1 / 2 / Hôte

Éléments fournis

Veuillez vérifier tout d’abord qu’il ne vous manque rien. Sont fournis :
- 1 **medisana** tensiomètre **BU 530**
- 1 brassard avec tuyau d’air
- 4 piles (type AAA, LR03) 1,5V
- 1 pochette de rangement
- 1 notice d’utilisation

Si vous remarquez lors du déballage un dommage survenu durant le transport, contactez immédiatement votre revendeur.

La tension qu’est-ce que c’est ?

La tension désigne la pression formée dans les vaisseaux à chaque battement du coeur. Lorsque le coeur se contracte (= systole) et pompe le sang dans les artères la pression vasculaire augmente. La valeur maximale est appelée pression systolique, cette valeur est la première qui est prise lors d’une mesure. Lorsque le coeur se rétracte pour se remplir de sang, la pression diminue également dans les artères. Lorsque les vaisseaux se relâchent, la deuxième valeur, la pression diastolique, est mesurée.

Comment fonctionne la mesure ?

Le **medisana BU 530** est un tensiomètre destiné à mesurer la tension au niveau du bras. La mesure est ici réalisée par un microprocesseur qui, au moyen d’un capteur de pression, analyse les variations générées dans les artères par le gonflage et dégonflage du brassard.

Classification selon l’OMS

Ces valeurs ont été définies par l’Organisation Mondiale de la Santé (OMS).

Tension faible	systolique <100	diastolique <60
Tension normale	(zone d’affichage verte ⓳)	
	systolique 100 - 139	diastolique 60 - 89
Formes d’hypertension		
Légère hypertension	(zone d’affichage jaune ⓳)	
	systolique 140 – 159	diastolique 90 – 99
Hypertension moyenne	(zone d’affichage orange ⓳)	
	systolique 160 – 179	diastolique 100 – 109
Forte hypertension	(zone d’affichage rouge ⓳)	
	systolique ≥ 180	diastolique ≥ 110

AVERTISSEMENT
Une pression sanguine trop basse est aussi dangereuse pour la santé qu’une pression trop élevée. Les vertiges peuvent entraîner des situations dangereuses (par ex. dans les escaliers ou en voiture) !

Influence et évaluation des mesures

- Effectuez plusieurs mesures de votre tension, mémorisez les résultats et comparez-les ensuite. Ne tirez jamais de conclusions à partir d'un seul résultat.
- Les valeurs de votre pression sanguine doivent toujours être évaluées par un médecin informé de vos antécédents médicaux. Si vous utilisez l'appareil régulièrement et enregistrez les valeurs pour votre médecin, il faut aussi de temps en temps informer votre médecin de l'évolution.
- Lorsque vous mesurez votre tension, tenez compte que les valeurs quotidiennes dépendent de nombreux facteurs. Ainsi, la consommation de tabac, d'alcool, la prise de médicaments et les activités physiques influencent les valeurs de mesure de manière différente.
- Mesurez votre tension avant les repas.
- Avant de mesurer votre tension, reposez-vous au moins 5-10 minutes.
- Si la valeur systolique ou diastolique mesurée semble anormale (trop forte ou trop faible) malgré une manipulation correcte de l'appareil et que ceci se reproduit plusieurs fois, veuillez informer votre médecin. Il en est de même si parfois un pouls irrégulier ou trop faible ne permet pas d'effectuer la mesure.

Mise en service

Insérer/changer les piles
Avant de pouvoir utiliser votre appareil, vous devez insérer les piles fournies. Le cache du compartiment à piles ❻ se trouve sur la face inférieure de l’appareil.
Ouvrez-le, retirez-le et insérez les 4 piles fournies (piles 1,5 V de type AAA LR03). Faites attention aux indications de polarité qui figurent dans le compartiment à piles.
Refermez le compartiment à piles. Remplacez les piles lorsque le symbole de changement des piles ⓮ apparaît dans l’affichage ❽ ou si l’écran reste vide lorsque vous allumez l’appareil.

Utilisation d’un bloc d'alimentation
Il est également possible d'utiliser l'appareil avec un bloc d'alimentation spécial (medisana N° d'art. 51125) qui doit être branché au connecteur ❶ prévu à cet effet sur la face arrière de l'appareil. Les piles doivent rester dans l’appareil. Le branchement du connecteur sur la face arrière du tensiomètre désactive automatiquement les piles. C’est pourquoi il est nécessaire de raccorder le bloc d’alimentation d’abord au secteur et ensuite à l’appareil. Après l’utilisation du tensiomètre, il faut d’abord tirer le connecteur de l’appareil et ensuite débrancher le bloc d’alimentation du secteur. Cela vous évitera de régler la date et l’heure à chaque mise sous tension.

Réglage

1. Réglage de l’utilisateur :
Appuyez sur la touche SET ❺ quand l'appareil est éteint. L'écran affiche « 👤1 », « 👤2 » ou « 👤3 ». En appuyant sur la touche MEM ❸ , il est possible de sélectionner l'utilisateur « 👤1 », l'utilisateur « 👤2 » ou « 👤3 ». Appuyez sur la touche SET ❺ pour confirmer l'utilisateur. Vous êtes ensuite au mode de réglage de l'année.
Remarque : si vous avez sélectionnez « 👤3 », les valeurs mesurées ne sont pas mémorisées.

2. Réglage de l’année :
Apparaît ensuite l’emplacement de saisie pour l’année. Appuyez sur la touche MEM ❸ jusqu’à ce que l’année choisie s’affiche. Pour confirmer l’année, appuyez sur la touche SET ❺ . Vous accédez ensuite au réglage du mois et du jour.

3. Réglage du mois et du jour :
Apparaît ensuite l’emplacement de saisie pour le mois. Appuyez sur la touche MEM ❸ jusqu’à ce que le mois choisi s’affiche. Pour confirmer le mois, appuyez sur la touche SET ❺ . Poursuivez en réglant le jour. Procédez comme pour le réglage du mois. Appuyez sur la touche MEM ❸ jusqu’à ce que le jour choisi s’affiche. Pour confirmer le jour, appuyez sur la touche SET ❺.
Vous accédez ensuite au réglage de l’heure du jour.

4. Réglage de l’heure du jour :
Apparaît ensuite l’emplacement de saisie pour les heures. Appuyez sur la touche MEM ❸ jusqu’à ce que les heures choisies s’affichent. Pour confirmer les heures, appuyez sur la touche SET ❺ . Apparaît ensuite l’emplacement de saisie pour les minutes. Procédez comme pour le réglage des heures. Le message **CL** apparaît ensuite sur l’écran. Vous pouvez alors supprimer des valeurs éventuellement mémorisées - voit chapitre « *Supprimer des valeurs mémorisées* ». Appuyez sur la touche SET ❺ pour quitter le menu des réglages. Lorsque vous changez les piles, les données sont perdues et il est nécessaire de procéder de nouveau à la saisie.

Mise en place du brassard

1. Avant l’utilisation, enfichez l’embout du flexible d’air dans l’orifice situé sur le côté gauche de l’appareil ❼ .
2. Glissez l’extrémité libre de la manchette à travers l’étrier métallique de manière à ce que la bande velcro se trouve à l’extérieur et qu’une forme cylindrique (**illustration 1**) se forme. Enfilez le brassard sur votre bras gauche.
3. Placez le tuyau d’air au milieu du bras dans le prolongement du majeur. (**illustration 2**) (***a***). Le bord inférieur du brassard doit être situé 2 à 3 cm audessus du pli du coude (***b***). Serrez le brassard et fermez la bande velcro (***c***).
4. Procédez à la mesure sur le bras nu.
5. N’utilisez le bras droit que s’il est impossible de placer le brassard sur le bras gauche. Les mesures doivent toujours être effectuées sur le même bras.
6. Position de mesure correcte en position assise (**illustration 3**).

Mesure de la tension

Une fois que vous avez placé correctement le brassard, la mesure peut commencer.

1. Allumez l’appareil en appuyant sur la touche START/STOP⏻ ❹ .
2. Si vous appuyez sur la touche START/STOP⏻ ❹ , deux bips brefs retentissent et tous les signes s’affichent à l’écran. Cela permet de vérifier que l’affichage fonctionne normalement.
3. L’appareil est prêt pour la mesure et le chiffre **0** clignote pendant env. 2 secondes. La manchette se gonfle lentement de manière automatique afin de prendre votre tension. La pression croissante est affichée à l’écran.
4. L’appareil gonfle le brassard jusqu’à ce qu’il atteigne une pression suffisante pour effectuer la mesure. Puis l’appareil laisse s’échapper lentement l’air qui se trouve dans la manchette et procède à la mesure. Dès que l’appareil détecte un signal, le symbole du pouls ❤ commence à clignoter à l’écran. À chaque pulsation cardiaque reçue par l’appareil, un bip retentit.
5. Lorsque la mesure est finie, un bip long est émis et le brassard est dégonflé. La pression systolique et diastolique et la valeur du pouls accompagnée apparaissent dans l’affichage ❽ . L’indicateur de la tension ⓳ clignote à côté des barres de couleur correspondantes conformément à la classification de la tension selon l’OMS. Si l'appareil détecte un pouls irrégulier, vous verrez l'arythmie 〰 ⓯ d'affichage.

AVERTISSEMENT
Ne prenez pas de mesures thérapeutiques sur la base de mesures effectuées par vous-même. Ne modifiez jamais les doses de médicaments prescrites par votre médecin.

6. Les valeurs mesurées sont automatiquement enregistrées dans la mémoire sélectionnée (👤1 ou 👤2). Il est possible d’enregistrer jusqu’à 120 valeurs de mesure avec la date et l’heure dans chacune des mémoires.
7. Les résultats de la mesure restent affichés à l’écran. Si plus aucune touche n’est actionnée, l’appareil s’éteint automatiquement au bout d’env. 30 secondes ou il est possible de l’éteindre en appuyant sur la touche START/STOP⏻ ❹ .

Transmission *Bluetooth*® à l’application VitaDock+®

Le tensiomètre **medisana BU 530** offre la possibilité de transmettre vos données de mesure via **Bluetooth**® à l’application VitaDock+®. L’application VitaDock+® permet une évaluation détaillée, un enregistrement et une synchronisation de vos données de mesure entre plusieurs appareils iOS et Android. Ainsi, vous avez en permanence accès à vos données et pouvez les partager avec, par exemple, des amis ou votre médecin. Pour cela, vous avez besoin d’un compte utilisateur gratuit, que vous pouvez créer sur www.vitadock.com. Des applications correspondantes peuvent être téléchargées pour les téléphones mobiles Android et iOS. Après chaque mesure, une transmission automatique des données est exécutée, dans la mesure où la fonction **Bluetooth**® est activée et configurée sur l’appareil de réception.
Durant la transmission, le symbole « ᛒ » ⓲ clignote sur l'écran. Le message « **OK** » apparaît après une transmission réussie. Si le message « **Err** » apparaît, une erreur de transmission est présente.
Vous pouvez également transmettre ultérieurement et manuellement les données via **Bluetooth**®. Appuyez pour cela pour env. 5 secondes sur la touche START/STOP⏻ ❹ lorsque l’appareil est déclenché, jusqu’à apparition du symbole « ᛒ » ⓲ sur l’écran. Une transmission de toutes les données mémorisées de l’utilisation actuel (👤1 ou 👤2) est alors effectuée.

Interrompre la mesure

S’il devait s’avérer nécessaire d’interrompre la mesure de la tension, quel qu’en soit le motif (p. ex. malaise du patient), il est possible d’appuyer à tout moment sur la touche START/STOP⏻ ❹ . Immédiatement, l’appareil dégonfle le brassard automatiquement.

Affichage des valeurs en mémoire

Cet appareil dispose de 2 mémoires disposant chacune de 120 emplacements en mémoire. Les résultats sont automatiquement mémorisés dans la mémoire sélectionnée. Pour consulter les valeurs de mesures enregistrées, appuyez sur la touche MEM ❸ lorsque l’appareil est éteint. La valeurs moyennes des 3 dernières mesures apparaissent alors sur l’écran. Si vous appuyez de nouveau sur la touche MEM ❸ , la dernière mesure enregistrée s’affiche. Appuyez de nouveau sur la touche MEM ❸ pour afficher les valeurs de mesures précédentes. Si vous êtes arrivé à la dernière entrée et que vous n’appuyez sur aucune touche, l’appareil s’éteint automatiquement au bout de 8 secondes en mode de consultation de la mémoire. Vous pouvez quitter à tout moment le mode de consultation et éteindre l’appareil en appuyant sur la touche START/STOP⏻ ❹ . Lorsque la mémoire contient déjà 120 mesures et que vous mettez en mémoire une nouvelle mesure, la valeur la plus ancienne sera effacée.

Supprimer des valeurs mémerisées

Si vous êtes sûr, que toutes les valeurs mémorisées sont durablement à supprimer, appuyez longuement sur la touche SET ❺ pour env. 3 secondes et ensuite sur la touche SET ❺ encore 6 fois jusqu’à apparition du message **CL**. Si vous appuyez sur la touche START/STOP ⏻ ❹ , **CL** clignote trois fois, tandis que la mémoire est vidée. Si vous appuyez ensuite sur la touche MEM ❸ , **M** et « **no** » s’affichent à l’écran, ce qui signifie que la mémoire ne contient pas de données.

Erreurs et comment y remédier

Messages d'erreur
En cas de mesures inhabituelles, les symboles suivants s’affichent à l’écran :

Symbole	*Cause*	*Remède*
E-1	Signal faible ou tension changeant soudainement	Placez le brassard correctement. Répétez la mesure de manière correcte.
E-2	Fort dérangement externe	À proximité d’un téléphone mobile ou d’un autre appareil à haute fréquence, la mesure peut être faussée. Ne bougez pas et ne parlez pas pendant une mesure.
E-3	Erreur lors du gonflage	Placez le brassard correctement. Assurez-vous que le raccord est correctement enfiché dans l’appareil. Faites une nouvelle mesure.
E-5	Tension inhabituelle	Répétez la mesure après une pause de 30 minutes. Si vous obtenez des résultats inhabituels trois fois de suite, contactez votre médecin.
▭	Pile faible	Les piles sont trop faibles ou usées. Remplacez les quatre piles par de nouvelles piles LR03 de 1,5 V, du type AAA.

Éliminer les pannes

Problème	*Vérifier*	*Cause et solutions*
Pas de puissance	Contrôlez la force des piles. Vérifiez que les piles sont bien placées.	Insérez de nouvelles piles. Insérez les piles selon les instructions.
Ne se gonfle pas	Vérifiez le bon raccordement du raccord. Vérifiez si le raccord est cassé ou poreux.	Enfichez bien le raccord. Utilisez un nouveau brassard.
Err apparaît et la mesure est interrompue	Vous avez peut-être bougé le bras pendant le gonflage. Vous avez peut-être parlé pendant la mesure.	Restez calme. Ne parlez pas pendant la mesure.
Brassard non étanche	Vérifiez que le brassard est correctement serré. Vérifiez que le brassard n’est pas endommagé.	Serrez bien le brassard. Utilisez un nouveau brassard.

Si vous ne pouvez résoudre un problème, contactez le fabricant. Ne démontez pas vous-même l’appareil.

Nettoyage et entretien

Retirez les piles avant de nettoyer l’appareil. Nettoyez l’appareil et le brassard avec un chiffon doux humidifié avec une eau légèrement savonneuse. N’utilisez en aucun cas des détergents agressifs, de l’alcool, du naphte, des diluants ou de l’essence, etc. Ne plongez pas l’appareil, ni une de ses parties, dans l’eau. Veillez à ce qu’aucun liquide ne s’infiltre à l’intérieur de l’appareil.
Ne réutilisez l'appareil que lorsqu'il est parfaitement sec.
Le brassard ne doit être gonflé qu'après avoir été placé autour du poignet.
N’exposez pas l’appareil aux rayons directs du soleil, protégez-le des saletés et de l’humidité. N’exposez pas l’appareil à une chaleur ou un froid extrêmes. Lorsque vous n’utilisez pas l’appareil, conservez-le dans l'emballage d'origine. Rangez l’appareil dans un endroit propre et sec.

Élimination

Cet appareil ne doit pas être placé avec les ordures ménagères. Chaque consommateur doit ramener les appareils électriques ou électroniques, qu’ils contiennent des substances nocives ou non, à un point de collecte de sa commune ou dans le commerce afin de permettre leur élimination écologique. Retirez les piles avant de jeter l’appareil. Ne mettez pas les piles usagées à la poubelle, placez-les avec les déchets spéciaux ou déposez-les dans un point de collecte des piles usagées dans les commerces spécialisés.
Pour plus de renseignements sur l’élimination des déchets, veuillez vous adresser aux services de votre commune ou bien à votre revendeur.

Directives / Normes

Ce tensiomètre est conforme aux normes européennes pour la mesure non invasive de la tension. Il est certifié selon des directives européennes et doté du sigle CE (sigle de conformité) « CE 0297 ». Le tensiomètre est conforme aux directives européennes EN 81060-1 et EN 81060-2.Les exigences de la «Directive 93/42/CEE du Conseil, du 14 juin 1993, relative aux dispositifs médicaux sont respectées, ainsi que la Directive européenne 2014/53/CE dite «RED». Vous pouvez télécharger la déclaration de conformité complète auprès de medisana GmbH, Jagenbergstrasse 19, 41468 Neuss, Allemagne ou la télécharger à partir du site web medisana (www.medisana.fr).
Compatibilité électromagnétique: (voir la fiche jointe séparément)

Caractéristiques techniques

Nom et modèle	: **medisana** Tensiomètre **BU 530**
Système d'affichage	: Affichage numérique
Emplacements de mémoire	: 2 x 120 pour données de mesure
Méthode de mesure	: Oscillométrique
Alimentation électrique	: 6 V⎓, 4 x 1,5 V piles AAA LR03
Plage de mesure pression artérielle	: 0 – 299 mmHg
Plage de mesure pouls	: 40 – 199 battements/min
Tolérance maximale pression statique	: ± 3 mmHg
Tolérance maximale pouls	: ± 5 % de la valeur
Gonflage	: Automatique avec pompe
Décompression	: Automatique
Arrêt automatique	: Au bout de 30 sec environ
Conditions d'utilisation	: +5 °C à +40 °C, humidité relative de l’air 15 à max. 85 %
Conditions de stockage	: -20 °C à +55 °C, humidité relative de l’air 10 à max. 85 %
Dimensions	: environ 149 x 100 x 60 mm
Brassard	: 22 - 36 cm pour adultes
Poids (unité de l’appareil)	: environ 333 g sans les piles
Numéro d’article	: 51174
Numéro EAN	: 40 15588 51174 5
Accessoires spéciaux	: - Adaptateur secteur, réf. 51125 / EAN 40 15588 51125 7 - Brassard M 22 – 36 cm pour adultes avec tour de bras moyen réf. 51168 / EAN 40 15588 51168 4 - Brassard L 32 – 42 cm pour adultes aux bras très forts, réf. 51169 / EAN 40 15588 51169 1

Dans le cadre du travail continu d’amélioration des produits, nous nous réservons le droit de procéder à des modifications techniques et de design.

La dernière version de ce mode d’emploi est disponible sur le site www.medisana.com

Garantie/conditions de réparation

En cas de garantie, veuillez vous adresser à votre revendeur spécialisé ou contacter directement votre service après-vente. Si vous devez renvoyer l’appareil, veuillez indiquer le défaut et joindre une copie du bon d’achat.
Les conditions de garantie suivantes s’appliquent :

1. Une garantie de 3 ans est accordée sur les produits **medisana** à partir de la date de vente. La date de vente doit être prouvée par le bon d’achat ou la facture en cas de garantie.
2. Les défauts provoqués par des vices de matériau ou de fabrication sont réparés gratuitement durant la période de garantie.
3. Une prestation de garantie ne prolonge pas la durée de garantie, ni pour l’appareil, ni pour les pièces remplacées.
4. Sont exclus de la garantie :
   a. tous les dommages résultant d’un traitement non conforme, p. ex. du fait du non respect du mode d’emploi.
   b. les dommages résultant de réparations ou d’interventions de la part de l’acheteur ou de tiers non autorisés.
   c. les dommages de transport survenus sur le trajet du fabricant au consommateur ou lors du renvoi au service après-vente.
   d. les pièces disponibles en accessoires et soumises à une usure normale, comme le brassard, les piles, etc.
5. Une responsabilité pour des dommages consécutifs, immédiats ou non, causés par l’appareil, est exclue, même lorsque le dommage sur l’appareil est reconnu comme un cas de garantie.

medisana GmbH, Jagenbergstraße 19, 41468 NEUSS, Allemagne

Vous trouverez l’adresse de service sur la feuille séparée ci-jointe.

FR/IT

medisana®

Sfigmomanometro BU 530

Bluetooth® SMART

Istruzioni per l'uso

Leggere con attenzione!

IT Apparecchio e display LCD

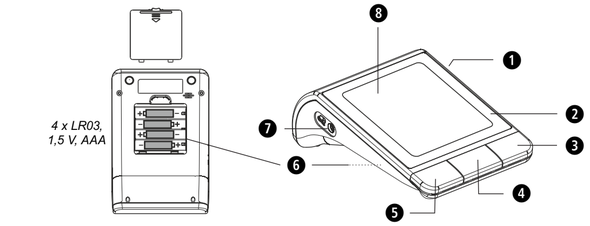

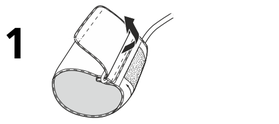

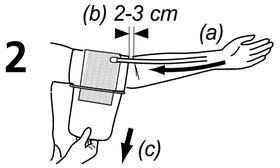

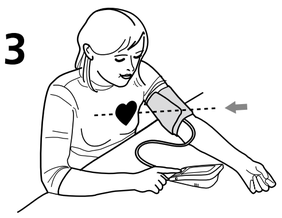

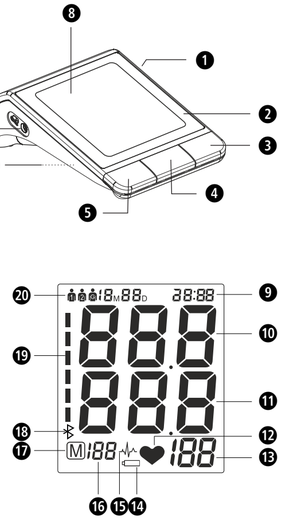

Impiego conforme alla destinazione d'uso
- L'apparecchio per la misurazione della pressione sanguigna sulla parte superiore del braccio è stato progettato per adulti.

Controindicazioni
- L'apparecchio non è adatto per misurare la pressione sanguigna ai bambini. Prima di utilizzarlo su bambini più grandi, consultare il proprio medico.
- Pazienti che soffrono di aritmie, diabete, problemi di circolazione o sono stati colpiti da ictus devono utilizzare l'apparecchio dietro prescizione medica.

Cause generali per misurazioni sbagliate
- Prima di una misurazione è consigliabile rimanere a riposo per 5-10 minuti, evitate di mangiare, bere alcolici, fumare, eseguire lavori, svolgere attività fisica e di lavarvi. Tutti questi fattori possono influenzare il risultato della misurazione.
- Togliere eventuali capi di abbigliamento che possono stringere troppo la parte superiore del braccio.
- Eseguire la misurazione sempre nello stesso braccio (di solito al sinistro).
- Misurare la pressione regolarmente, ogni giorno alla stessa ora, perché la pressione cambia nel corso della giornata.
- Tutti i tentativi del paziente di appoggiare il braccio possono aumentare la pressione.
- Assicurarvi di avere una posizione rilassata e comoda e durante la misurazione, non tendere nessun muscolo del braccio dove viene misurata. All'occorrenza, utilizzare un cuscino di appoggio.
- Se l'arteria del braccio si trova al di sotto o al di sopra del cuore, può verificarsi una misurazione errata.
- Un manicotto troppo lento o aperto causa una misurazione errata.
- A seguito di ripetute misurazioni, il passaggio del sangue nel braccio viene bloccato portando a un risultato errato. Misurazioni della pressione in sequenza devono essere eseguite con una pausa di 1 minuto o dopo che il braccio è stato tenuto in alto affinché il sangue bloccato, possa scorrere.

Legenda

IMPORTANTE
Osservare le istruzioni per l'uso! L'inosservanza delle istruzioni può causare ferite gravi o danni all'apparecchio.

AVVERTENZA
Attenersi a queste indicazioni di avvertimento, per evitare che l'utente si ferisca.

ATTENZIONE
Attenersi a queste indicazioni, per evitare danni all'apparecchio.

NOTA
Queste note forniscono ulteriori informazioni utili per istallazione o i funzionamento.

Classificazione dell'apparecchio: Tipo BF

Numero LOT

Produttore

Data di produzione

CE 0297

IT Norme di sicurezza

Prima di utilizzare l'apparecchio, leggere attentamente le istruzioni per l'uso, in particolare le norme di sicurezza, e conservarle per gli impieghi successivi. Se l'apparecchio viene ceduto a terzi, allegare sempre anche queste istruzioni per l'uso.

- L'apparecchio è concepito esclusivamente per uso domestico. In caso di dubbi sulla salute, consultare il proprio medico prima dell'utilizzo dello sfigmomanometro.
- Utilizzare il prodotto esclusivamente per l'impiego previsto come da istruzioni. In caso di uso diverso, si estingue qualsiasi diritto di garanzia.
- In presenza di malattie, quali arteriopatie, consultare il proprio medico prima di utilizzare l'apparecchio.
- L'apparecchio non deve essere utilizzato per controllare la frequenza cardiaca di un pace-maker.
- Le donne in stato interessante dovrebbero osservare le necessarie misure precauzionali e la propria soglia di sforzo individuale, oltre a consultarsi eventualmente con il proprio medico.
- Rivolgersi al proprio medico di fiducia per ottenere ulteriori informazioni sulla propria pressione. Può essere pericoloso affidarsi a un'autodiagnosi o eseguire un trattamento autonomamente sulla base dei risultati ottenuti. Seguire sempre le istruzioni del proprio medico.
- Se durante una misurazione dovessero manifestarsi dei disturbi come ad es. dolore al braccio o altri fastidi, premere il tasto START/STOP ❹ , per ottenere lo sgonfiamento immediato del manicotto. Allentare il manicotto e rimuoverlo dal braccio.
- Solo con il manicotto abbinato, l'apparecchio funziona correttamente.
- L'apparecchio non è adatto ai bambini.
- Lo strumento non deve essere utilizzato dai bambini. I prodotti medici non sono giocattoli!
- Tenere l'apparecchio lontano dalla portata dei bambini.
- Non poggiare il tubo dell'aria intorno al collo a causa del pericolo di soffocamento.
- L'ingerimento di componenti di piccole dimensioni, quali materiale di imballaggio, batteria, coperchio del vano batteria ecc. può causare un soffocamento.
- Prima di utilizzare l'apparecchio, l'utente ha il dovere di accertarsi che l'apparecchio funzioni in modo sicuro e corretto.
- Può essere utilizzato solo il manicotto fornito in dotazione. Non può essere sostituito con nessun altro manicotto. Può essere sostituito solo con un manicotto esattamente dello stesso tipo.
- L'apparecchio non può essere utilizzato in locali ad alta intensità di radiazioni o in un ambiente dove si trovano apparecchi ad alta intensità di radiazioni ad es. radioemittenti, telefoni cellulari o microonde. Per questo motivo possono verificarsi disturbi di funzionamento o valori misurati non corretti.
- Non azionare l'apparecchio in prossimità di gas infiammabili (ad es. gas anestetici, ossigeno o idrogeno) o liquidi infiammabili (ad es. alcol).
- Non apportare alcuna modifica all'apparecchio.
- In caso di guasti, non riparare l'apparecchio personalmente. Far eseguire le riparazioni esclusivamente a cura di centri di assistenza autorizzati.
- Proteggere l'apparecchio dall'umidità. Se, tuttavia, dovesse penetrare un liquido nell'apparecchio, rimuovere immediatamente le batterie ed evitare ulteriori utilizzi. In questo caso contattare il proprio rivenditore di fiducia o informarci direttamente.
- Per la pulizia dell'apparecchio non impiegare mai diluenti (solventi), alcol o benzina.
- Evitare che l'apparecchio prenda forti colpi e che cada.
- Non utilizzare telefoni cellulari nelle vicinanze dell'apparecchio. Questo può portare a malfunzionamenti dell'apparecchio.
- Se l'apparecchio non viene utilizzato per un periodo prolungato, rimuovere le batterie.

INDICAZIONI DI SICUREZZA PER LA BATTERIA
- Non smontare le batterie!
- Cambiare le batterie quando sul display appare il simbolo della batteria.
- Togliere immediatamente le batterie in esaurimento dal rispettivo vano perché potrebbe fuoriuscire liquido e danneggiare l'apparecchio
- Elevato rischio di fuoriuscita di liquidi, evitare il contatto con la pelle, gli occhi e le mucose! In caso di contatto con gli acidi delle batterie risciacquare subito i punti interessati con abbondante acqua pulita e consultare subito un medico!
- In caso di ingerimento di una batteria chiamare immediatamente un medico!
- Sostituire sempre tutte le batterie contemporaneamente!
- Impiegare unicamente batterie dello stesso tipo, non utilizzare tipologie diverse oppure batterie usate e nuove insieme!
- Inserire correttamente le batterie, prestare attenzione alla polarità!
- Rimuovere le batterie se l'apparecchio non viene più utilizzato per almeno 3 mesi.
- Tenere le batterie lontano dalla portata dei bambini!
- Non ricaricare le batterie! **Pericolo di esplosione!**
- Non cortocircuitare! **Pericolo di esplosione!**
- Non gettare nel fuoco! **Pericolo di esplosione!**
- Non gettare le batterie usate insieme ai rifiuti domestici, smaltirle separatamente oppure consegnarle a un punto di raccolta batterie presso il rivenditore!

Apparecchio e Display LCD

❶ Presa di connessione per alimentatore ❷ Sfigmomanometro
❸ Tasto MEM (Selezione della memoria) ❹ Tasto ⏻ START/STOP
❺ Tasto SET ❻ Vano batteria (sul lato inferiore) ❼ Collegamento a spina per il tubo dell'aria ❽ Display LCD ❾ Visualizzazione di data/ora
❿ Visualizzazione della pressione sistolica ⓫ Visualizzazione della pressione diastolica ⓬ Simbolo del battito ⓭ Visualizzazione della frequenza cardiaca ⓮ Simbolo di sostituzione batteria
⓯ Display per il monitoraggio di aritmie (disturbi del ritmo cardiaco)
⓰ Numero di posizioni di memoria ⓱ Simbolo della memoria
⓲ Simbolo **Bluetooth**® ⓳ Indicatore di pressione arteriosa (verde – giallo – arancione – rosso) ⓴ Memoria utente 1 / 2 / ospite

Materiale in dotazione

Verificare in primo luogo che l'apparecchio sia completo. La fornitura include:
- 1 **medisana** sfigmomanometro **BU 530**
- 4 batterie (tipo AAA, LR03) 1,5V
- 1 manuale d'uso
- 1 manicotto con flessibile dell'aria
- 1 borsa di custodia

Qualora si riscontrasse un danno dovuto al trasporto nello sconfezionare il prodotto, contattare immediatamente il rivenditore.

Che cos'è la pressione sanguigna?

La pressione sanguigna è la pressione presente nei vasi sanguigni a ogni battito cardiaco. Quando il cuore si contrae (= sistole) e pompa il sangue nelle arterie, si ha un innalzamento di pressione, il cui valore massimo è definito pressione sistolica ed è il primo ad essere rilevato nel corso della misurazione della pressione sanguigna. Quando il muscolo cardiaco si allenta per ricevere nuovo sangue, scende anche la pressione nelle arterie. Ed è proprio nel momento in cui i vasi sanguigni rilassati che si misura il secondo valore, ovvero la pressione diastolica.

Come avviene la misurazione?

medisana BU 530 è uno sfigmomanometro destinato alla misurazione della pressione arteriosa sul braccio. La misurazione avviene tramite un microprocessore che grazie a un sensore di pressione è in grado di valutare le oscillazioni che si verificano nelle arterie e che vengono rilevate gonfiando e sgonfiando il manicotto pneumatico.

Classificazione secondo l'OMS

Questi valori sono stati determinati dall'OMS (Organizzazione Mondiale della Sanità).

Ipotensione (pressione bassa)	sistolica <100	diastolica <60
Pressione arteriosa normale	(Area di visualizzazione verde ⓳) sistolica 100 - 139	diastolica 60 - 89
Forme di ipertensione		
Leggera ipertensione	(Area di visualizzazione gialla ⓳) sistolica 140 – 159	diastolica 90 – 99
Ipertensione media	(Area di visualizzazione arancione ⓳) sistolica 160 – 179	diastolica 100 – 109
Ipertensione alta	(Area di visualizzazione rossa ⓳) sistolica ≥ 180	diastolica ≥ 110

AVVERTENZA
Una pressione troppo bassa rappresenta un rischio per la salute tanto quanto l'ipertensione! I capogiri possono causare situazioni pericolose (per es., sulle scale o nel traffico)!

Influenzabilità e valutazione delle misurazioni

- Misurare più volte la pressione sanguigna, memorizzando i risultati ottenuti e confrontandoli poi fra di loro. Evitare di trarre conclusioni partendo da un singolo risultato.
- I valori della pressione sanguigna dovrebbero sempre essere valutati da un medico che sia anche a conoscenza dell'anamnesi del soggetto. Se si utilizza regolarmente l'apparecchio e si prende nota dei valori rilevati per comunicarli al proprio medico curante, occorrerebbe anche informarlo periodicamente sull'andamento della situazione.
- Nel misurare la pressione sanguigna tenere presente che i valori rilevati quotidianamente dipendono da diversi fattori. Il fumo, l'alcol, i farmaci e l'attività fisica influiscono in modo diverso sui valori rilevati.
- Misurare la pressione sanguigna prima dei pasti.
- Prima di misurare la pressione sanguigna è consigliabile rimanere a riposo almeno 5-10 minuti.
- Se il valore sistolico o diastolico rilevato nel corso nella misurazione non sembra normale (troppo alto o troppo basso), nonostante il corretto utilizzo dell'apparecchio, e se ciò si ripete diverse volte, è opportuno rivolgersi al proprio medico curante. Lo stesso vale anche nei rari casi in cui un polso irregolare o troppo debole non renda possibile la misurazione.

Messa in funzione

Inserire/estrarre le batterie

Prima di utilizzare l'apparecchio, inserire le batterie accluse. Il coperchio del vano batteria ❻ si trova sul lato inferiore dell'apparecchio. Aprirlo, rimuoverlo e inserire le 4 batterie 1,5V , tipo AAA LR03 accluse. Rispettare la polarità indicata nel vano batteria. Richiudere il vano batteria. Sostituire le batterie quando sul display ❽ compare il simbolo di sostituzione batteria ⓮ o quando sul display non viene visualizzato niente, dopo aver acceso l'apparecchio.

Uso dell'alimentatore

In alternativa si può utilizzare l'apparecchio anche con un speciale alimentatore (medisana art. n° 51125) da inserire nell'apposita presa di connessione ❶ sulla parte posteriore dell'apparecchio stesso. Le batterie restano nell'apparecchio. Inserendo la spina nella parte posteriore dello sfigmomanometro, le batterie vengono disinserite meccanicamente. Pertanto è necessario inserire prima l'alimentatore nella presa e successivamente collegare lo sfigmomanometro. Se lo sfigmomanometro non viene più utilizzato, la presa deve essere prima scollegata dallo sfigmomanometro, quindi deve essere estratto l'alimentatore dalla presa. In questo modo si evita di dovere immettere nuovamente la data e l'ora ogni volta.

Impostazione

1. Impostazione dell'utente:
Tener premuto il tasto SET ❺ se l'apparecchio è spento. Sul display compare: " 🧍1 ", " 🧍2 " o " 🧍G ". Premendo il tasto MEM ❸ è possibile scegliere fra utente " 🧍1 ", utente " 🧍2 " o " 🧍G " (ospite). Per confermare l'utente premere il tasto SET ❺ . Si apre l'impostazione del numero dell'anno.
Indicazione: se è stato selezionato " 🧍G " (ospite), i valori di misurazione non verranno memorizzati.

2. Impostazione dell'anno:
In seguito lampeggia lo spazio di immissione per l'anno. Premere il tasto MEM ❸ finché non appare l'anno selezionato. Per confermare l'anno premere il tasto SET ❺ . Si accede quindi all'impostazione del mese e del giorno.

3. Impostazione del mese e del giorno:
In seguito lampeggia lo spazio di immissione per il mese. Premere il tasto MEM ❸ finché non appare il mese selezionato. Per confermare il mese premere il tasto SET ❺ Continuare con l'impostazione del giorno. Procedere come per l'impostazione del mese. Premere il tasto MEM ❸ finché non appare il giorno selezionato. Per confermare il giorno premere il tasto SET ❺ .
Si accede quindi all'impostazione dell'ora del giorno.

4. Impostazione dell'ora del giorno:
In seguito lampeggia lo spazio di immissione per l'ora. Premere il tasto MEM ❸ finché non appare l'ora selezionata. Per confermare l'ora premere il tasto SET ❺ .
In seguito lampeggia lo spazio di immissione per i minuti. Procedere come per l'impostazione dell'ora. Sullo schermo comparirà inoltre il simbolo **CL**. Se necessario, qui si possono cancellare i valori memorizzati: cfr. capitolo "*Cancellare i valori in memoria*". Premere il tasto SET ❺ per abbandonare le impostazioni. In caso di sostituzione delle batterie, le impostazioni vanno perdute e devono essere effettuate nuovamente.

Applicazione del manicotto

1. Prima dell'uso inserire l'elemento terminale del tubo per l'aria nell'apertura sul lato a sinistra dell'apparecchio ❼ .
2. Spingere il lato aperto del manicotto nell'asta di metallo, in modo che assuma una forma cilindrica (fig.**1**) e che la chiusura a strappo si trovi sul lato esterno.
3. Posizionare il tubo dell'aria al centro del braccio prolungando la linea del dito medio (fig. **2**) (***a***). Il bordo inferiore del manicotto deve essere 2 - 3 cm al di sopra dell'incavo del braccio (***b***). Tendere il manicotto e chiudere la chiusura a strappo (***c***).
4. Effettuare la misurazione con il braccio nudo.
5. Solo se non è possibile posizionare il manicotto sul braccio sinistro, utilizzare quello destro. Le misurazioni devono essere effettuate sempre sullo stesso braccio.
6. Posizione di misurazione corretta in posizione seduta (fig.**3**).

Misurazione della pressione arteriosa

Dopo aver applicato il manicotto correttamente è possibile iniziare la misurazione.
1. Accendere l'apparecchio premendo il tasto START/STOP ⏻❹ .
2. Se viene premuto il tasto START/STOP ⏻❹ , sono udibili due brevi beep e sul display vengono visualizzate tutte le cifre. Questo test consente di controllare l'esattezza del display.
3. L'apparecchio è pronto per la misurazione e la cifra **0** lampeggia per ca. 2 secondi. Il manicotto si gonfia automaticamente per misurare la pressione arteriosa. La pressione in aumento viene visualizzata sul display.
4. L'apparecchio pompa il manicotto fino a raggiungere una pressione sufficiente per la misurazione. Infine, il manicotto si sgonfia lentamente e l'apparecchio esegue la misurazione. Appena l'apparecchio registra un segnale, il simbolo del polso ❤ inizia a lampeggiare sul display. Per ogni battito del cuore che l'apparecchio riceve è udibile un beep.
5. Quando la misurazione è termina, si sente un beep lungo e il manicotto si sgonfia. Sul display ❽ vengono visualizzati la pressione arteriosa sistolica e diastolica, nonché il valore del polso. A seconda della classificazione della pressione arteriosa secondo l'OMS, l'indicatore di pressione ⓳ appare accanto alla relativa barra colorata. Se l'apparecchio rileva un battito irregolare, appare anche il display per il monitoraggio di aritmieu ⓯ .

AVVERTENZA
Non intraprendere azioni terapeutiche in base all'automisurazione. Non modificare mai il dosaggio di un farmaco prescritto dal medico.

6. I valori misurati vengono salvati automaticamente nella memoria selezionata (🧍1 o 🧍2). In ogni memoria possono essere salvati fino a 120 valori misurati con l'ora e la data.
7. I risultati di misurazione rimangono sullo schermo. Se non viene più premuto alcun tasto, l'apparecchio si spegne automaticamente dopo ca. 1 min. o può essere spento con il tasto ⏻❹ .

Trasmissione via *Bluetooth*® all'app VitaDock+®

Il **medisana** sfigmomanometro **BU 530** offre la possibilità di trasmettere i dati di misurazione via **Bluetooth**® all'app VitaDock+®. L'app VitaDock+® permette una valutazione dettagliata, la memorizzazione e sincronizzazione dei dati di misurazione tra più dispositivi iOS e Android. In questo modo avrete sempre accesso ai vostri dati che possono essere condivisi p. es. con amici o il medico. Per fare ciò, è necessario generare un account utente gratuito che può essere inizializzato all'indirizzo www.vitadock.com. Si possono scaricare le rispettive app per i dispositivi mobili Android e iOS. Dopo ogni misurazione avviene una trasmissione automatica dei dati (qualora **Bluetooth**® sia stato attivato e configurato sull'apparecchio ricevente).
Durante il trasferimento lampeggia il simbolo "ᛒ" ⓲ sul display. Al termine del trasferimento compare il messaggio "**OK**". Se compare il messaggio "**Err**", si è verificato un errore nel trasferimento. Sarà possibile trasferire i dati manualmente via **Bluetooth**® anche in un secondo momento. Tener premuto per circa 5 secondi il tasto START/STOP ⏻❹ , se l'apparecchio è spento, finché non compare il simbolo "ᛒ" ⓲ sul display. A questo punto avviene un trasferimento di tutti i dati salvati dell'utente attualmente impostato (🧍1 o 🧍2).

Interruzione della misurazione

Se risulta necessario interrompere la misurazione della pressione per qualsiasi motivo (ad es. malessere del paziente) è possibile premere in ogni momento il tasto START/STOP ⏻❹. L'apparecchio sgonfia subito il manicotto automaticamente.

Indicatori dei valori memorizzati

L'apparecchio dispone di 2 memorie separate, ognuna con una capacità di 120 spazi memoria. I risultati sono archiviati automaticamente nella memoria selezionata. Per richiamare i valori misurati memorizzati, premere, con l'apparecchio spento, il tasto MEM❸. I valori delle ultime 3 misurazioni compaiono sullo schermo. Se si preme di nuovo il tasto MEM ❸ viene visualizzata l'ultima misurazione salvata. Se si preme di nuovo il tasto MEM ❸ vengono visualizzati I valori misurati in precedenza. Se si arriva all'ultima immissione e non si preme alcun tasto, l'apparecchio si spegne automaticamente in modalità di selezione memoria dopo circa 8 secondi. Premendo il tasto START/STOP ⏻❹ è possibile uscire in qualsiasi momento dalla modalità di selezione memoria e spegnere contemporaneamente l'apparecchio. Se la memoria contiene già 120 valori di misura e un nuovo valore viene memorizzato, la memoria cancella il valore più vecchio.

Cancellare i valori in memoria

Se si è sicuri di voler cancellare definitivamente tutti i valori in memoria, tener premuto il tasto SET ❺, se l'apparecchio è spento, per circa 3 secondi e premere successivamente il tasto SET ❺ ancora 6 volte finché non compare il simbolo **CL**. Premere il tasto START/STOP ⏻❹ , lampeggia **CL** tre volte, mentre la memoria viene svuotata. Se in seguito viene premuto il tasto MEM ❸ , sul display appaiono **M** e "**no**", ciò significa che la memoria non contiene più dati.

Errori ed eliminazione

Messaggi di errore
Per misurazioni insolite sul display vengono visualizzati i seguenti simboli:

Simbolo	*Causa*	*Pulizia*
E-1	Segnale debole o la pressione cambia improvvisamente	Posizionare correttamente il manicotto. Ripetere la misurazione correttamente.
E-2	Disturbo forte esterno	In prossimità di un radiotelefono o di un altro apparecchio ad alta frequenza la misurazione può risultare imprecisa. Evitare di muoversi e di parlare durante la misurazione.
E-3	Errore durante il gonfiaggio	Applicare il manicotto correttamente. Assicurarsi che il raccordo sia inserito correttamente nell'apparecchio. Ripetere la misurazione.
E-5	Pressione inusuale	Ripetere la misurazione dopo una fase di riposo di 30 minuti. Se i risultati inusuali vengono ottenuti tre volte consecutivamente, consultare il proprio medico.
▭	Batteria scarica	Le batterie stanno per esaurirsi o sono scariche. Sostituire tutte e quattro le batterie con batterie nuove LR03 del tipo AAA da 1,5 V.

Eliminazione dei disturbi

Problema	*Controllo*	*Causa e soluzioni*
Nessuna potenza	Controllare la potenza delle batterie. Controllare la posizione delle batterie.	Inserire nuove batterie. Inserire le batterie secondo le istruzioni.
Non gonfia	Controllare se il raccordo è inserito correttamente. Controllare se il raccordo è rotto o non a tenuta.	Inserire il raccordo in modo fisso. Utilizzare un nuovo manicotto.
Appare **Err** e la misurazione viene interrotta	Controllare se durante il gonfiaggio il braccio è stato mosso. Controllare se durante la misurazione avete parlato.	Restate tranquilli. Evitate di parlare durante la misurazione.
Manicotto non a tenuta	Controllare se il manicotto è stato applicato in modo troppo largo o se il manicotto è danneggiato.	Applicare il manicotto in modo che aderisca. Utilizzare un nuovo manicotto.

Se non è possibile risolvere un problema, contattare il produttore. Non smontare l'apparecchio da soli.

Pulizia e cura

Togliere le batterie prima di pulire l'apparecchio. Pulire l'apparecchio con un panno morbido inumidito leggermente con una soluzione di sapone neutro. Non utilizzare in nessun caso detergenti aggressivi, alcol, nafta, diluenti o benzina ecc. Non immergere né l'apparecchio né qualunque elemento aggiuntivo in acqua. Assicurarsi che nell'apparecchio non penetri umidità.
Non bagnare il manicotto e non cercare di pulirlo con acqua. Se il manicotto si è bagnato, strofinarlo delicatamente con un panno asciutto. Appiattire il manicotto, non arrotolarlo e lasciarlo asciugare completamente all'aria. Non esporre l'apparecchio alla luce diretta del sole, proteggerlo dallo sporco e dall'umidità. Non esporre l'apparecchio a caldo o freddo estremo. Se l'apparecchio non viene utilizzato, conservarlo nella custodia. Conservare l'apparecchio in un luogo asciutto e pulito.

Smaltimento

L'apparecchio non può essere smaltito insieme ai rifiuti domestici. Ogni utilizzatore ha l'obbligo di gettare tutte le apparecchiature elettroniche o elettriche, contenenti o prive di sostanze nocive, presso un punto di raccolta della propria città o di un rivenditore specializzato, in modo che vengano smaltite nel rispetto dell'ambiente.
Togliere le pile prima di smaltire lo strumento. Non gettare le pile esaurite nei rifiuti domestici, ma nei rifiuti speciali o in una stazione di raccolta pile presso i rivenditori specializzati. Per lo smaltimento rivolgersi alle autorità comunali o al proprio rivenditore.

Direttive / norme

Questo sfigmomanometro soddisfa i requisiti della nome UE in materia di sfigmomanometri non invasivi. È stato certificato secondo le direttive CE ed è provvisto del marchio CE (marchio di conformità) "CE 0297". Lo sfigmomanometro soddisfa le norme europee EN 81060-1 e EN 81060-2. L'apparecchio soddisfa i requisiti della direttiva UE "93/42/CEE del Consiglio del 14 giugno 1993 sui prodotti medici", come pure i requisiti della direttiva RED 2014/53/CE. È possibile richiedere la versione integrale della dichiarazione di conformità presso medisana GmbH, Jagenbergstrasse 19, 41468 Neuss, Germania o scaricarla dal sito internet di medisana (www.medisana.com).

Compatibilità elettromagnetica: (vedi il foglio di istruzioni separato)

Dati tecnici

Nome e modello	: **medisana** Sfigmomanometro **BU 530**
Sistema di visualizzazione	: Display digitale
Posizioni di memoria	: 2 x 120 per i dati misurati
Metodo di misurazione	: Oscillometrico
Alimentazione	: 6 V=, 4 x 1,5 V batterie AAA LR03
Campo di misura pressione arteriosa	: 0 – 299 mmHg
Campo di misura polso	: 40 – 199 battiti/min.
Massimo scostamento della pressione statica	: ± 3 mmHg
Massimo scostamento dei valori del polso	: ± 5 % del valore
Generazione di pressione	: Automatico con pompa
Fuoriuscita dell'aria	: Automatico
Spegnimento automatico	: dopo circa 30 sec.
Condizioni di utilizzo	: +5 °C a +40 °C, 15 a 85 % umidità max. relat.
Condizioni di magazzinaggio	: -20 °C a +55 °C, 10 a 85 % umidità max. relat.
Dimensioni	: circa 149 x 100 x 60 mm
Manicotto	: 22 - 36 cm per adulti
Peso (unità dell'apparecchio)	: circa 333 g senza batterie
Numero articolo	: 51174
Codice EAN	: 40 15588 51174 5
Accessori speciali	: - Adattatore N. art. 51125 / EAN 40 15588 51125 7 - Manicotto M 22 – 36 cm per adulti con circonferenza del braccio media N. art. 51168 / EAN 40 15588 51168 4 - Manicotto L 32 - 42 cm per adulti con circonferenza del braccio robusta N. art. 51169 / EAN 40 15588 51169 1

Alla luce dei costanti miglioramenti dei prodotti, ci riserviamo la facoltà di apportare qualsiasi modifica tecnica e strutturale.

La versione attuale di queste istruzioni per l'uso si trova all'indirizzo: www.medisana.com

Garanzia/condizioni di riparazione

In caso di garanzia rivolgersi al punto vendita specializzato o direttamente al punto di assistenza. Se l'apparecchio deve essere spedito, indicare il guasto e allegare una copia della ricevuta d'acquisto.
Valgono le seguenti condizioni di garanzia:
1. I prodotti **medisana** sono coperti da una garanzia di 3 anni a partire dalla data di acquisto. In caso di garanzia, la data di acquisto deve essere provata con la ricevuta d'acquisto o con la fattura.
2. Difetti dovuti a errori dei materiali o di produzione vengono eliminati gratuitamente nell'arco del periodo di garanzia.
3. Eventuali prestazioni di garanzia non prolungano il periodo di garanzia, né per l'apparecchio né per i componenti sostituiti.
4. Non sono coperti da garanzia:
   a. tutti i danni causati, dovuti a un uso non conforme, ad es. all'inosservanza delle istruzioni per l'uso.
   b. danni da ricondurre alla manutenzione o a interventi eseguiti dall'acquirente o da persone non autorizzate.
   c. danni dovuti al trasporto che vengono causati sul tragitto dal produttore al consumatore o in seguito alla spedizione al punto di assistenza.
   d. accessori soggetti a una normale usura, come il manicotto e le batterie ecc.
5. Non sono coperti da garanzia neppure i danni diretti o indiretti causati dall'apparecchio anche se un eventuale danno all'apparecchio è riconosciuto come caso di garanzia.

medisana GmbH, Jagenbergstr. 19, 41468 NEUSS, GERMANIA.

L'indirizzo dei centri assistenza è disponibile in una scheda separata in allegato.

ES/PT

medisana®

Esfigmomanómetro BU 530

Bluetooth® SMART

Instrucciones de manejo

¡Por favor lea con cuidado!

51174 Ver. 1.7 12/2020

ES Aparato y Visualizador LCD

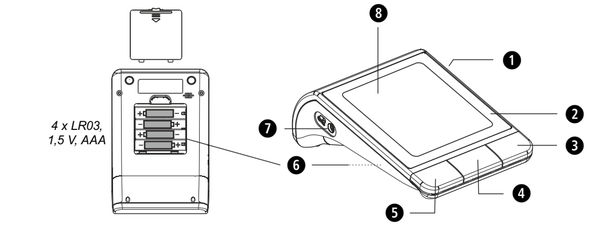

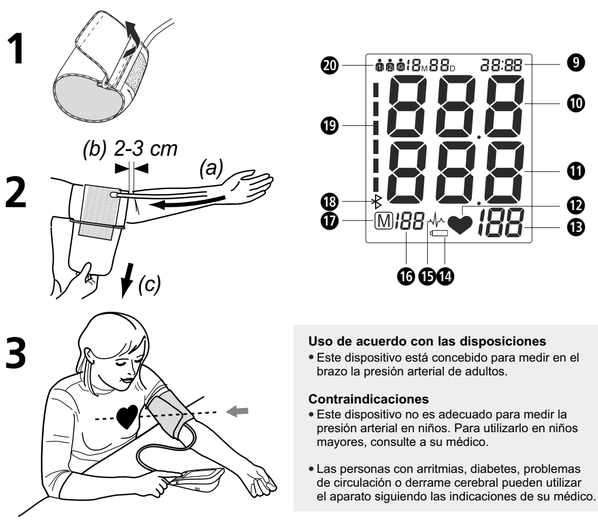

Leyenda

IMPORTANTE
Siga las instrucciones de manejo.
Si no se respetan estas instrucciones se pueden producir graves lesiones o daños en el aparato.

ADVERTENCIA
Las indicaciones de advertencia se deben respetar para evitar la posibilidad de que el usuario sufra.

ATENCIÓN
Estas indicaciones se deben respetar para evitar posibles daños en el aparato.

NOTA
Estas indicaciones le ofrecen información adicional que le resultará útil para la instalación y para el funcionamiento.

Clasificación del aparato: Tipo BF

Número de LOTE

Fabricante

Fecha de fabricación

Uso de acuerdo con las disposiciones
- Este dispositivo está concebido para medir en el brazo la presión arterial de adultos.

Contraindicaciones
- Este dispositivo no es adecuado para medir la presión arterial en niños. Para utilizarlo en niños mayores, consulte a su médico.
- Las personas con arritmias, diabetes, problemas de circulación o derrame cerebral pueden utilizar el aparato siguiendo las indicaciones de su médico.

Causas generales de medidas erróneas
- Antes de medir con el aparato descanse 5-10 minutos y no coma nada, no beba alcohol, no realice trabajos corporales, no haga ningún deporte y no se bañe. Todos estos factores pueden influir en el resultado de la medición.
- Quítese el reloj o pulseras que lleve en la muñeca en la que se va a realizar la medición.
- Realice la medición siempre en la misma muñeca (normalmente, el izquierdo).
- Mida su presión sanguínea periódicamente (cada día a la misma hora), porque la presión sanguínea varía a lo largo del día.
- Cualquier intento del paciente de apoyar el brazo puede aumentar la presión sanguínea.
- Adquiera una postura cómoda y relajada y, durante la medición, no tense ningún músculo del brazo en el que se esté midiendo. En caso necesario, utilice un cojín para apoyarse.
- Si la muñeca está colocada a una altura por debajo o por encima del corazón, se producirá una medición incorrecta.
- Si el brazalete está demasiado suelto o abierto, producirá una medición incorrecta.
- Las mediciones repetidas hacen que la sangre se acumule en el brazo, produciéndose un resultado incorrecto. Las mediciones sucesivas de la presión sanguínea deben tener lugar con intermedios de 1 minuto o manteniendo entre ellas el brazo en alto de forma que la sangre acumulada vuelva a circular.

CE 0297

ES Indicaciones de seguridad

Antes de utilizar el aparato, lea detenidamente las instrucciones de manejo, especialmente las indicaciones de seguridad; guarde estas instrucciones para su consulta posterior. Si cede el aparato a terceras personas, entregue también estas instrucciones de manejo.

- El aparato sólo está destinado para su uso en el ámbito doméstico. En caso de tener intenciones médicas, consulte con su médico antes de usar el tensiómetro.
- Utilice el tensiómetro sólo para el fin indicado en las instrucciones de uso. En caso de usarlo para fines distintos a los indicados se extinguirá el derecho de garantía.
- Si padece alguna enfermedad como enfermedades vasculares arteriales, consulte a su médico antes de utilizar el aparato.
- El aparato no se debe utilizar para controlar la frecuencia cardiaca de un marcapasos.
- Las mujeres embarazadas deberían tomas las medidas de precaución necesarias y evaluar su propia resistencia; consulte a su médico en caso de duda.
- Para más información sobre su presión arterial, consulte a su médico. Debido a los resultados obtenidos, tanto el autodiagnóstico como el autotratamiento pueden resultar peligrosos. Respete siempre las indicaciones de su médico.
- Si durante una medición aparecieran molestias como dolores en el antebrazo u otras dolencias, pulse la tecla de START/STOP ❹ ⏻ para desinflar inmediatamente el manguito. Afloje el manguito y retírelo del antebrazo.
- El aparato solo trabaja correctamente con el brazalete adecuado.
- El aparato no es apropiado para los niños.
- Los niños no deben utilizar el aparato. Los productos médicos no son un juguete.
- Mantenga el aparato fuera del alcance de los niños.
- No coloque el tubo alrededor del cuello para evitar el peligro de asfixia.
- Tragarse piezas de pequeño tamaño como material de embalaje, pila, tapa del compartimento de las pilas, etc. puede provocar asfixia.
- Antes de utilizar el aparato, el usuario está obligado a comprobar que el funcionamiento del mismo sea seguro y correcto.
- El aparato solo puede utilizarse con el brazalete adjunto. Este no puede reemplazarse o cambiarse por ningún otro brazalete. Solo por uno que sea exactamente del mismo tipo.
- El aparato no deberá utilizarse en estancias sometidas a radiación intensa o cerca de aparatos que emitan radiación intensa como, por ej., aparatos emisores de radio, teléfonos portátiles o microondas. Dicha radiación puede producir perturbaciones en el funcionamiento o medidas incorrectas.
- No utilice el aparato cerca de gases en combustión (por ej., gas de anestesia, oxígeno o hidrógeno) o de fluidos muy combustibles (por ej., alcohol).
- No realice ninguna modificación del aparato.
- En el caso de una avería, no repare nunca el aparato usted mismo. Encargue la reparación del aparato únicamente a un servicio técnico autorizado.
- Proteja el aparato de la humedad. En caso de que penetrara líquido en el aparato, retire inmediatamente las baterías y dejar de utilizar el aparato. En tal caso, póngase en contacto con su establecimiento especializado o infórmenos inmediatamente.
- Para limpiar el aparato no utilice nunca disolventes, alcohol o gasolina.
- Evite que el aparato reciba golpes fuertes y no lo deje caer.
- No utilice teléfonos móviles cerca del aparato. Podría provocar un funcionamiento incorrecto.
- Retire las pilas cuando no utilice el aparato durante un período prolongado.

INDICACIONES DE SEGURIDAD DE LAS PILAS

- ¡No desmonte las baterías!
- Cambie las pilas cuando en la pantalla aparezca el símbolo de la pila.
- Saque inmediatamente las pilas poco cargadas de su compartimento, ya que el líquido interior puede salirse y dañar el aparato.
- ¡Peligro elevado de fuga del líquido; evite el contacto con la piel, los ojos y las mucosas! ¡En caso de contacto con el ácido de las baterías, lave inmediatamente las zonas afectadas con agua limpia y abundante y vaya de inmediato al médico!
- ¡En el caso de que alguien se tragara una batería, habría que ir inmediatamente al médico!
- ¡Cambie siempre todas las baterías al mismo tiempo!
- ¡Utilice solo baterías del mismo tipo, no use tipos diferentes o mezcle baterías viejas y nuevas!
- ¡Coloque las baterías de forma correcta teniendo en cuenta la polaridad!
- ¡Saque las pilas cuando no vaya a utilizar el aparato durante al menos 3 meses!
- ¡Mantenga las baterías fuera del alcance de los niños!
- ¡No vuelva a cargar las baterías! **¡Peligro de explosión!**
- ¡No las ponga en cortocircuito! **¡Peligro de explosión!**
- ¡No las tire al fuego! **¡Peligro de explosión!**
- ¡No tire las baterías usadas ni los acus en la basura doméstica sino en la basura especial o en el recogedor de baterías de los comercios especializados!

Aparato y visualizador LCD

❶ Zócalo de con. para el bloque de alimentación ❷ Tensiómetro ❸ Tecla de MEM (Rellamada de memoria) ❹ ⏻ Tecla de START/STOP ❺ Tecla de SET ❻ Compartimento de las pilas (en la parte inferior) ❼ Unión rápida para tubo de aire ❽ Visualizador LCD ❾ Indicación de fecha/hora ❿ Indicación de la presión sistólica ⓫ Indicación de la presión diastólica ⓬ Símbolo del pulso ⓭ Indicación de la frecuencia cardíaca ⓮ Símbolo de cambio de pilas ⓯ Indicador de arritmia (perturbación del ritmo cardiaco) ⓰ Posición de memoria ⓱ Símbolo de memoria ⓲ Símbolo **Bluetooth®** ⓳ Indicador de presión arterial (verde - amarillo- naranja - rojo) ⓴ Memoria de usuario 1 / 2 / invitado

Suministro de serie

Compruebe primero si el aparato está completo. El suministro de serie incluye:
- 1 esfigmomanómetro **medisana BU 530**
- 1 manguito con tubo flexible de aire
- 1 instrucciones de uso
- 4 pilas (tipo AAA, LR03) 1,5V
- 1 bolsa de almacenamiento

En caso de que aprecie daños ocasionados por el transporte al desempaquetar el aparato, póngase inmediatamente en contacto con su establecimiento especializado.

¿Qué es la tensión arterial?

Tensión arterial es la presión que se produce en las arterias con cada latido del corazón. Cuando el músculo del corazón se contrae (sístole) bombeando sangre a las arterias se produce un aumento de la presión. Su valor máximo es denominado presión sistólica y es medido en primer lugar. Cuando el músculo del corazón se dilata para recoger sangre disminuye consecuentemente la presión en las arterias. El segundo valor – presión diastólica – es medido cuando las arterias están en estado de relajación.

¿Cómo funciona la medición?

El **medisana BU 530** es un tensiómetro que se ha diseñado para realizar mediciones de la tensión arterial en el brazo. La medición se produce mediante un microprocesador que evalúa las oscilaciones que se producen al inflar y desinflar el brazalete sobre la arteria mediante un sensor de presión.

Clasificación según la OMS

Estos valores han sido fijados por la Organización Mundial de la Salud (OMS).

Tensión arterial baja	sistólica <100	diastólica <60
Presión arterial normal	(zona de indicación verde ⓳)	
	sistólica 100 - 139	diastólica 60 - 89
Formas de hipertensión		
Ligero hipertensión	(zona de indicación amarilla ⓳)	
	sistólica 140 – 159	diastólica 90 – 99
Hipertensión media	(zona de indicación naranja ⓳)	
	sistólica 160 – 179	diastólica100 – 109
Hipertensión elevada	(zona de indicación roja ⓳)	
	sistólica ≥ 180	diastólica ≥ 110

ADVERTENCIA
Una tensión arterial demasiado baja también representa un riesgo para la salud igual que la tensión arterial elevada. Los mareos pueden provocar situaciones peligrosas (por ej. en escaleras o en la circulación vial).

Influencias y valoración de las mediciones

- Mida su tensión arterial varias veces, memorice los resultados y compáre los unos con otros. No saque conclusiones de una sola medición.
- Los resultados de la medición de la tensión arterial deberían ser evaluados siempre por un médico que esté también familiarizado con su historial médico. Si utiliza el aparato regularmente y registra los resultados para su médico debería también de vez en cuando informarle sobre el desarrollo de las mediciones.
- Tenga en cuenta durante las mediciones de la tensión arterial que los valores diarios obtenidos dependen de muchos factores. El tabaco, el alcohol, los medicamentos y los esfuerzos físicos influyen en estos valores de diferente modo.
- La tensión arterial debe ser medida antes de las comidas.
- Antes de medir su tensión arterial debería descansar durante como mínimo 5-10 minutos.
- Si a pesar de haberse cerciorado de que el aparato ha sido manejado correctamente tiene la impresión de que el valor diastólico o sistólico son anormales (demasiado altos o demasiado bajos) y esto se produce repetidamente debe consultar con su médico. Esto también es válido si en raras ocasiones no fuera posible medir la tensión arterial debido a un pulso muy bajo.

Puesta en funcionamiento

Colocación/cambio de las baterías

Antes de poder utilizar el aparato, hay que colocar las baterías adjuntas. En la parte inferior del aparato está la tapa del compartimento de las baterías ❻. Ábrala, extráigalo y coloque las 4 pilas de 1,5V, tipo AAA LR03. Observe que la polaridad sea correcta (como está señalado en el compartimento). Cierre el compartimento. Sustituya las pilas cuando el símbolo de pila ⓮ aparezca en la pantalla o cuando en la pantalla ❽ no se muestra nada después de conectar el aparato.

Uso de un bloque de alimentación

También existe la posibilidad de utilizar el aparato con un bloque de alimentación especial (medisana N°-Art. 51125) que debe ser conectado al zócalo de conexión previsto para ello ❶ situado en la parte posterior del aparato. En este caso, las pilas permanecen en el aparato. Al insertar el enchufe en la parte posterior del tensiómetro, las pilas se desconectan de forma mecánica. Sin embargo, es necesario insertar primero el bloque de alimentación en la toma de corriente y luego conectarlo con el tensiómetro. Si no se utiliza más el tensiómetro, se tendrá que extraer primero el enchufe del tensiómetro y luego el bloque de alimentación de la toma de corriente. De este modo se evita que la fecha y la hora se tengan que introducir de nuevo cada vez.

Configuración

1. Definir el usuario:
Con el aparato desconectado, mantenga pulsada la tecla SET ❺. Aparece en pantalla « 🅼1 », « 🅼2 » o « 🅶 ». Pulsando la tecla MEM ❸ se puede optar entre usuario « 🅼1 », usario « 🅼2 » o « 🅶 ». Para confirmar el usuario, pulse la tecla SET ❺. A continuación accederá al ajuste del año.
Nota: si ha seleccionado « 🅶 », los valores de medición no se memorizan.

2. Definir el año:
Seguidamente, el recuadro del año comienza a parpadear. Pulse la tecla MEM ❸ varias veces hasta que aparezca el año que desee. Para confirmar el año, pulse la tecla SET ❺. Después, podrá definir el mes y el día.

3. Definir el mes y el día:
Seguidamente, el recuadro del mes comienza a parpadear. Pulse la tecla MEM ❸ varias veces hasta que aparezca el mes que desee. Para confirmar el mes, pulse la tecla SET ❺. Continúe definiendo el día. Proceda del mismo modo que al definir el mes. Pulse la tecla MEM ❸ varias veces hasta que aparezca el día que desee. Para confirmar el día, pulse la tecla SET ❺. Después, podrá definir la hora.

4. Definir la hora:
Seguidamente, el recuadro de las horas comienza a parpadear. Pulse la tecla MEM ❸ varias veces hasta que aparezcan las horas que desee. Para confirmar las horas, pulse la tecla SET ❺.
Seguidamente, el recuadro de los minutos comienza a parpadear. Proceda del mismo modo que al definir las horas. A continuación aparece **CL** en la pantalla. Aquí podrá eliminar los valores memorizados; véase el capítulo «*Eliminar valores memorizados*». Pulse la tecla SET ❺ para abandonar la pantalla de ajustes. Al cambiar las pilas, se pierden las entradas y se deben realizar de nuevo.

Colocación del brazalete

1. Antes de usar el aparato, inserte el extremo del tubo del aire en la abertura de la parte izquierda del aparato ❼.
2. Pase la parte abierta del manguito por el estribo de metal formando un cilindro de modo que el velcro se encuentre en la parte exterior (fig.**1**). Pase el manguito por encima del brazo izquierdo.
3. Coloque el tubo de aire en el centro del brazo como prolongación del dedo medio (fig.**2**) (***a***). El canto inferior del manguito debería hallarse entre 2 - 3 cm encima del codo (***b***). Alise el manguito y cierre el velcro (***c***).
4. Efectúe la medición en el brazo remangado.
5. Sólo cuando el manguito no se puede colocar en el brazo izquierdo, colóquelo entonces en el brazo derecho. Las mediciones deberán llevarse a cabo siempre en el mismo brazo.
6. Posición de medición correcta sentado (fig.**3**).

Medición de la presión arterial

Una vez colocado el brazalete correctamente, puede comenzarse la medición.
1. Conecte el aparato pulsando la tecla de START/STOP ⏻ ❹.
2. Al pulsar la tecla START/STOP ⏻ ❹ se oyen dos pitidos breves y en la pantalla aparecen todos los signos. Mediante este test, se puede comprobar que la indicación esté completa.
3. El aparato está listo para medir y la cifra **0** parpadea durante aprox. 2 segundos. El brazalete se infla automáticamente para medir la presión arterial. El aumento de presión puede verse en la pantalla.
4. El aparato va bombeando el brazalete hasta alcanzar una presión suficiente. A continuación, el aparato deja salir el aire lentamente y lleva a cabo una medición. Cuando el aparato capta una señal, el símbolo Más ♥ de la pantalla comienza a parpadear. El aparato emite un pitido por cada sonido del corazón que capta.
5. Cuando la medición finaliza, se oye un pitido prolongado y el brazalete se desinfla. La presión sistólica y diastólica, así como la frecuencia cardíaca aparecen en la pantalla ❽. Conforme a la clasificación de la presión arterial de la OMS, aparecer el indicador de presión arterial ⓳ junto a las correspondientes barras de color. Si el aparato ha registrado un pulso irregular, también aparece el indicador de arritmia 〰 ⓯.

ADVERTENCIA
No tome medidas terapéuticas basándose en una medición efectuada por usted mismo. No modifique nunca la dosis de un medicamento recetada por un médico.

6. Los valores obtenidos se guardan automáticamente en la memoria previamente seleccionada (🅼1 o 🅼2). En cada memoria pueden almacenarse hasta 120 valores con fecha y hora.
7. Los resultados de la medición permanecen en la pantalla. Si no se pulsa ninguna tecla más, el aparato se apaga automáticamente después de aprox. 30 seg. o, si no, puede apagarse con la tecla START/STOP ⏻ ❹.

Transmisión *Bluetooth®* a la App VitaDock+®

El **medisana BU 530** le ofrece la oportunidad de transferir vía **Bluetooth®** los datos a la aplicación VitaDock+®. La App VitaDock+® permite una evaluación, un almacenamiento y una sincronización detalladas de sus datos de medición entre varios equipos de iOS y Android. Así siempre tendrá acceso a sus datos y podrá compartirlos con p.ej. amigos o con su médico. Para ello necesita una cuenta de usuario gratuita, que puede configurar en www.vitadock.com. Para los dispositivos móviles de Android y de iOS pueden descargarse las Apps correspondientes. Tras cada medición se realiza una transferencia automática de los datos (siempre que en el dispositivo receptor esté activado y configurado **Bluetooth®**).
El símbolo « ᛒ » ⓲ parpadea en la pantalla mientras se está realizando la transferencia. Una vez realizada correctamente la transferencia, aparece «**OK**». Si aparece «**Err**», se ha producido un fallo durante la transferencia. También puede transmitir más tarde los datos manualmente a través de **Bluetooth®**. Para ello, compruebe que el aparato está desconectado y mantenga pulsada la tecla START/STOP ⏻ ❹ durante unos 5 segundos hasta que aparezca el símbolo « ᛒ » ⓲ en la pantalla. Empezará la transferencia de todos los datos memorizados del usuario activo en ese momento (🅼1 o 🅼2).

Cancelar la medición

Cuando sea necesario cancelar la medición de la presión sanguínea por la razón que sea (por ej., malestar del paciente), puede pulsarse en todo momento la tecla START/STOP ⏻ ❹ . El aparato desinfla automáticamente el brazalete de inmediato.

Visualización de los datos guardados

Este aparato dispone de 2 memorias diferentes con 120 espacios de memoria cada una. Los resultados son memorizados automáticamente en la memoria seleccionada. Para leer las medidas almacenadas pulse la tecla MEM ❸ con el aparato apagado. Aparecen en la pantalla los promedios de las 3 últimas mediciones. Pulse de nuevo la tecla MEM ❸ y aparecerá la última medida guardada. Si se vuelve a pulsar la tecla MEM ❸ se mostrarán los valores de medición anteriores. Si ha llegado a la última entrada y no pulsa ninguna tecla, el aparato se desconectará automáticamente en el modo de memorización tras aprox. 8 segundos. Si pulsa la tecla START/STOP ⏻ ❹ podrá salir en cualquier momento del modo de memorización y desconectar el aparato al mismo tiempo. Si en la memoria hay 120 valores guardados y se guarda un nuevo valor, se borrará el más antiguo.

Eliminar valores memorizados

Si realmente desea eliminar de forma permanente todos los valores memorizados, compruebe que el aparato está desconectado, mantenga pulsada la tecla SET ❺ durante unos 3 segundos y, a continuación, pulse la tecla SET ❺ otras 6 veces hasta que aparezca **CL**. Pulse la tecla START/STOP ⏻ ❹; **CL** parpadea tres veces mientras la memoria se vacía. Si pulsa la tecla MEM ❸ seguidamente aparece en la pantalla **M** y "**no**", lo que significa que la memoria no contiene ningún dato.

Errores y subsanación

Mensajes de error
En mediciones irregulares aparecen en la pantalla los símbolos siguientes:

Símbolo	*Causa*	*Solución*
E-1	Señal débil o cambio repentino de la presión	Coloque correctamente el brazalete. Repita la medición de forma correcta.
E-2	Perturbación externa de gran intensidad	Cerca de un teléfono portátil o de cualquier otro aparato de alta frecuencia, la medición puede ser errónea. Durante la medición, no se mueva ni hable.
E-3	Error al inflar	Coloque el brazalete correctamente. Asegúrese de que la pieza de unión esté insertada correctamente en el aparato. Vuelva a medir.
E-5	Presión sanguínea excepcional	Repita la medición después de un descanso de 30 minutos. Si obtiene resultados excepcionales tres veces seguidas, consulte a su médico.
▭	Pila baja	Las pilas están demasiado bajas o vacías. Cambie las cuatro pilas por pilas nuevas de 1,5 V LR03 tipo AAA.

Subsanación de fallos

Problema	*Comprobación*	*Causa y soluciones*
Falta de energía	Compruebe si las pilas están cargadas. Compruebe la posición de las mismas.	Ponga pilas nuevas. Colóquelas correctamente.
No se infla	Compruebe si la pieza de unión está bien fijada Compruebe si dicha pieza está rota o no es estanca.	Inserte la pieza de unión para que quede bien fijada. Utilice un brazalete nuevo.
Err aparece y la medición se interrumpe	Piense si ha movido el brazo cuando el brazalete se estaba inflando. Piense si ha hablado durante la medición.	Permanezca tranquilo. No hable durante la medición.
Brazalete no estanco	Compruebe si el brazalete está demasiado suelto. Compruebe si el brazalete está dañado.	Coloque el brazalete bien apretado. Utilice un brazalete nuevo.

Cuando no pueda subsanar algún problema, póngase en contacto con el fabricante. No desmonte el aparato usted mismo.

Limpieza y mantenimiento

Retire las pilas antes de limpiar el aparato. Limpie el aparato y el brazalete con un paño suave humedecido ligeramente con agua y jabón. No utilice nunca limpiadores agresivos, alcohol, nafta, disolventes o gasolina, etc. No sumerja el aparato ni partes de él en agua. Evite que penetre humedad en el aparato. Vuelva a utilizar el aparato una vez esté completamente seco.
Infle el brazalete exclusivamente cuando éste haya sido colocado sobre la muñeca. No exponga el aparato a la radiación directa del sol y protéjalo de la suciedad y la humedad. No someta el aparato a calor o frío extremo. Cuando no utilice el aparato, manténgalo guardado en en el embalaje original.
Guarde el aparato en un lugar limpio y seco.

Eliminación

Este aparato no se debe eliminar por medio de la recogida de basuras doméstica. Todos los usuarios están obligados a entregar todos los aparatos eléctricos o electrónicos, independientemente de si contienen substancias dañinas o no, en un punto de recogida de su ciudad o en el comercio especializado, para que puedan ser eliminados sin dañar el medio ambiente. Retire las pilas antes de deshacerse del aparato. No arroje las pilas usadas a la basura sino al contenedor de residuos especiales, o depositelas en los recolectores de pilas de los comercios especializados.
Para más información sobre cómo deshacerse de su aparato, diríjase a su ayuntamiento o a su establecimiento especializado.

Directrices / normas

Este tensiómetro cumple las especificaciones de las normativas comunitarias para mediciones de la tensión arterial no intensivas. Está certificado según las directivas comunitarias y provisto del símbolo CE (símbolo de certificación) "CE 0297".
El tensiómetro cumple las especificaciones europeas EN 81060-1 y EN 81060-2. Se cumplen las especificaciones de la directiva comunitaria "93/42/CEE del Consejo de 14 de junio de 1993 sobre productos médicos", así como la directiva RED 2014/53/CE. Podrá solicitar la declaración de conformidad completa a medisana GmbH, Jagenbergstrasse 19, 41468 Neuss, Alemania o descargarla en la página web de medisana (www.medisana.es).
Compatibilidad electromagnética: (véase la hoja adicional adjunta)

Datos técnicos

Nombre y modelo	: **medisana** esfigmomanómetro **BU 530**
Sistema de indicación	: Indicación digital
Posiciones de memoria	: 2 x 120 para datos medidos
Método de medición	: Oscilométrico
Suministro de tensión	: 6 V=, 4 x 1,5 V pila AAA LR03
Margen de medición presión sanguínea	: 0 – 299 mmHg
Margen del pulso	: 40 – 199 pulsaciones/minuto
Tolerancia máx. de la presión estática	: ± 3 mmHg
Tolerancia máxima de los valores del pulso	: ± 5 % del valor
Generación de presión	: Automático con bomba
Salida de aire	: Automático
Desconexión auto.	: Tras aprox. 30 segundos
Condiciones de servicio	: +5 °C hasta +40 °C, 15 hasta 85 % humedad relativa máxima
Condiciones de almacenamiento:	-20 °C hasta +55 °C, 10 hasta 85 % humedad relativa máxima
Dimensiones	: aprox. 149 x 100 x 60 mm
Manguito	: 22 - 36 cm para adultos
Peso (aparato)	: aprox. 333 g sin pilas
Número de artículo	: 51174
Número EAN	: 40 15588 51174 5
Accesorios especiales	: - Adaptador de red, art. N° 51125 / EAN 40 15588 51125 7 - Brazalete M de 22 – 36 cm para adultos con una circunferencia de brazo normal art. N° 51168 / EAN 40 15588 51168 4 - Brazalete L de 32 y 42 cm para adultos con una gran circunferencia de brazo, art. N° 51169 / EAN 40 15588 51169 1

Con vistas a mejoras de la calidad del producto, nos reservamos el derecho de introducir modificaciones técnicas y de diseño.

En www.medisana.com encontrará la versión más actual de estas instrucciones de uso.

Garantía/Condiciones de reparación

En caso de garantía, diríjase a su comercio especializado o, directamente, a un punto de asistencia postventa. Si tiene que enviarlo al fabricante, indique el defecto y adjunte una copia del ticket de compra.
Se aplicarán las condiciones de garantía siguientes:

1. Con relación a los productos **medisana**, se ofrece una garantía de 3 años a partir de la fecha de compra. En caso de garantía, la fecha de compra deberá demostrarse con el ticket de compra o la factura.
2. Dentro del periodo de garantía, los defectos derivados de fallos del material o de fabricación se subsanarán gratuitamente.
3. Después de percibirse una prestación por garantía, el periodo de garantía no se prolongará ni para el aparato ni para los componentes reemplazados.
4. Se excluyen de la garantía:
   a. Todos los daños derivados de un uso incorrecto, por ej., por haber seguido las instrucciones de manejo.
   b. Daños achacables a reparaciones o intervenciones del comprador o de terceros no autorizados.
   c. Daños de transporte, sufridos en el trayecto del fabricante al consumidor o al enviar el aparato a un punto de asistencia postventa.
   d. Accesorios sometidos a un desgaste previsible, como el brazalete, las pilas, etc.
5. También queda excluida cualquier responsabilidad por daños directos o indirectos producidos por el aparato, aunque el fallo del aparato sea reconocido como caso de garantía.

medisana GmbH, Jagenbergstr. 19, 41468 NEUSS, ALEMANIA.

Encontrará la dirección del centro de servicio en la hoja informativa adjunta.

ES/PT

medisana®

Medidor da tensão arterial

BU 530

Bluetooth® SMART

Manual de instruções

Por favor ler cuidadosamente!

PT Aparelho e indicação LCD

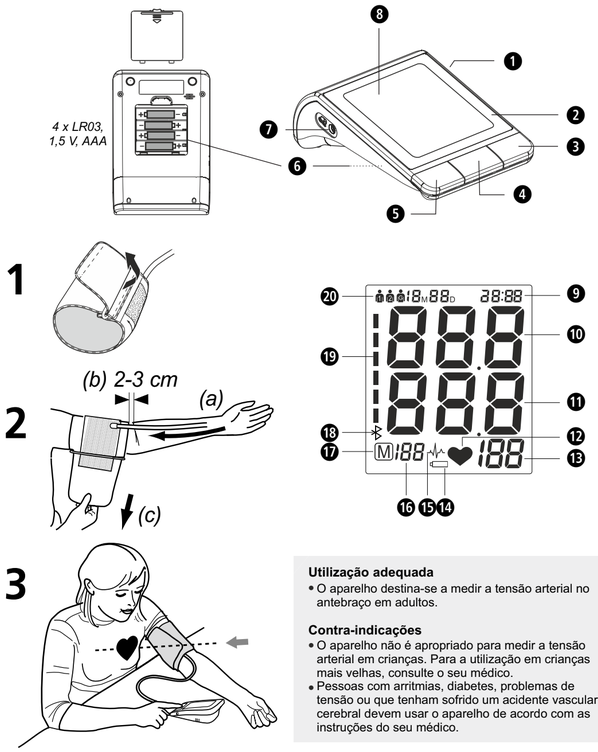

Descrição dos símbolos

IMPORTANTE
Respeite o manual de instruções!
O incumprimento destas instruções pode causar lesões graves ou danos no aparelho.

AVISO
Estas indicações de aviso têm de ser cumpridas para evitar possíveis lesões do utilizador.

ATENÇÃO
Estas indicações têm de ser cumpridas para evitar possíveis danos no aparelho.

NOTA
Estas notas fornecem informações adicionais úteis para a instalação ou a operação.

Classificação do aparelho: Tipo BF

Número de LOTE

Fabricante

Data de produção

Utilização adequada
- O aparelho destina-se a medir a tensão arterial no antebraço em adultos.

Contra-indicações
- O aparelho não é apropriado para medir a tensão arterial em crianças. Para a utilização em crianças mais velhas, consulte o seu médico.
- Pessoas com arritmias, diabetes, problemas de tensão ou que tenham sofrido um acidente vascular cerebral devem usar o aparelho de acordo com as instruções do seu médico.

Causas gerais para as medições erradas
- Antes de uma medição, deve repousar durante 5-10 minutos e não coma, não beba álcool, não fume, não efectue trabalhos físicos ou exercício e não tome banho. Todos estes factores podem influenciar o resultado da medição.
- Retire eventuais relógios e acessórios que possa ter colocados no pulso em que será feita a medição.
- Faça a medição sempre no mesmo pulso (normalmente do lado esquerdo).
- Meça a sua tensão regularmente, diariamente à mesma hora, porque a sua tensão arterial varia durante o dia.
- Todas as tentativas do paciente apoiar o braço, podem aumentar a tensão arterial.
- Garanta uma posição confortável e descontraída e não faça força com o músculo do braço no qual é medida a tensão. Caso necessário, use uma almofada de apoio.
- Se o pulso estiver num plano acima o abaixo do nível do coração, poderá verificar-se uma medição errada.
- Uma braçadeira solta ou aberta causa uma medição errada.
- Medições repetidas causam o congestionamento do sangue no braço, o que pode levar a uma medição errada. Medições de tensão repetidas devem ser efectuadas com 1 minuto de intervalo ou depois do braço ter sido colocado para cima, para que o sangue volte a descer.

CE 0297

PT Instruções de segurança

Antes de utilizar o aparelho, leia atentamente o manual de instruções, em especial as indicações de segurança e guarde-o para uma utilização posterior. Se entregar o aparelho a terceiros, faculte também este manual de instruções.

- O aparelho destina-se apenas ao uso doméstico. Se tiver questões a nível da saúde, consulte o seu médico antes da utilização.
- Utilize o aparelho apenas de acordo com as prescrições das instruções de utilização. Em caso de utilização não adequada, o direito à garantia perde a sua validade.
- Caso padeça de doenças como, p.ex., enfermidade vascular arterial, por favor, consulte o seu médico antes da utilização.
- O aparelho não pode ser utilizado para o controlo da frequência do pulso de um pacemaker.
- As grávidas devem cumprir as medidas de precaução necessárias e ter atenção à sua resistência pessoal, eventualmente, contacte o seu médico.
- Consulte o seu médico para mais informações sobre a sua tensão arterial. Pode ser perigoso auto-diagnosticar-se e auto-tratar-se com base nos resultados medidos. Siga sempre as instruções do seu médico.
- Se durante uma medição surgirem transtornos como, por exemplo, dores na parte superior do braço ou outras queixas, tome a seguinte contra-medida: Accione o botão START/STOP ❹ ⏻, a fim de a braçadeira ser imediatamente desinsuflada. Desaperte a braçadeira e retire-a da parte superior do braço.
- O aparelho apenas funciona com a braçadeira certa.
- O aparelho não é adequado para crianças.
- As crianças não podem utilizar o aparelho. Os produtos medicinais não são brinquedos!
- Guarde o aparelho fora do alcance das crianças.
- Não coloque a mangueira de ar à volta do pescoço devido a perigo de asfixia.
- A ingestão de peças pequenas como material de embalamento, pilha, tampa do compartimento das pilhas etc. pode causar asfixia.
- Antes de utilizar o aparelho, o utilizador é obrigado a verificar o funcionamento correcto e seguro do aparelho.
- Deve ser usada apenas a braçadeira juntamente fornecida. Esta não pode ser substituída ou trocada por uma outra braçadeira. Apenas pode ser substituída por uma braçadeira de mesmo tipo.
- O aparelho não deve ser usado em salas com radiações intensivas ou nas proximidades de aparelhos com radiações intensivas como, por exemplo, rádios, telemóveis ou microondas. Desta forma podem ocorrer avarias no funcionamento ou medições incorrectas.
- Não use o aparelho perto de gás inflamável (p.ex. gás de anestesia, oxigénio ou hidrogénio) ou líquidos inflamáveis (p.ex. álcool).
- Não faça alterações no aparelho.
- Em caso de falhas, não tente reparar o aparelho. Deixe reparar o aparelho pelos serviços de assistência autorizados.
- Proteja o aparelho da humidade. Se, no entanto, alguma vez penetrar líquido no aparelho, as pilhas devem ser removidas imediatamente e evitadas quaisquer outras utilizações. Neste caso, entre em contacto com o revendedor especializado ou informe-nos directamente.
- Para a limpeza do aparelho, nunca use diluentes (solventes), álcool ou benzina.
- Proteja o aparelho contra impactos fortes e não o deixe cair.
- Não use telemóveis próximos do aparelho. Isso pode causar anomalias.
- Se não utilizar o aparelho durante um período de tempo prolongado, remova as pilhas.

INDICAÇÕES DE SEGURANÇA SOBRE AS PILHAS
- Não abra as pilhas!
- Renove as pilhas quando aparecer o símbolo de pilhas no display.
- Pilhas fracas devem ser imediatamente retiradas do compartimento das pilhas, porque se podem babar e danificar o aparelho!
- Elevado perigo de pilhas babadas, evite o contacto com a pele, olhos e mucosas! No caso de contacto com ácido das pilhas, lave o local com água potável abundante e consulte imediatamente um médico!
- Se a pilha foi engolida, consulte imediatamente um médico!
- Troque todas as pilhas em conjunto!
- Utilize pilhas do mesmo tipo, não utilize pilhas de diferentes tipos ou pilhas novas e gastas umas com as outras!
- Coloque correctamente as pilhas, atenção à polaridade!
- Retire as pilhas se não usar o aparelho durante mais de 3 meses.
- Mantenha as pilhas afastadas das crianças!
- Não volte a carregar as pilhas! **Existe perigo de explosão!**
- Não conecte as pilhas em curto-circuito! **Existe perigo de explosão!**
- Não coloque as pilhas no fogo! **Existe perigo de explosão!**
- Não elimine as pilhas ou as pilhas recarregáveis vazias através do lixo doméstico, mas entregue-as nos postos de recolha especiais para pilhas ou coloque-as no pilhão!

Aparelho e indicação LCD

❶ Conexão para adaptador de rede ❷ Medidor da tensão arterial
❸ Botão MEM (memória) ❹⏻Botão START/STOP ❺ Botão SET
❻ Compartimento das pilhas (na parte inferior) ❼ Conexão para a mangueira de ar ❽ Indicação LCD ❾ Indicação da data/hora
❿ Indicação da pressão sistólica ⓫ Indicação da pressão diastólica
⓬ Símbolo do pulso ⓭ Indicação da frequência do pulso ⓮ Símbolo da substituição das pilhas ⓯ Indicação da arritmia (falha de ritmo cardíaco)
⓰ Número da posição de memória ⓱ Símbolo de memória ⓲ Símbolo **Bluetooth**® ⓳ Indicador da tensão arterial (verde - amarelo - laranja - vermelho) ⓴ Memória do utilizador 1 / 2 / convidado

Material fornecido

Em primeiro lugar, verifique se o aparelho está completo.
O material fornecido é composto por:
- 1 medidor da tensão arterial **medisana BU 530**
- 1 braçadeira com tubo de ar
- 4 pilhas de 1,5 V (tipo AAA, LR03)
- 1 bolsa
- 1 manual de instruções

Se, durante o desembalamento, verificar danos devido ao transporte, por favor, entre imediatamente em contacto com o seu revendedor.

O que é a tensão arterial?

Tensão arterial é a pressão exercida nas artérias principais em cada batimento cardíaco. Quando o coração se contrai (sístole) e bombeia sangue para as artérias, tal causa um aumento de pressão. O seu valor máximo é designado pressão sistólica e numa medição da tensão arterial medido como primeiro valor. Quando o músculo do coração relaxa, a fim de receber novo sangue, desce também a pressão nas artérias. Quando as artérias estão relaxadas mede – se o segundo valor – a pressão diastólica.

Como funciona a medição?

O **medisana BU 530** é um medidor de tensão arterial concebido para medir a tensão arterial na parte superior do braço. A medição é feita através dum microprocessador que, através de um sensor de pressão, avalia as oscilações surgidas nas artérias durante a insuflação e desinsuflação da braçadeira.

Classificação conforme a OMS

Estes valores foram determinados pela Organização Mundial de Saúde (OMS) sem considerar a idade.

Tensão baixa	sistólica <100	diastólica <60
Tensão normal	(área de indicação verde ⓳)	
	sistólica 100 - 139	diastólica 60 - 89

Formas da hipertensão

hipertensão leve	(área de indicação amarela ⓳)	
	sistólica 140 – 159	diastólica 90 – 99
hipertensão média	(área de indicação laranja ⓳)	
	sistólica 160 – 179	diastólica100 – 109
hipertensão forte	(área de indicação vermelha ⓳)	
	sistólica ≥ 180	diastólica ≥ 110

AVISO
Uma tensão arterial demasiado baixa representa um risco de saúde, tal como a tensão arterial elevada! As tonturas poderão resultar em situações perigosas (p.ex. em escadas ou no trânsito)!

Manipulações e análises das medições

- Meça a sua tensão várias vezes, guarde os resultados e compare-os depois. Não tire conclusões de um único resultado!
- Os seus valores de tensão deveriam ser sempre analisados por um médico que conhece o seu historial clínico. Se utilizar o aparelho regularmente e registar os valores para o seu médico, informe o seu médico de vez em quando sobre a tendência que observa.
- Não se esqueça que os valores de medição da tensão diários dependem de muitos factores. Por exemplo, fumar, o consumo de álcool, medicamentos e trabalho físico influenciam as medições de diferente maneira.
- Meça a tensão antes das refeições.
- Antes de medir a tensão deveria descansar, no mínimo, 5-10 minutos.
- Se achar a sua tensão sistólica ou diastólica pouco normal (demasiado alta ou baixa), apesar de ter manuseado o aparelho correctamente, e verificar que isto acontece com frequência, deveria consultar o seu médico. Consulte o médico também quando um pulso irregular ou muito baixo não permite fazer medições.

Pôr em funcionamento

Colocar/substituir as pilhas

Antes de poder utilizar o aparelho, as pilhas fornecidas têm de ser inseridas. Na parte inferior do aparelho encontrase a tampa do compartimento das pilhas ❻. Abra-a e insira as 4 pilhas de 1,5 V, tipo AAA LR03, fornecidas. Tenha atenção aos pólos (assinalado no compartimento das pilhas). Volte a fechar o compartimento das pilhas. Substitua as pilhas quando o símbolo de substituição das pilhas ⓮ for exibido no mostrador ❽ ou quando o mostrador não exibir nada depois de ligar o aparelho.

Utilização de uma fonte de alimentação

Como alternativa pode utilizar o aparelho também com um adaptador de rede especial (medisana Art.–Nº 51125) que liga ao conector ❶ previsto na parte de trás do aparelho. Neste caso, as pilhas permanecem no aparelho. Com a inserção da ficha na parte de trás do medidor de tensão arterial, as pilhas são desligadas mecanicamente . Por isso, é necessário inserir primeiro a fonte de alimentação na tomada e, depois, conectá-la ao medidor de tensão arterial. Se o medidor de tensão arterial já não for utilizado, é preciso remover primeiro a ficha do medidor de tensão arterial e, depois, a fonte de alimentação da tomada. Assim, deixa de ser necessário introduzir constantemente a data e as horas.

Ajuste

1. Ajuste do utilizador:
Prima e mantenha premida a tecla SET ❺ com o aparelho desligado. No visor aparece »🧍1«, »🧍2« ou »🧍3«. Se premir a tecla MEM ❸ pode alternar entre Utilizador »🧍1«, »🧍2« ou »🧍3«. Para confirmar o utilizador, prima a tecla SET ❺. Segue-se o ajuste do número do ano.
Nota: Se escolheu «🧍3», os valores de medição não são memorizados.

2. Ajuste do ano:
Em seguida, a posição de introdução para o ano pisca. Pressione o botão MEM ❸ as vezes necessárias até aparecer o ano seleccionado. Para confirmar o ano, pressione o botão SET ❺. Depois, o aparelho comuta para o ajuste do mês e do dia.

3. Ajuste do mês e do dia:
Em seguida, a posição de introdução para o mês pisca. Pressione o botão MEM ❸ as vezes necessárias até aparecer o mês seleccionado. Para confirmar o mês, pressione o botão SET ❺. Prossiga com o ajuste do dia. Proceda como no ajuste do mês. Pressione o botão MEM ❸ as vezes necessárias até aparecer o dia seleccionado. Para confirmar o dia, pressione o botão SET ❺. Depois, o aparelho comuta para o ajuste da hora.

4. Ajuste da hora:
Em seguida, a posição de introdução para a hora pisca. Pressione o botão MEM ❸ as vezes necessárias até aparecer a hora seleccionada. Para confirmar a hora, pressione o botão SET ❺. Em seguida, a posição de introdução para os minutos pisca. Proceda como no ajuste da hora. Por fim, aparece **CL** no visor. Com isto pode eliminar valores eventualmente memorizados - ver capítulo »*Apagar a memória*». Confirme com a tecla SET ❺ para sair das configurações. Durante a substituição das pilhas, as introduções são apagadas e têm de ser novamente realizadas.

Colocação da braçadeira

1. Antes da utilização, insira a peça final da mangueira de ar na abertura do lado esquerdo do aparelho ❼.
2. Desloque o lado aberto da braçadeira através do aro em metal de modo a que o fecho de Velcro se encontre no lado exterior estabelecendo uma forma cilíndrica (Fig.**1**). Desloque a braçadeira através da parte superior do seu braço esquerdo.
3. Posicione o tubo de ar no centro do braço no prolongamento do dedo médio (Fig.**2**) (***a***). Para tal, a margem inferior da braçadeira deve encontrar-se 2 - 3 cm acima da curva do cotovelo (***b***). Estique a braçadeira e feche o fecho de Velcro (***c***).
4. Meça na parte superior do braço despido.
5. Só quando a braçadeira não pode ser colocada no braço esquerdo é que ela deve ser colocada no braço direito. As medições devem ser sempre realizadas no mesmo braço.
6. Posição de medição correcta quando está sentado (Fig. **3**).

Medir a tensão arterial

Após ter colocado a braçadeira de forma correcta, pode iniciar a medição.
1. Ligue o aparelho premindo o botão START/STOP⏻❹ .
2. Depois de premir o botão START/STOR⏻❹, ouvem-se dois sinais acústicos breves e todos os símbolos são exibidos no display. Através deste teste, verifica-se a indicação está completa.
3. O aparelho está pronto para medição e o carácter **0** pisca durante aprox. 2 segundos. O aparelho bombeia automaticamente a braçadeira de modo lento para medir a sua tensão arterial. A pressão crescente é exibida no display.
4. O aparelho bombeia a braçadeira o tempo necessário até alcançar uma pressão suficiente para a medição. Em seguida, o aparelho esvazia lentamente o ar da braçadeira e efectua a medição. Assim que o aparelho detectar um sinal, começa a piscar o símbolo do pulso ❤ no display. Para cada batimento cardíaco, que o aparelho recebe, ouve-se um sinal sonoro.
5. Quando a medição estiver concluída, ouve-se um sinal sonoro prolongado e a braçadeira é esvaziada. A pressão arterial sistólica e diastólica, bem como o valor do pulso são exibidos no mostrador ❽. De acordo com a classificação da tensão arterial conforme a OMS, o indicador da tensão arterial ⓳ aparece ao lado da respectiva barra colorida. Se o aparelho detectar um pulso fortemente irregular, aparece adicionalmente a indicação da arritmia 〰⓯.

AVISO
Não proceda a medidas terapêuticas com base nas medições de tensão realizadas por si. Nunca altere o doseamento do medicamento prescrito.

6. Os valores medidos são memorizados automaticamente na memória anteriormente selecionada (🧍1 ou 🧍2). Em cada memória podem ser guardados até 120 valores de medição com a hora e a data.
7. Os resultados de medição permanecem no ecrã. Se não forem pressionados mais botões, o aparelho desliga-se após aprox. 30 seg. de forma automática ou pode ser desligado com o botão START/STOP ⏻❹.

Transmissão *Bluetooth*® para a aplicação VitaDock+®

O medidor da tensão arterial **medisana BU 530** oferece a possibilidade de transmitir os seus dados de medição, via **Bluetooth**®, à aplicação VitaDock+®. A aplicação VitaDock+® oferece a possibilidade de uma avaliação detalhada, memorização e sincronização dos seus dados de medição entre vários aparelhos iOS e Android. Assim, tem sempre acesso aos seus dados e pode p. ex. partilhá-los com amigos ou o seu médico. Para isso, precisa de uma conta de utilizador gratuita, que pode criar em www.vitadock.com. Para Android e aparelhos móveis iOS, você pode descarregar as respetivas aplicações. Após cada medição, ocorre uma transmissão automática dos dados (desde que o **Bluetooth**® esteja ativado e configurado no recetor).
Durante a transferência, o símbolo « ᛒ » ⓲ pisca no visor. Depois de uma transferência bem-sucedida, aparece «**OK**». Se houver um erro na transferência, aparece «**Err**». Pode transferir os dados também mais tarde via **Bluetooth**®. Para isso, prima e mantenha premida a tecla START/STOP ⏻❹ , com o aparelho desligado, durante aprox. 5 segundos, até aparecer o símbolo « ᛒ »⓲no visor. Segue-se uma transferência de todos os dados memorizados do utilizador atualmente selecionado (🧍1 ou 🧍2).

Cancelar a medição

Caso seja necessário cancelar a medição, deve-se interromper a medição da tenção, sendo por que razão for (p.ex. desconforto do paciente), pode ser pressionado o botão START/STOP ⏻❹ em qualquer altura. O aparelho ventila imediatamente a braçadeira de forma automática.

Indicação dos valores memorizados

Este aparelho dispõe de 2 memórias distintas com uma capacidade de respectivamente 120 posições de memória. Os resultados são armazenados automaticamente na memória seleccionada. Para consultar os valores de medição memorizados, pressione o botão MEM ❸ com o aparelho desligado. Indicação dos valores memorizados. Se voltar a pressionar o botão MEM ❸, o display exibe a última medição efectuada. Se voltar a premir o botão MEM ❸, o mostrador exibe os respectivos valores de medição anteriores. Se, durante a exibição do último registo, não premir um botão, o aparelho desliga-se automaticamente após 8 segundos enquanto se encontrar no modo de consulta da memória. Premindo o botão START/STOP ⏻❹ , existe a possibilidade de abandonar a qualquer altura o modo de consulta da memória e de desligar simultaneamente o aparelho. Se na memória estiverem memorizados 120 valores de medição e se for memorizado um novo valor, o valor mais antigo é apagado.

Apagar a memória

Se tiver a certeza que quer eliminar permanentemente todos os valores memorizados, prima e mantenha premida, com o aparelho desligado, a tecla SET ❺ por aprox. 3 segundos e prima depois a tecla SET ❺ mais 6 vezes até aparecer **CL**. Se pressionar o botão START/STOP ⏻❷ , o **CL** pisca três vezes enquanto a memória é apagada. Se, em seguida, pressionar o botão MEM ❸, o display exibe **M** e "**no**", o que significa que a memória não contém dados.

Erros e eliminação

Indicações de erro

No caso de mensagens anormais, o display exibe os seguintes símbolos:

Símbolo	*Causa*	*Limpeza*
E-1	Sinal fraco ou pressão comuta espontaneamente	Coloque a braçadeira correctamente. Repita a medição de forma correcta.
E-2	Grande falha externa	A medição pode ser errada na proximidade de um telemóvel ou de outro aparelho de elevadas frequências. Não se mexa e não fale durante a medição.
E-3	Erro durante o enchimento	Coloque a braçadeira de forma correcta. Certifique-se de que a ligação ao aparelho está correcta. Volte a medir.
E-5	Tensão arterial anormal	Repita a medição após um intervalo de 30 minutos. Se tiver três medições anormais seguidas, consulte o seu médico.
▭	Pilha fraca	As pilhas estão fracas ou vazias. Substitua todas as quatro pilhas por pilhas novas 1,5 V LR03 do tipo AAA.

Eliminar avarias

Problema	*Verificar*	*Causa e soluções*
Sem serviço	Verifique a carga das pilhas. Verifique a colocação das pilhas.	Coloque pilhas novas. Coloque as pilhas conforme a prescrição.
Braçadeira não enche	Verifique se a ligação está bem colocada. Verifique se a ligação está interrompida ou se tem fugas.	Volte a colocar a ligação de forma firme. Use uma braçadeira nova.
Err aparece e a medição é interrompida	Verifique se ao encher a braçadeira mexeu o braço. Verifique se falou durante a medição.	Mantenha-se quieto. Não fale durante a medição.
Braçadeira com fugas	Verifique se a braçadeira está colocada de forma solta. Verifique se a braçadeira está danificada.	Coloque a braçadeira de forma fixa. Use uma braçadeira nova.

Quando não conseguir resolver um problema, entre em contacto com o fabricante. Não desmonte o aparelho.

Limpeza e conservação

Antes de limpar o aparelho, remova as pilhas. Limpe o aparelho e a braçadeira com um pano macio e ligeiramente humedecido com detergente suave. Nunca use agentes de limpeza agressivos, álcool, nafta, diluente ou benzina etc. Não mergulhe o aparelho nem nenhuma peça do mesmo em água. Tenha atenção para que não penetre humidade no interior do aparelho. Só volte a utilizar o aparelho quando este estiver completamente seco. Encha a braçadeira somente com ar quando se encontra colocada no braço. Não exponha o aparelho aos raios solares directos e proteja-o da sujidade e da humidade. Não exponha o aparelho a calor ou frio excessivo. Quando não usar o aparelho, guarde o mesmo na caixa. Guarde o aparelho num local limpo e seco.

Eliminação

Este aparelho não pode ser eliminado em conjunto com o lixo doméstico. Cada consumidor tem o dever de entregar qualquer aparelho eléctrico ou electrónico com ou sem substâncias nocivas nos postos de recolha públicos da sua cidade ou no seu revendedor especializado, para que possam ser eliminados ecologicamente.
Antes de eliminar o aparelho, remova as pilhas. Não elimine as pilhas vazias através do lixo doméstico, mas entregue-as nos postos de recolha especiais para pilhas ou coloque-as no pilhão.
Para mais informações sobre as formas de descarte, contacte as autoridades locais ou o seu revendedor.

Directivas e normas

Este medidor da tensão arterial corresponde às prescrições da norma UE para medidores de tensão arterial não invasivos. O aparelho está certificado em conformidade com as directivas CE e está provido do símbolo CE (símbolo de conformidade) "CE 0297". O medidor da tensão arterial corresponde às prescrições europeias EN 81060-1 e EN 81060-2. São cumpridas as especificações da diretiva UE «93/42/CEE do Conselho da Europa de 14 de Junho de 1993 relativa aos dispositivos médicos», bem como da diretiva RED 2014/53/CE. A declaração de conformidade completa pode ser requisitada em medisana GmbH, Jagenbergstrasse 19, 41468 Neuss, Alemanha, ou descarregada na Homepage da medisana (www.medisana.com).
Compatibilidade electromagnética: (ver folha anexa)

Dados técnicos

Nome e modelo	: **medisana** medidor da tensão arterial **BU 530**
Sistema de indicação	: indicação digital
Posições de memória	: 2 x 120 para dados de medição
Método de medição	: oscilométrica
Alimentação de tensão	: 6 V⎓, 4 pilhas de 1,5 V, tipo AAA LR03
Âmbito de medição da tensão arterial	: 0 – 299 mmHg
Âmbito de medição do pulso	: 40 – 199 batidas/min.
Desvio de medição máximo da pressão estática	: ± 3 mmHg
Desvio de medição máximo dos valores do pulso	: ± 5 % do valor
Criação de pressão	: automática com bomba
Saída de ar	: automática
Desactivação automática	: após aprox. 30 seg.
Condições de funcionamento	: +5 °C até +40 °C, 15 até 85 % de humidade rel. do ar máx.
Condições de armazenamento	: -20 °C até +55 °C, 10 até 85 % de humidade rel. do ar máx.
Dimensões	: aprox. 149 x 100 x 60 mm
Braçadeira	: 22 - 36 cm para adultos
Peso (unidade do aparelho)	: aprox. 333 g sem pilhas
Número de artigo	: 51174
Número EAN	: 40 15588 51174 5
Acessórios	: - Fonte de alimentação art. n.º 51125 / EAN 40 15588 51125 7 - Braçadeira M 22 – 36 cm para adultos com volume médio da parte superior do braço art. n.º 51168 / EAN 40 15588 51168 4 - Braçadeira L 32 - 42 cm para adultos com volume grande da parte superior do braço art. n.º 51169 / EAN 40 15588 51169 1

Devido aos constantes melhoramentos do produto, reservamos o direito a proceder a alterações técnicas e estéticas.

A respetiva versão atual deste manual de utilização pode ser consultada em www.medisana.com

Garantia/Condições de reparação

Em caso de garantia, contacte a sua loja especializada ou directamente o centro de assistência. Caso tenha que nos enviar o aparelho, por favor, indique o defeito e junte uma cópia da factura de compra.
São válidas as seguintes condições de garantia:
1. Para os produtos **medisana** concedemos uma garantia de 3 anos a partir da data de compra. Em caso de garantia, a data de compra deve ser comprovada com a factura de compra ou talão da compra.
2. Falhas derivadas de erros de material ou produção são eliminados dentro do tempo de garantia de forma gratuita.
3. Com a prestação da garantia não é concedido um prolongamento do tempo de garantia para o aparelho nem para os componentes substituídos.
4. Estão excluídos da garantia:
   a. todos os danos derivados de manuseamento inadequado, p.ex. devido a não cumprimento do manual de instruções.
   b. danos devido a manutenção ou intervenções por parte do comprador ou terceiros.
   c. danos de transporte que tenham surgido no percurso do fabricante para o consumidor ou no envio para o centro de assistência.
   d. acessórios que estão sujeitos a um desgaste normal como a braçadeira, as pilhas, etc..
5. Também é excluída a responsabilidade sobre danos seguintes a curto ou médio prazo, que sejam causados pelo aparelho, quando a falha for detectada no aparelho como caso de garantia.

medisana GmbH, Jagenbergstr. 19, 41468 NEUSS, ALEMANHA.

Pode consultar o endereço do centro de assistência na folha anexada em separado.

NL/FI

medisana®

Bloeddrukmeter BU 530

Bluetooth® SMART

Gebruiksaanwijzing

A.u.b. zorgvuldig lezen!

51174 Ver. 1.7 12/2020

NL Instrument en LCD display

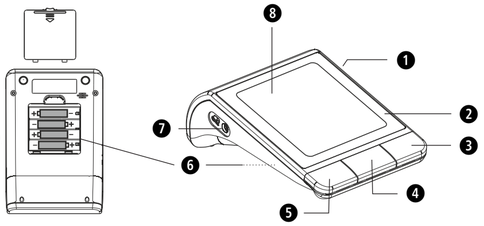

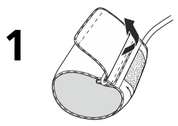

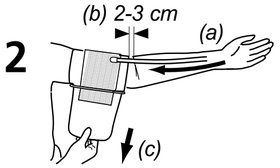

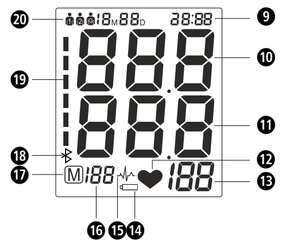

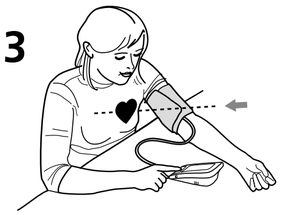

Verklaring van de symbolen

BELANGRIJK
Volg de gebruiksaanwijzing op!
Het niet naleven van deze instructie kan zware verwondingen of schade aan het toestel veroorzaken.

WAARSCHUWING
Deze waarschuwingen moeten in acht genomen worden om mogelijk letsel van de gebruiker te verhinderen.

OPGELET
Deze aanwijzingen moeten in acht genomen worden om mogelijke schade aan het toestel te verhinderen.

AANWIJZING
Deze aanwijzingen geven u nuttige bijkomende informatie bij de installatie of het gebruik.

Classificatie van het instrument: type BF

LOT-nummer

Producent

Productiedatum

Reglementair gebruik
- Het toestel is voor de meting van de bloeddruk aan de bovenarm bij volwassenen bestemd.

Tegenindicatie
- Het toestel is niet geschikt voor de bloeddrukmeting bij kinderen. Voor het gebruik bij oudere kinderen dient u het advies van uw arts in te winnen.
- Personen met aritmieën, diabetes, hart- en vaatziekten of een beroerte dienen het apparaat te gebruiken zoals voorgeschreven door uw arts.

Algemene oorzaken voor onjuiste metingen
- Neem voor een meting 5 tot 10 minuten rust en eet niks, drink geen alcohol, rook niet, voer geen lichamelijke werkzaamheden uit, sport niet en neem geen bad. Al deze factoren kunnen het meetresultaat beïnvloeden.
- Verwijder horloges en juwelen van de pols waaraan gemeten wordt.
- Meet altijd aan dezelfde pols (meestal links).
- Meet uw bloeddruk regelmatig en dagelijks op hetzelfde tijdstip, omdat de bloeddruk in de loop van de dag verandert.
- Alle pogingen van de patiënt de arm te ondersteunen, kunnen de bloeddruk verhogen.
- Zorg voor een comfortabele en ontspannen houding en span tijdens de meting de spieren van de arm waaraan wordt gemeten, niet aan. Gebruik, indien nodig, een kussen ter ondersteuning.
- Als de pols onder of boven het hart ligt, komt het tot een foute meting.
- Een losse of open manchet veroorzaakt een onjuiste meting.
- Door herhaaldelijk meten, hoopt het bloed zich in de arm op, wat tot een onjuist resultaat kan leiden. Opeenvolgende bloeddrukmetingen moeten worden uitgevoerd met pauzes van één minuut of nadat de arm zo omhoog is gehouden, dat het opgehoopte bloed weg kan stromen.

CE 0297

NL Veiligheidsinstructies

Lees de gebruiksaanwijzing, in het bijzonder de veiligheidsinstructies, zorvuldig door vooraleer u het apparaat gebruikt en bewaar de gebruiksaanwijzing voor verdergebruik. Als u het toestel aan derden doorgeeft, geef dan deze gebruiksaanwijzing absoluut mee.

- Het instrument is enkel bedoeld voor particulier gebruik. Mocht u bedenkingen voor de gezondheid hebben, consulteer uw dokter alvorens de bloeddrukmeter te gebruiken.
- Gebruik het instrument alleen als bedoeld in deze handleiding. Als u het instrument aan zijn eigenlijke bedoeling onttrekt vervalt uw recht op garantie.
- Indien u aan een ziekte lijdt zoals b.v. obliteratieve arteriële ziekte, raadpleegt u best uw arts voordat u het instrument toepast.
- Het instrument mag niet worden gebruikt om de har frequentie van een pacemaker te controleren.
- Zwangeren moeten de nodige voorzorgs maatregelen en hun individuele belastbaarheid in acht nemen, raadpleeg, indien nodig, uw dokter.
- Vraag uw arts om meer inlichtingen over uw bloeddruk. Zelfdiagnose en op eigen houtje behandelen op basis van de gemeten resultaten kan gevaarlijk zijn. Volg steeds de aanwijzingen van uw arts op.
- Mocht u tijdens een meting last zoals b.v. pijn in de bovenarm of andere ongemakken ondervinden, druk dan op de START/STOP-toets ❹ om de manchet meteen te ontluchten. Maak de manchet los en neem hem af van de bovenarm.
- Het apparaat werkt alleen correct met de passende manchet.
- Het apparaat is niet geschikt voor kinderen.
- Kinderen mogen het instrument niet gebruiken. Medische producten zijn geen speelgoed!
- Bewaar het apparaat buiten het bereik van kinderen.
- Leg de luchtslang niet om de hals. Hierbij ontstaat verstikkingsgevaar.
- Het inslikken van kleine onderdelen, zoals verpakkingsmateriaal, batterijen, het deksel van het batterijvak, enz. kan leiden tot verstikking.
- Voor het gebruik van het apparaat is de gebruiker verplicht te controleren of het apparaat veilig en correct functioneert.
- Alleen de meegeleverde manchet kan worden gebruikt. Deze manchet kan niet worden vervangen door andere manchetten. De manchet kan alleen worden vervangen door een manchet van exact hetzelfde type.
- Het apparaat mag niet worden gebruikt in ruimtes met intensieve straling of in de buurt van apparaten die intensieve straling afgeven, bijv. radiozenders, mobiele telefoons of magnetrons. Daardoor kunnen functionele storingen of onjuiste meetwaarden optreden.
- Gebruik het apparaat niet in de buurt van brandbaar gas (bijv. verdovingsgas, zuurstof of waterstof) of brandbare vloeistof (bijv. alcohol).
- Voer geen wijzigingen aan het apparaat uit.
- In geval van storingen mag u het instrument niet zelf herstellen. Laat herstellingen enkel door geautoriseerde serviceplaatsen uitvoeren.
- Bescherm het instrument tegen vocht. Mocht ooit vocht het instrument binnendringen, dient u de batterijen onmiddellijk te verwijderen en verdere toepassingen te vermijden. Stelt u zich in dit geval met uw gespecialiseerde handelaar in verbinding of informeer ons rechtstreeks.
- Gebruik voor de reiniging van het apparaat in geen geval verdunners (oplosmiddelen), alcohol of benzine.
- Bescherm het apparaat tegen harde klappen en laat het niet vallen.
- Gebruik geen mobiele telefoon in de nabijheid van het toestel. Dat kan tot functiestoringen leiden.
- Verwijder de batterijen, als u het apparaat langere tijd niet gebruikt.

VEILIGHEIDSINSTRUCTIES BETREFFENDE DE BATTERIJEN

- Batterien niet uit elkaar halen!
- Vervang de batterijen, zodra het batterijsymbool in het display verschijnt.
- Verwijder zwakke batterijen onmiddellijk uit het batterijvak, omdat deze kunnen leeglopen en het apparaat kunnen beschadigen!
- Verhoogd uitloopgevaar, contact met huid, ogen en slijmhuid vermijden! Bij contact met accuzuur de betreffende plaatsen onmiddellijk met overvloedig helder water spoelen en onmiddellijk een arts opzoeken!
- Mocht er een batterij ingeslikt zijn, dan moet onmiddellijk een arts opgezocht worden!
- Altijd alle batterijen tegelijk vervangen!
- Alleen batterijen van hetzelfde type gebruiken, geen verschillende types of gebruikte en nieuwe batterijen door elkaar gebruiken!
- Plaats de batterijen correct, neem de polariteit in acht!
- Verwijder de batterijen als u het apparaat minstens 3 maanden niet meer gebruikt.
- Batterijen uit de buurt van kinderen houden!
- Batterijen niet heropladen! **Er bestaat explosiegevaar!**
- Niet kortsluiten! **Er bestaat explosiegevaar!**
- Niet in het vuur werpen! **Er bestaat explosiegevaar!**
- Geef verbruikte batterijen en accu's niet met het gewone huisvuil mee, maar met het speciale afval of in een batterijverzamelstation in de vakhandel!

Instrument en LCD display

❶ Aansluiting voor voedingsapparaat ❷ Bloeddrukmeter ❸ MEM-toets (Geheugenoproep) ❹ START/STOP-toets ❺ SET-toets ❻ Batterijvak (aan de onderkant) ❼ Stekker voor de luchtslang ❽ LCD display ❾ Aanduiding van datum/tijd ❿ Aanduiding van de systolische druk ⓫ Aanduiding van de diastolische druk ⓬ Pols-symbool ⓭ Aanduiding van de polsfrequentie ⓮ Batterijwissel-symbool ⓯ Aritmie-display (hartritmestoornis) ⓰ Geheugenplaatsnummer ⓱ Geheugensymbool ⓲ **Bluetooth®**-symbool ⓳ Bloeddrukindicator (groen - geel - oranje - rood) ⓴ Gebruikersgeheugen 1 / 2 / gast

Omvang van de levering

Gelieve eerst te controleren of het instrument volledig is. Bij de levering horen:
- 1 **medisana** bloeddrukmeter **BU 530**
- 1 manchet met luchtslang
- 4 batterijen (type AAA, LR03) 1,5V
- 1 opbergzak
- 1 gebruiksaanwijzing

Mocht u bij het uitpakken een transportschade vaststellen, verzoeken wij u onmiddellijk uw handelaar te contacteren.

Wat betekent bloeddruk?

Bloeddruk is de druk die door elke hartslag in de vaten ontstaat. Wanneer het hart samentrekt (= systole) en bloed naar de arteriën pompt, leidt dit tot het stijgen van de druk. De hoogste waarde van deze druk wordt systolische druk genoemd en gedurende een bloeddrukmeting als eerste waarde gemeten. Wanneer de hartspier verslapt om nieuw bloed op te nemen, neemt ook de druk af in de arteriën. Wanneer de vaten ontspannen zijn, wordt de tweede waarde - de diastolische druk gemeten.

Hoe werkt de meting?

De **medisana BU 530** is een bloeddrukmeter, die de bloeddruk van de bovenarm meet. De meting wordt door een microprocessor bestuurt die met behulp van een druksensor de drukschommelingen analyseert die via de arterie ontstaan door het opblazen en aflaten van de bloeddrukmanchet.

Classificatie volgens de WHO

Deze cijfers zijn vastgelegd door de wereldgezondheidsorganisatie (WHO) los van de leeftijd.

Lage bloeddruk	systolisch <100	diastolisch <60
Normale bloeddruk	(groene gebied van het display ⓳) systolisch 100 - 139	diastolisch 60 - 89
Vormen van hoge bloeddruk		
Licht verhoogde bloeddruk	(gele gebied van het display ⓳) systolisch 140 – 159	diastolisch 90 – 99
Middelmatig verhoogde bloeddruk	(oranje gebied van het display ⓳) systolisch 160 – 179	diastolisch 100 – 109
Sterk verhoogde bloeddruk	(rode gebied van het display ⓳) systolisch ≥ 180	diastolisch ≥ 110

WAARSCHUWING
Te lage bloeddruk betekent net zo'n gezondheidsrisico als hoge bloeddruk! Aanvallen van duizeligheid kunnen leiden tot gevaarlijke situaties (b.v. op trappen of in het verkeer)!

Beïnvloeding en analyse van de metingen

- Meet meermalen uw bloeddruk, sla de resultaten op en vergelijk de deze vervolgens onder elkaar. Trek geen conclusie opgrond van een enkel resultaat.
- Uw bloeddrukwaarden dienen altijd door een arts te worden beoordeeld die vertrouwd is met uw medische voorgeschiedenis. Als u het instrument regelmatig gebruikt en de waarden registreert voor uw arts, informeer dan uw arts regelmatig over het verloop.
- Houd tijdens bloeddrukmetingen rekening ermee dat de dagelijkse waarden van vele factoren afhankelijk zijn. Factoren zoals roken, alcohol, medicijnen en lichamelijk werk beïnvloeden de meetwaarden op verschillende manier.
- Meet uw bloeddruk voor de maaltijden.
- Rust minstens 5-10 minuten voordat u uw bloeddruk meet.
- Neem, als u een buitengewone (te hoge of te lage) systolische of diastolische waarde van de meting constateert, hoewel het instrument op de juiste manier is gebruikt, contact op met uw arts, indien deze waarde ook na een aantal metingen blijft verschijnen. Dit geldt ook voor de zeldzame gevallen dat door een onregelmatige of zeer zwakke pols de meting wordt verhinderd.

Voor het Gebruik

Het plaatsen/vervangen van de batterijen

Voordat u het instrument kunt gebruiken dient u de bijgaande batterijen in te zetten. Aan de onderkant van het instrument bevindt zich het deksel van het batterijvak ❻. Maak het deksel open, verwijder het en leg er de 4 bijgeleverde 1,5 V batterijen type AA LR6 in. Neem daarbij de polariteit in acht (zoals in het batterijvak gemerkt). Sluit het batterijvak opnieuw. Verwissel van batterijen als het gelijknamige symbool ⓮ op het display ❽ verschijnt of als het display na het inschakelen van het instrument niets aangeeft.

Gebruik van een adapter

Alternatief kunt u het instrument ook met een speciaal voedingsapparaat gebruiken (medisana art.–nr. 51125) dat aan de hiervoor bestemde aansluiting ❶ aan de achterzijde van het instrument wordt aangesloten. Daarbij blijven de batterijen in het apparaat. Door het insteken van de stekker aan de achterzijde van de bloeddrukmeter worden de batterijen mechanisch uitgeschakeld. Het is dus nodig, eerst de adapter in de contactdoos te steken en dan met de bloeddrukmeter te verbinden. Als de bloeddrukmeter niet meer wordt gebruikt, moet eerst de stekker uit de bloeddrukmeter en dan de adapter uit de contactdoos worden getrokken. Daardoor voorkomt u dat u datum en tijd iedere keer opnieuw moet invoeren.

Instelling

1. Instelling van de gebruiker:
Schakel het toestel uit en druk op de SET-Toets ❺. Hou de toets ingedrukt. Op het display verschijnt „ 🧍1 “, „ 🧍2 “ of „ 🧍G “. Door te drukken op de MEM-toets ❸ kunt u kiezen tussen Gebruiker „ 🧍1 “, Gebruiker „ 🧍2 “ of „ 🧍G “. Om de gebruiker te bevestigen drukt u op de SET-toets ❺. Daarna komt u bij het instellen van het jaartal.
Aanwijzing: Wanneer u „ 🧍G “ hebt gekozen, worden de meetwaarden niet opgeslagen.

2. Instelling van het jaartal:
De invoer voor het jaartal knippert. Druk de MEM-toets ❸ zo vaak in tot het gewenste jaartal verschijnt. Druk de SET-toets ❺ in om het jaartal te bevestigen. Daarna gaat u naar de instelling van maand en dag.

3. Instelling van maand en dag:
De invoer voor de maand knippert. Druk de MEM-toets ❸ zo vaak in tot de gewenste maand verschijnt. Druk de SET-toets ❺ in om de maand te bevestigen. Ga verder met de instelling van de dag. De dag wordt op dezelfde manier ingesteld als de maand. Druk de MEM-toets ❸ zo vaak in tot de gewenste dag verschijnt. Druk de SET-toets ❺ in om de dag te bevestigen. Daarna gaat u naar de instelling van het tijdstip.

4. Instelling van het tijdstip:
De invoer voor het uur knippert. Druk de MEM-toets ❸ zo vaak in tot het gewenste uur verschijnt. Druk de SET-toets ❺ in om het uur te bevestigen. De invoer voor de minuten knippert. De minuten wordt op dezelfde manier ingesteld als het uur. Vervolgens verschijnt er **CL** op het aanduidscherm. Hiermee kunt u eventueel opgeslagen waarden wissen - zie hoofdstuk *„Wissen van het geheugen“*. Gebruik de SET-toets ❺ ol de instellingen te verlaten. Bij het vervangen van batterijen gaan de ingevoerde gegevens verloren en moeten zij opnieuw worden ingevoerd.

Aanleggen van de manchet

1. Steek voor gebruik het uiteinde van de luchtslang in de opening aan de linkerkant van het apparaat ❼.
2. Schuif de open kant van de manchet zo door de metalen beugel, dat de klittenbandsluiting zich aan de buitenkant bevindt en er een cilindrische vorm (afb.**1**) ontstaat. Schuif de manchet over uw linker bovenarm.
3. Plaatst u de luchtslang op het midden van uw arm in het verlengde van de middelvinger (afb.**2**) (***a***). De onderkant van de manchet moet daarbij 2 à 3 cm boven de binnenkant van de elleboog liggen (***b***). Trekt u de manchet strak en sluit u de klittenbandsluiting (***c***).
4. Meet op de naakte bovenarm.
5. Alleen als de manchet niet rond de linker arm kan worden geplaatst legt u hem aan de rechter arm aan. Metingen dienen steeds op dezelfde arm te worden uitgevoerd.
6. Juiste meetpositie bij het zitten (afb. **3**).

De bloeddruk meten

Nadat u de manchet correct heeft omgedaan, kunt u met de meting beginnen.
1. Schakel het instrument in door op de START/STOP-toets ❹ te drukken.
2. Als de START/STOP-toets ❹ wordt ingedrukt, klinken er twee pieptonen en verschijnen alle tekens in het display. Door deze test kan de volledigheid van de indicatie worden gecontroleerd.
3. Het apparaat is klaar voor de meting en het cijfer **0** knippert voor ca. 2 seconden. De manchet wordt traag opgepompt om uw bloeddruk te meten. De toenemende druk wordt in het display weergegeven.
4. Het instrument blijft de manchet oppompen tot een voor de meting voldoende druk is bereikt. Vervolgens laat het instrument de lucht langzaam af uit de manchet en voert het de meting uit. Zodra het apparaat een signaal registreert, begint het polssymbool ❤ in het display te knipperen. Voor iedere harttoon die het apparaat ontvangt, weerklinkt er een pieptoon.
5. Als de meting is voltooid, weerklinkt er een lange pieptoon en wordt de manchet ontlucht. De systolische en diastolische bloeddruk alsmede de polswaarde verschijnen op het display ❽. Overeenkomstig de bloeddrukclassificatie volgens de WHO verschijnt de bloeddrukindicator ⓳ naast de bijbehorende gekleurde balk. Als het apparaat een onregelmatige pols vaststelt, verschijnt bovendien het Aritmiedisplay 📈 ⓯.

WAARSCHUWING
Neem op grond van een zelfmeting geen therapeutische maatregelen. Verander nooit de dosering van een door de dokter voorgeschreven geneesmiddel.

6. De gemeten waarden worden automatisch in het vooraf geselecteerde geheugen (🧍1 of 🧍2) opgeslagen. In ieder geheugen kunnen maximaal 120 meetwaarden met datum en tijd worden opgeslagen.
7. De meetresultaten blijven op het beeldscherm staan. Als er geen toets meer wordt ingedrukt, schakelt het apparaat na ca. 30 seconden automatisch uit. Het apparaat kan ook met de START/STOP-toets ❹ worden uitgeschakeld.

Bluetooth®-overdracht naar VitaDock+® App

De **medisana BU 530** biedt de mogelijkheid om uw meetgegevens via **Bluetooth®** naar de VitaDock+® App te sturen. De VitaDock+® App laat een gedetailleerde analyse, opslag en synchronisatie van uw meetgegevens tussen meerdere iOS- en Android-toestellen toe. U hebt zo altijd toegang tot uw gegevens en u kunt die ook met vrienden of met uw arts delen. Daartoe heeft u een gebruikersaccount nodig, dat u gratis kunt verkrijgen op www.vitadock.com. U kunt de geschikte Apps voor Android en iOS-mobiele toestellen downloaden. Na elke meting worden de gegevens automatische doorgestuurd (in zoverre **Bluetooth®** op het ontvangsttoestel geactiveerd en geconfigureerd is).
Tijdens de overdracht knippert het symbool „ ᛒ “ ⓲ op het aanduidscherm. Wanneer de overdracht gelukt is, verschijnt er **„OK“**. Wanneer er **„Err“** verschijnt op het aanduidscherm, is er een fout opgetreden bij de overdracht. U kunt de gegevens ook op een later tijdstip via **Bluetooth®** overmaken. Schakel het toestel uit. Druk dan op de START/STOP-knop ❹ en houd hem ca. 5 seconden lang ingedrukt, totdat het symbool „ ᛒ “ ⓲ op het aanduidscherm verschijnt. Nu worden alle opgeslagen gegevens van de momenteel ingestelde gebruiker (🧍1 of 🧍2) overgemaakt.

De meting afbreken

Als het nodig is, om wat voor reden dan ook, de bloeddrukmeting af te breken (bijv. onpasselijkheid van de patiënt), kan te allen tijde de START/STOP-toets ❹ worden ingedrukt. Het apparaat ontlucht de machet onmiddellijk automatisch.

Het weergeven van de opgeslagen waarden

Dit instrument beschikt over 2 aparte geheugens met een capaciteit van 120 geheugenplaatsen per geheugen. De resultaten worden automatisch in het geselecteerde geheugen opgeslagen. Om opgeslagen meetwaarden op te roepen, drukt u bij uitgeschakeld apparaat op de MEM-toets ❸. De gemiddelde waarden van de laatste 3 metingen verschijnen op het aanduidscherm. Als u de MEM-toets ❸ opnieuw indrukt, verschijnt de laatst uitgevoerde meting. Als u verder op de MEM-toets ❸ drukt worden telkens de vorige meetwaarden aangegeven. Als u bij de laatste invoer gekomen bent en u niet op een toets drukt, schakelt het apparaat in de geheugenafroep-modus na ca. 8 seconden automatisch uit. Door te drukken op de START/STOP-toets ❹ kunt u de geheugenafroep-modus altijd verlaten en het apparaat tegelijk uitschakelen. Als in het geheugen 120 meetwaarden zijn opgeslagen en wordt een nieuwe waarde opgeslagen, wordt de oudste waarde gewist.

Wissen van het geheugen

Wanneer u zeker weet dat u de opgeslagen waarden blijvend wil wissen, schakel het toestel dan uit en druk op de SET-toets ❺ en hou die gedurende ca. 3 seconden ingedrukt. Vervolgens drukt u nog 6 keer op de SET-toets ❺ tot er **CL** verschijnt op het aanduidscherm. Als u de START/STOP-toets ❹ indrukt, knippert **CL** drie keer, terwijl het geheugen wordt geleegd. Als u vervolgens de MEM-toets ❸ indrukt, verschijnen in het display **M** en **„no“**, wat betekent dat het geheugen geen gegevens bevat.

Fouten en oplossingen

Foutmeldingen

Bij ongebruikelijke metingen verschijnen de volgende symbolen in het display:

Symbool	*Oorzaak*	*Oplossing*
E-1	Zwak signaal of druk verandert plotseling	Doe de manchet correct om. Herhaal de meting op de juiste wijze.
E-2	Sterke externe storing	In de buurt van een mobiele telefoon of een ander apparaat met hoge frequentie kan de meting onjuist zijn. Beweeg u niet en praat tijdens een meting niet.
E-3	Fout bij het oppompen	Doe de manchet correct om. Controleer of de aansluiting correct in het apparaat zit. Meet opnieuw.
E-5	Buitengewone bloeddruk	Herhaal de meting na een rustperiode van 30 minuten. Wanneer u drie keer achter elkaar een buitengewoon resultaat heeft, dient u contact op te nemen met uw arts.
▭	Zwakke batterij	De batterijen zijn te zwak of leeg. Vervang alle vier de batterijen door nieuwe 1,5V-batterijen LR6 van het type AA.

Storingen verhelpen

Probleem	*Controleren*	*Oorzaak en oplossingen*
Geen vermogen	Controleer de batterij-sterkte. Controleer de positie van de batterijen.	Plaats nieuwe batterijen. Plaats de batterijen op de juiste wijze.
Pompt niet op	Controleer of de aan-sluiting goed zit. Contro-leer of de aansluiting gebroken of ondicht is.	Steek de aansluiting goed in. Gebruik een nieuwe manchet.
Err verschijnt en de meting wordt afgebroken	Controleer of u tijdens het oppompen de arm heeft bewogen. Controleer of u tijdens de meting heeft gesproken.	Blijf rustig. Praat tijdens de meting niet.
Ondichte manchet	Controleer of de manchet te los is omge-daan of is beschadigd.	Doe de manchet correct om. Gebruik een nieuwe manchet.

Wanneer u een probleem niet op kunt lossen, dient u contact op te nemen met de fabrikant. Neem het apparaat niet zelf uit elkaar.

Reiniging en onderhoud

Verwijder de batterijen voordat u het instrument reinigt. Maak het instrument en de manchet met een zachte doek schoon dat u met een mild zeepsop lichtjes bevochtigt. Gebruik in geen geval bijtende reinigingsmiddelen, alcohol, nafta, verdunners of benzine, enz. Dompel noch het apparaat, noch eventuele accessoires onder water. Let op dat er geen vocht in het apparaat dringt.
Gebruik het instrument pas nadat het volledig droog is.
Het manchet mag alleen opgeblazen worden als het op de pols is bevestigd. Stel het instrument niet bloot aan de felle zon en bescherm het tegen vuil en vocht. Stel het apparaat niet bloot aan extreme hitte of kou. Als u het apparaat niet gebruikt, bewaar het dan in de verpakking. Bewaar het apparaat op een schone en droge plaats.

Afvalbeheer

Dit apparaat mag niet samen met het huishoudelijk afval worden aangeboden. Iedere consument is verplicht, alle elektrische of elektronische apparaten, ongeacht of die schadelijke stoffen bevatten of niet, bij een milieudepot in zijn stad of bij de handelaar af te geven, zodat ze op een milieuvriendelijke manier kunnen worden verwijderd.
Haal de batterijen uit het apparaat voordat u het apparaat verwijdert. Gooi gebruikte batterijen niet bij het huisvuil, maar breng deze naar de daarvoor bestemde afvalverwerking of lever deze in bij een speciaal daarvoor bestemd inzamelstation bij de supermarkt of elektrawinkelier.
Wendt u zich betreffende het afvalbeheer tot uw gemeente of handelaar.

Richtlijnen / normen

Deze bloeddrukmeter beantwoordt aan de eisen van de EU-norm voor nietinvasieve bloeddrukmeetinstrumenten. Het is gecertificeerd volgens de EGrichtlijnen en voorzien van het CE-merk (conformiteitsmerk) "CE 0297". De bloeddrukmeter beantwoordt aan de Europese voorschriften EN 81060-1 en EN 81060-2. De voorschriften van de EU-richtlijn „93/42/EWG van de Raad van 14 juni 1993 inzake medische producten“ zijn vervuld, evenals die van de RED 2014/53/EG. De volledige conformiteitsverklaring kunt u via medisana GmbH, Jagenbergstrasse 19, 41468 Neuss, Duitsland opvragen of ook op de medisana homepage (www.medisana.nl) downloaden.

Elektromagnetische verdraagbaarheid: (zie aparte bijlage)

Technische gegevens

Benaming en model	: **medisana** bloeddrukmeter **BU 530**
Weergavesysteem	: digitale weergave
Geheugenplaatsen	: 2 x 120 voor meetgegevens
Meetmethode	: oscillometrisch
Voeding	: 6 V⎓, 4 x 1,5 V batterijen AAA LR03
Meetbereik bloeddruk	: 0 – 299 mmHg
Meetbereik pols	: 40 – 199 polsslagen/min.
Maximale meetafwijking van de statische druk	: ± 3 mmHg
Maximale meetafwijking van de polswaarden	: ± 5 % van de waarde
Drukopwekking	: automatisch door pomp
Lucht aflaten	: automatisch
Autom. uitschakeling	: na ca. 30 sec.
Operationele voorwaarden	: +5 °C tot +40 °C, 15 tot 85 % max. relat. luchtvochtigheid
Opslagvoorwaarden	: -20 °C tot +55 °C, 10 tot 85 % max. relat. luchtvochtigheid
Afmetingen	: ca. 149 x 100 x 60 mm
Manchet	: 22 - 36 cm voor volwassenen
Gewicht (apparaateenheid)	: ca. 333 g zonder batterijen
Artikel-nummer	: 51174
EAN-nummer	: 40 15588 51174 5
Speciaal onderdeel	: - Netadapter Art.-nr. 51125 / EAN 40 15588 51125 7 - 22 – 36 cm M manchet voor volwassenen met een normale bovenarmomvang Art.-nr. 51168 / EAN 40 15588 51168 4 - 32 - 42 cm L manchet voor volwassenen met een groete bovenarmomvang Art.-nr. 51169 / EAN 40 15588 51169 1

In het kader van onze voortdurende inspanningen naar verbeteringen, behouden wij ons het recht voor om qua vormgeving en op technisch gebied veranderingen aan ons product door te voeren.

De actuele versie van deze gebruiksaanwijzing vindt u op www.medisana.com

Garantie/reparatievoorwaarden

Neem in het geval van garantie contact op met uw speciaalzaak of met de klantenservice. Indien u het apparaat op moet sturen, geef dan het defect aan en voeg een kopie van de kwitantie bij. Hierbij gelden de volgende garantievoorwaarden:
1. Voor de producten van **medisana** geldt een garantietermijn van 3 jaar vanaf de datum van aankoop. Deze kan door middel van de verkoopbon of factuur worden aangetoond.
2. Alle klachten, die het gevolg zijn van materiaal- en/of fabricagefouten worden binnen de garantietermijn kosteloos verholpen.
3. Een geval van garantie leidt niet tot automatische verlenging van de garantietermijn, noch voor het apparaat zelf noch voor de vervangbare onderdelen.
4. Uitgesloten van garantie zijn:
   a. Alle schade die ontstaan is door ondeskundige behandeling, b.v. het niet op de juiste wijze volgen van de gebruiksaanwijzing
   b. Beschadigingen, die zijn ontstaan door reparaties door de koper of een ander onbevoegd persoon.
   c. Transportschade, die is ontstaan op weg van de verkoper naar de verbruiker of tijdens het opsturen naar de klantendienst.
   d. Toebehoren, die onderhevig zijn aan slijtage.
5. De fabrikant neemt geen verantwoording voor directe of indirecte vervolgschade die door het apparaat veroorzaakt wordt. Ook niet als de schade aan het apparaat als garantiegeval erkend is.

medisana GmbH, Jagenbergstr. 19, 41468 NEUSS, DUITSLAND.

Het serviceadres kunt u vinden op het apart bijgevoegde blad.

NL/FI

medisana®

Olkavarren verenpainemittari

BU 530

Bluetooth® SMART

Käyttöohje

Lue huolellisesti läpi!

FI Laite ja LCD-näyttö

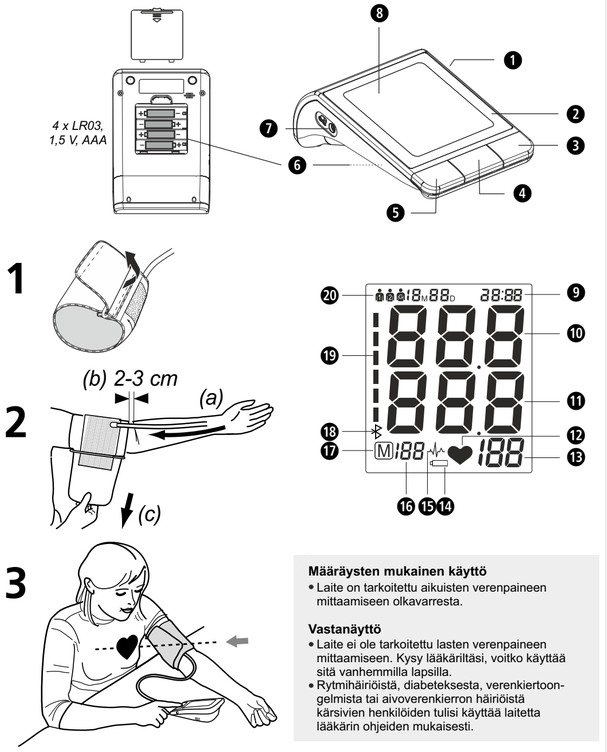

Määräysten mukainen käyttö

- Laite on tarkoitettu aikuisten verenpaineen mittaamiseen olkavarresta.

Vastanäyttö

- Laite ei ole tarkoitettu lasten verenpaineen mittaamiseen. Kysy lääkäriltäsi, voitko käyttää sitä vanhemmilla lapsilla.
- Rytmihäiriöistä, diabeteksesta, verenkiertoongelmista tai aivoverenkierron häiriöistä kärsivien henkilöiden tulisi käyttää laitetta lääkärin ohjeiden mukaisesti.

Kuvan selitys

TÄRKEÄÄ
Noudata käyttöohjetta! Näiden ohjeiden noudattamatta jättäminen voi aiheuttaa loukkaantumisen tai laitteen vaurioitumisen.

VAROITUS
Noudata näitä varoitusohjeita niin voit estää käyttäjän mahdollisen loukkaantumisen.

HUOMIO
Noudata näitä ohjeita niin voit estää laitteen mahdollisen vaurioitumisen.

OHJE
Näistä ohjeista saat hyödyllistä tietoa asennusta ja käyttöä koskien.

Laiteluokitus: Tyyppi BF

LOT-numero

Laatija

Valmistuspäivämäärä

Yleiset syyt mittauksen epäonnistumiseen

- Lepää 5-10 minuuttia ennen mittausta, älä syö mitään, älä juo alkoholia, älä polta tupakkaa, älä tee ruumiillista työtä, älä harrasta urheilua äläkä mene kylpyyn. Kaikki nämä seikat voivat vaikuttaa mittaustuloksiin.
- Ota kellot ja korut pois siitä ranteesta, josta mittaus suoritetaan.
- Mittaa aina samasta ranteesta (yleensä vasemmalta).
- Mittaa verenpaineesi säännöllisesti, päivittäin samaan aikaan, koska verenpaine vaihtelee päivän mittaan.
- Kaikki potilaan yritykset tukea olkavartta voivat nostaa verenpainetta.
- Ole mukavassa ja rennossa asennossa ja, älä jännitä mitattavan puolen olkavarren lihaksia. Käytä tarvittaessa tukityynyä.
- Jos rannetta pidetään sydämen ylä- tai alapuolella, mittaustuloksesta tulee virheellinen.
- Liian löysä tai avoin mansetti vääristää mittaustuloksia.
- Jos mittauksia tehdään useita peräkkäin, olkavarren veri voi pakkaantua, mikä voi vääristää tuloksia. Peräkkäisten mittausten välillä tulisi olla 1 minuutin pituinen tauko tai ensin olkavartta on pidettävä ylhäällä, että pakkautunut veri pääsee virtaamaan vapaasti.

CE 0297

FI Turvallisuusohjeita

Lue seuraavat käyttöohjeet huolellisesti kokonaan, erityisesti turvallisuusohjeet, ennen kuin käytät laitetta ja säilytä ohjeet mahdollista myöhempää käyttöä varten. Jos annat laitteen eteenpäin, anna myös aina tämä käyttöohje mukana.

- Laite on tarkoitettu ainoastaan yksityiseen käyttöön. Jos sinulla on terveyteen liittyviä kysymyksiä, keskustele lääkärisi kanssa ennen laitteen käyttöä.
- Käytä laitetta ainoastaan sen tarkoituksen mukaan käyttöohjetta noudattaen. Väärinkäyttö johtaa takuun raukeamiseen.
- Keskustele lääkärisi kanssa ennen laitteen käyttöä, jos sinulla on sairauksia, esim. perifeerinen ahtauttava valtimosairaus.
- Laitetta ei saa käyttää tahdistimen sykkeen tarkkailuun.
- Jos olet raskaana, ota huomioon tarvittavat varotoimenpiteet ja yksilöllinen rasitus, kysy tarvittaessa neuvoa lääkäriltäsi.
- Kysy lääkäriltäsi lisätietoa verenpaineestasi. Potilaan itse tekemä diagnoosi ja hoito mittaustulosten perusteella saattavat olla vaarallisia. Noudata näin ollen aina lääkärisi ohjeita.
- Jos mittauksen aikana esiintyy epämiellyttäviä oireita, esim. kipua olkavarressa tai muita oireita, toimi seuraavasti: Tyhjennä mansetti välittömästi painamalla START/STOP painiketta ❹ ⏻ . Avaa mansetti ja ota se pois olkavarresta.
- Vain oikeanlainen mansetti takaa laitteen toiminnan.
- Laite ei sovi lapsille.
- Lasten ei saa käyttää laitetta. Lääketieteelliset laitteet eivät ole leluja!
- Pidä laite poissa lasten ulottuvilta.
- Ilmaletkua ei saa vetää kaulan ympärille tukehtumisvaaran vuoksi.
- Pienten osien, esim. pakkausmateriaalin, akkujen, akkukotelon kannen ym. nieleminen aiheuttaa tukehtumisvaaran.
- Käyttäjän on ennen käyttöä varmistettava, että laite toimii oikein ja turvallisesti.
- Käytä ainoastaan mukana toimitettua mansettia. Sitä ei voi vaihtaa toiseen mansettiin. Sen voi korvata ainoastaan juuri saman tyypin mansetilla.
- Laitetta ei saa käyttää voimakkaasti säteilevissä tiloissa tai voimakkaasti säteilevien laitteiden, esim. radiolähetinten, matkapuhelinten tai mikroaaltouunien lähellä. Muutoin toiminta voi häirintyä tai mittaustulokset voivat vääristyä.
- Laitetta ei saa käyttää palavien kaasujen (puudutusaineet, happi tai vety) tai palavien nesteiden (alkoholi) lähellä.
- Laitetta ei saa muokata millään tavalla.
- Jos laitteeseen tulee häiriöitä, älä korjaa sitä itse, vaan anna korjaukset valtuutetulle huoltoliikkeelle.
- Suojaa laite kosteudelta. Jos laitteeseen kuitenkin pääsee kosteutta, tulee paristot poistaa välittömästi ja välttää muuta käyttöä. Ota tässä tapauksessa yhteyttä kauppiaaseen tai suoraan valmistajaan.
- Älä puhdista laitetta liuottimilla, alkoholilla tai bensiinillä.
- Suojaa laitetta kovilta iskuilta ja putoamiselta.
- Älä käytä matkapuhelimia laitteen läheisyydessä. Tästä saattaa aiheutua toimintahäiriöitä.
- Poista paristot, jos et käytä laitetta pidempään aikaan.

PARISTOJEN TURVALLISUUSOHJEITA

- Akkuja ja paristoja ei saa purkaa!
- Vaihda paristot, kun näytölle tulee paristosymboli.
- Poista heikot paristot välittömästi paristolokerosta, koska ne voivat vuotaa ja vaurioittaa laitetta!
- Kohonnut vuotovaara, vältä kontaktia ihon, silmien ja limakalvojen kanssa! Jos joudut akkuhapon kanssa kosketuksiin, huuhtele vastaavat kohdat välittömästi runsaalla vedellä ja hakeudu lääkärin hoitoon!
- Jos paristo tai akku nielaistaan, hakeudu välittömästi lääkärin hoitoon!
- Vaihda kaikki akut ja paristot samaan aikaan!
- Käytä ainoastaan saman tyypin paristoja, eri tyyppien paristoja tai uusia ja käytettyjä samaan aikaan ei saa käyttää samassa laitteessa!
- Aseta paristot oikein paikalleen, huomioi napaisuus!
- Poista paristot, ellet käytä laitetta vähintään 3 kuukauteen.
- Pidä paristot poissa lasten ulottuvilta!
- Akkuja ja paristoja ei saa ladata! **Räjähdysvaara!**
- Liitä oikein! **Räjähdysvaara!**
- Älä heitä tuleen! **Räjähdysvaara!**
- Älä heitä käytettyjä paristoja ja akkuja talousjätteen sekaan, vaan ongelmajätteisiin tai paristojen keräyspisteisiin!

Laite ja LCD-näyttö

❶ Liitäntä verkko-osalle ❷ Verenpainemittari ❸ MEM-painike (muistin haku) ❹⏻ START/STOP-painike ❺ SET-painike
❻ Paristolokero (alapuolella) ❼ Ilmaletkun pistokeliitäntä ❽ LCD-näyttö
❾ Päivämäärän/kellonajan näyttö ❿ Systolisen paineen näyttö
⓫ Diastolisen paineen näyttö ⓬ Pulssi-symboli ⓭ Pulssitaajuuden näyttö
⓮ Paristonvaihto-symboli ⓯ Arrytmia-näyttö (sydämen rytmihäiriö)
⓰ Muistipaikan numero ⓱ Muistisymboli ⓲ **Bluetooth®**-merkki
⓳ Verenpaineen ilmaisin (vihreä - keltainen - oranssi - punainen)
⓴ Käyttäjätesti 1 / 2 / vieras

Toimituskokonaisuus

Tarkasta ensin, onko laitteessa kaikki osat. Toimituskokonaisuuteen kuuluu:
- 1 **medisana** verenpainemittari **BU 530**
- 1 ilmaletkulla varustettu mansetti
- 4 paristoa (tyyppi AAA, LR03) 1,5V
- 1 säilytyspussi
- 1 käyttöohje

Jos huomaat kuljetusvaurioita purkaessasi laitetta pakkauksesta, ota välittömästi yhteyttä kauppiaaseesi.

Mikä verenpaine on?

Verenpaine on paine, joka muodostuu jokaisen sydämenlyönnin aikana verisuonissa. Kun sydän supistuu (= Systole) ja pumppaa verta valtimoihin, ja paine nousee. Paineen korkeinta arvoa kutsutaan systoliseksi paineeksi ja se on verenpaineen mittauksessa ensimmäinen arvo. Kun sydänlihas lepää ottaakseen lisää verta, paine valtimoissa laskee. Kun verisuonet ovat lepotilassa, mitataan toinen arvo - diastolinen paine.

Kuinka mittaus tapahtuu?

medisana BU 530 on verenpainemittari, joka on tarkoitettu verenpaineen mittaukseen olkavarresta. Mittauksen suorittaa mikroprosessori, joka arvioi verenpainemansettia pumpattaessa ja ilmaa poistettaessa suonistossa syntyvät paineerot paineanturin avulla.

Verenpaineluokitus WHO.n mukaan

Maailman terveysjärjestö (WHO) on määritellyt nämä arvot ikää huomioon ottamatta.

Matala verenpaine	systolinen <100	diastolinen <60
Normaali verenpaine	(vihreä näyttöalue ⓳) systolinen 100 - 139	diastolinen 60 - 89
Verenpainetaudin muotoja		
lievästi kohonnut verenpaine	(keltainen näyttöalue ⓳) systolinen 140 – 159	diastolinen 90 – 99
kohtalaisesti kohonnut verenpaine	(oranssi näyttöalue ⓳) systolinen 160 – 179	diastolinen 100 – 109
huomattavan kohonnut verenpaine	(punainen näyttöalue ⓳) systolinen ≥ 180	diastolinen ≥ 110

VAROITUS
Liian alhainen verenpaine on yhtä lailla terveysriski kuin liian korkea verenpaine! Huimauskohtaukset saattavat aiheuttaa vaarallisia tilanteita (esim. portaissa tai liikenteessä)!

Mittauksiin vaikuttaminen ja mittausten arvioiminen

- Mittaa verenpaine useampaan kertaan ja tallenna tulokset ja vertaa tuloksia sitten keskenään. Älä tee johtopäätöksiä yksittäisen mittaustuloksen perusteella.
- Anna sellaisen lääkärin arvioida verenpainearvosi, joka tuntee aikaisemman terveydentilasi ja sairautesi. Kun käytät laitetta säännöllisesti ja kirjoitat arvot muistiin lääkäriä varten, on hyvä kertoa lääkärille tuloksista silloin tällöin.
- Muista verenpainetta mitatessasi, että päivittäisiin arvoihin vaikuttavat monet eri tekijät. Tupakointi, alkoholin käyttö, lääkkeet ja ruumiillinen työ vaikuttavat mittaustuloksiin eri tavoin.
- Mittaa verenpaine ennen ruokailua.
- Ennen verenpainemittausta on levättävä vähintään 5-10 minuuttia.
- Jos systolinen tai diastolinen mittausarvo vaikuttaa epätavalliselta (liian korkealta tai liian matalalta), vaikka mittaus on suoritettu oikein, ja tämä toistuu useammalla mittauskerralla, on syytä ottaa yhteys lääkäriin. Joskus on myös mahdollista, että mittaus ei onnistu siksi, että pulssi on epäsäännöllinen tai heikko. Silloin on myös syytä ottaa yhteys lääkäriin.

Käyttöönotto

Paristojen asettaminen/vaihtaminen

Oheiset paristot tulee asettaa paikalleen, ennen kuin laitteen voi ottaa käyttöön. Paristolokeron kansi ❻ on laitteen alapuolella. Avaa kansi ja aseta 4 mukana toimitettua AAA LR03 -tyyppistä 1,5 V-paristoa lokeroon. Huomioi samalla napaisuus (merkitty paristolokeroon). Sulje paristolokero. Vaihda paristot kun paristonvaihtosymboli ⓮ tulee näytölle ❽ tai jos näyttöön ei ilmesty laitteen virran kytkemisen jälkeen mitään.

Verkkolaitteen käyttö

Vaihtoehtoisesti voit käyttää laitetta myös erityisen verkkovirtasovittimen (medisana tuotenro: 51125) kanssa. Laite kiinnitetään siihen tarkoituksen varattuun liittimeen mittarin oikeassa sivussa ❶ . Tällöin paristot pysyvät laitteessa. Kun pistoke työnnetään verenpainemittarin taustapuolelle, paristot kytkeytyvät mekaanisesti pois päältä. Siksi verkkolaite tulee ensin liittää pistorasiaan ja vasta sitten verenpainemittariin. Jos verenpainemittaria ei enää käytetä, tulee pistoke irrottaa ensin verenpainemittarista ja sitten vasta verkkolaite pistorasiasta. Näin estetään se, että päiväys ja kellonaika on säädettävä joka kerta uudelleen.

Asetukset

1. Käyttäjän asetukset:
Kun laite ei ole päällä, paina ja pidä laitteen SET-painiketta ❺ alhaalla. Näytölle ilmestyy " 👤 ", " 👤2 " tai " 👤G ". Valitse käyttäjä " 👤 ", käyttäjä " 👤2 " tai " 👤G " (vieras) painamalla MEM-painiketta ❸ . Vahvista valittu käyttäjä painamalla SET-painiketta ❺ . Tämän jälkeen voit asettaa vuosiluvun.
Huomaa: Jos olet valinnut "👤G:n", mittausarvoja ei tallenneta.

2. Vuosiluvun asetukset:
Vuoden syöttökohta vilkkuu. Paina MEM-painiketta ❸ kunnes haluamasi vuosiluku tulee näkyviin. Vahvista vuosiluku painamalla SET-painiketta ❺ . Sen jälkeen pääset kuukauden ja päivän asetukseen.

3. Kuukauden ja päivän asetukset:
Kuukauden syöttökohta vilkkuu. Paina MEM-painiketta ❸ kunnes haluamasi kuukausi tulee näkyviin. Vahvista kuukausi painamalla SET-painiketta ❺ . Jatka päivän asetuksella. Toimi kuten kuukautta asettaessasi. Paina MEM-painiketta ❸ kunnes haluamasi päivä tulee näkyviin. Vahvista päivä painamalla SET-painiketta ❺ . Sitten pääset kellonajan asetuksiin.

4. Kellonajan asetukset:
Tunnin syöttökohta vilkkuu. Paina MEM-painiketta ❸ kunnes haluamasi tunti tulee näkyviin. Vahvista tunti painamalla SET-painiketta ❺ . Minuutin syöttökohta vilkkuu. Toimi kuten tuntia asettaessasi. Lopuksi näytölle ilmestyy **CL**. Näin voit poistaa tallennetut arvot - katso kappale "*Tallennettujen arvojen poistaminen*". Pääset pois asetuksista käyttämällä SET-painiketta ❺ . Syötöt katoavat kun vaihdat paristot ja ne tulee asettaa uudelleen.

Mansetin kiinnitys

1. Ennen käyttöä aseta ilmaletkun päätykappale laitteen vasemman puolen aukkoon ❼ .
2. Työnnä mansetin avoin puoli metallikaaren läpi niin, että tarrakiinnitys sijaitsee ulkopuolella ja että mansetti muodostaa sylinterin (**kuva 1**). Työnnä mansetti vasempaan olkavarteesi.
3. Aseta ilmaletku käsivarren puoliväliin keskisormen jatkeeksi (**kuva 2**) (***a***). Mansetin alareunan tulisi tällöin sijaita 2 - 3 cm kyynerpään yläpuolella (***b***). Kiristä mansetti ja sulje tarrakiinnitys (***c***).
4. Suorita mittaus paljaasta olkavarresta.
5. Aseta mansetti oikeaan olkavarteen vain silloin, jos sitä ei voida asettaa vasempaan olkavarteen. Suorita mittaukset aina samasta käsivarresta.
6. Oikea mittausasento istuen (**kuva 3**).

Verenpaineen mittaus

Voit aloittaa mittauksen, kun mansetti on kunnolla paikallaan.

1. Kytke laitteeseen virta painamalla START/STOP-painiketta⏻❹ .
2. Kun painat START/STOP-painiketta ⏻❹ , kuulet kaksi lyhyttä piipausta ja kaikki merkit tulevat näytölle. Tällä testillä voit tarkastaa näytön täydellisyyden.
3. Laite on miattausvalmis ja luku **0** vilkkuu noin 2 sekuntia. Laite täyttää mansetin automaattisesti hitaasti mitatakseen verenpaineesi. Nouseva paine näkyy näytöllä.
4. Laite pumppaa mansettia, kunnes mittaukseen riittävä paine on saavutettu. Lopussa laite päästää hitaasti mansetista ilman ja suorittaa mittauksen. Kun laite saa signaalin, alkaa pulssin symboli ❤ vilkkua. Jokaista laitteen vastaanottamaan sydämenlyöntiä kohden kuuluu piippaus.
5. Kuulet pitkän piippauksen ja mansetti löystyy, kun mittaus on valmis. Systolinen ja diastolinen verenpaine sekä sykearvo tulevat näkyviin näytölle ❽ . Verenpaineen ilmaisin ⓳ näkyvät WHO: n verenpaineen luokittelua vastaavasti siihen kuuluvan Palkin vieressä. Jos laite havaitsee epäsäännöllisen sykkeen, näkyviin myös arrytmia-näyttö ⓯.

VAROITUS
Älä tee itsenäisen mittauksen vuoksi mitään terapeuttisia toimenpiteitä. Määrättyjen lääkkeiden annostelua ei saa koskaa muuttaa.

6. Mitatut arvot tallennetaan automaattisesti valittuun muistiin (👤 tai 👤2). Jokaiseen muistiin voi tallentaa jopa 120 mittausarvoa kellonajalla ja päivämäärällä.
7. Mittaustulokset jäävät näytölle. Jos et paina enää mitään painiketta, laite sulketuu noin 30 sek. kuluttua automaattisesti tai sen voi sulkea painamalla START/STOP-painiketta ⏻❹ .

Bluetooth®-siirto VitaDock+® App -sovellukseen

medisana BU 530 on mahdollista siirtää mittaustiedot **Bluetooth®** avulla VitaDock+® App-sovellukseen. VitaDock+® App-sovellus mahdollistaa mittaustietojen yksityiskohtaisen arvioinnin, tallennuksen ja synkronoinnin useiden iOS- ja Android-laitteiden välillä. Näin tietosi ovat aina käytettävissä ja voit näyttää ne esim. ystäville tai lääkärille. Tätä varten tarvitset ilmaisen käyttäjätilin, jonka voit luoda web-osoitteessa www.vitadock.com. Vastaavat sovellukset voidaan ladata Androidja iOS-mobiililaitteisiin. Tiedot siirretään automaattisesti jokaisen mittauksen jälkeen (jos **Bluetooth®** on aktivoitu ja konfiguroitu vastaanottajalaitteessa).
Tiedonsiirron aikana näytöllä vilkkuu merkki " ᛒ " ⓲ . Kun tiedonsiirto on onnistunut, näytölle ilmestyy "**Err**", tiedonsiirrossa on tapahtunut virhe.
Tiedot voi myös siirtää myöhemmin manuaalisesti **Bluetooth®**in avulla. Kun laite on pois päältä, paina ja pidä START/STOP-painiketta ⏻❹ alhaalla noin 5 sekunnin ajan, kunnes merkki " ᛒ " ⓲ ilmestyy näytölle. Näin kaikki valitun käyttäjän tallennetut tiedot siirretään (👤 tai 👤2).

Mittauksen keskeyttäminen

Jos mittauksen keskeyttäminen on tarpeen jostain syystä (esim. potilaan huonovointisuus), voit painaan START-/STOP-painiketta ⏻❹ koska tahansa. Laite löysyttää mansetin automaattisesti.

Tallennettujen arvojen tulostaminen näytölle

Tässä laitteessa on 2 erillistä muistia, joilla kummallakin on 120 tallennuspaikan kapasiteetti. Mittaustulokset tallentuvat valittuun tallennuspaikkaa automaattisesti. Jos haluat katsoa tallennettuja mittausarvoja, paina MEM-painiketta ❸ laitteen ollessa suljettuna. Kolmen edellisen mittauksen keskiarvot ilmestyvät näytölle. Paina MEM-painiketta ❸ uudelleen ja näytölle tulee viimeisin mittaus. Kun painat MEM-painiketta ❸ uudelleen, tulee aina edellinen mittausarvo näkyviin. Jos olet päätynyt viimeiseen tallenteeseen, että paina mitään painiketta, laitteen virta katkeaa muistinhakutilassa noin 8 sekunnin jälkeen. Painamalla START/STOP-painiketta ⏻❹ voit poistua muistinhakutilasta ja kytkeä laitteen virran samalla pois. Kun laitteeseen on tallennettu 120 mittausarvoa ja uusi arvo tallennetaan, poistetaan vanhin arvo.

Tallennettujen arvojen poistaminen

Kun olet varma, että haluat poistaa kaikki tallennetut arvot pysyvästi, paina ja pidä päältä pois kytketyn laitteen SET-painiketta ❺ alhaalla noin kolmen sekunnin ajan. Paina lopuksi SET-painiketta ❺ vielä kuusi kertaa, kunnes näytölle ilmestyy **CL**. Paina START/STOP-painiketta ⏻❹ ,**CL** vilkkuu kolme kertaa kun muistia tyhjennetään. Kun painat sitten MEM-painiketta ❸ , näytölle tulee **M** ja "**no**", eli muistissa ei ole enää tietoja.

Viat ja niiden poisto

Virheilmoitukset

Jos mittaus ei toimi normaalisti, näytölle tulee seuraavat symbolit:

Symboli	*Syy*	*Selvitys*
E-1	Heikko signaali tai paine vaihtelee yhtäkkisest	Aseta mansetti oikein. Toista mittaus oikealla tavalla.
E-2	Ulkoinen voimakas häiriö	Radiopuhelimen tai muun korkeataajuuksisen laitteen lähettyvillä mittaus voi olla virheellinen. Pysy liikkumatta ja puhumatta mittauksen aikana.
E-3	Virhe pumppauksen aikana	Aseta mansetti oikein paikalleen. Varmista, että laitteen liitäntä on kunnollinen. Mittaa uudelleen.
E-5	Epätavallinen verenpaine	Toista mittaus 30 minuutin lepotauon jälkeen. Kysy neuvoa lääkäriltäsi, jos saat epätavallisia tuloksia kolme kertaa peräkkäin.
▭	Heikko paristo	Paristot ovat liian heikot tai tyhjät. Vaihda kaikki neljä paristoa uusiin: 1,5 V paristot LR03, tyyppi AAA.

Häiriöiden poisto

Ongelma	*Tarkastus*	*Syy ja ratkaisut*
Ei tehoa	Tarkasta paristojen voimakkuus. Tarkasta paristojen paikka.	Aseta uudet paristot paikalleen. Aseta paristot ohjeiden mukaan.
Pumppaus ei toimi	Tarkasta, että liitäntä on oikein. Tarkasta, ettei liitäntä ole katkennut tai vuoda.	Työnnä liitäntä kiinteästi paikalleen. Käytä uutta mansettia.
Err tulee näytölle ja mittaus keskeytyy	Tarkasta, liikutitko olkavartta pumppauksen aikana. Tarkasta, puhuitko mittauksen aikana.	Pysy rentona. Älä puhu mittauksen aikana.
Mansetti vuotaa	Tarkasta, ettei mansetti ole liian löysällä. Tarkasta, ettei mansetti ole vaurioitunut.	Aseta mansetti hyvin paikalleen. Käytä uutta mansettia.

Ota yhteyttä valmistajaan, jos et voi poistaa ongelmaa. Älä avaa laitetta itse.

Puhdistus ja huolto

Poista paristot, ennen kuin puhdistat laitteen. Puhdista laite ja mansetti pehmeällä liinalla, jonka voit kostuttaa miedolla saippualiuoksella. Älä käytä voimakkaita puhdistusaineita, alkoholia, naftaa, liuottimia tai bensiiniä jne. Laitetta tai sen osia ei saa upottaa veteen. Varmista, että laitteeseen ei pääse kosteutta.
Laitetta ei saa käyttää ennen kuin se on kokonaan kuiva.
Mansettiin saa täyttää ilmaa vain, kun se on kiedottuna ranteen ympäri. Laitetta ei saa asettaa suoraan auringonpaisteeseen, suojaa se lialta ja kosteudelta. Laitetta ei saa asettaa alttiiksi kuumuudelle tai kylmyydelle. Säilytä laite alkuperäispakkauksessa, kun et käytä sitä. Säilytä laite puhtaassa ja kuivassa paikassa.

Hävittämisohjeita

Tätä laitetta ei saa hävittää talousjätteiden mukana. Jokainen kuluttaja on velvoitettu luovuttamaan kaikki sähköiset tai elektroniset laitteet, sisältävätpä ne haitallisia aineita tai eivät, kaupunkinsa tai liikkeen keräyspisteeseen, jotta laitteet voitaisiin hävittää ympäristöystävällisesti. Poista paristot ennen laitteen hävittämistä. Älä heitä käytettyjä paristoja ja akkuja kotitalousjätteisiin, vaan ongelmajätteisiin tai toimita ne alan liikkeessä olevaan keräyspisteeseen.
Ota yhteyttä paikalliseen viranomaiseen tai myyjäliikkeeseen hävityksen suorittamiseksi.

Direktiivit ja standardit

Tämä verenpainemittari vastaa EU-standardin tavoitteita ei-invasiivisille verenpainmittareille. Se on sertifioitu EY-direktiivien mukaan ja siinä on CE-merkki (vaatimustenmukaisuusmerkintä) "CE 0297". Tämä verenpainemittari täyttää eurooppalaiset määräykset EN 81060-1 ja EN 81060-2. EU-direktiivin "Neuvoston direktiivi 93/42/ETY, annettu 14 päivänä kesäkuuta 1993, lääkinnällisistä laitteista" sekä RED 2014/53/EU vaatimukset täyttyvät. Täydellinen vaatimustenmukaisuusvakuutus saatavissa osoitteesta medisana GmbH, Jagenbergstrasse 19, 41468 Neuss, Saksa tai ladattavissa medisanan kotisivuilta (www.medisana.com).

Sähkömagneettinen yhteensopivuus: (katso erillinen lehtinen)

Tekniset tiedot

Nimi ja malli	: **medisana** verenpainemittari **BU 530**
Näyttöjärjestelmä	: digitaalinen näyttö
Muistipaikat	: 2 x 120 mittaustiedoille
Mittaustapa	: oskillometrinen
Jännitesyöttö	: 6V=, 4 x 1,5 V paristo AAA LR03
Mittausalue verenpaine	: 0 – 299 mmHg
Mittausalue syke	: 40 – 199 yöntiä/min
Staattisen paineen mittaustarkkuus	: ± 3 mmHg
Sykkeen mittaustarkkuus	: ± 5 % arvosta
Painetäyttö	: automaattisesti pumpulla
Tyhjennys	: automaattisesti
Autom. virrankatkaisu	: noin 30 sekunnin jälkeen
Käyttöolosuhteet	: +5 °C - +40 °C, 15 - 85 % kork. suht. ilmankosteus
Säilytysolosuhteet	: -20 °C - +55 °C, 10 - 85 % kork. suht. ilmankosteus
Mitat	: noin 149 x 100 x 60 mm
Mansetti	: 22 - 36 cm aikuisille
Paino (laiteyksikkö)	: noin 333 g ilman paristoja
Tuotenumero	: 51174
EAN-numero	: 40 15588 51174 5
Erikoislisätarvikkeet	: - Verkkomuuntaja Tuote-nro. 51125 / EAN 40 15588 51125 7 - Mansetti M 22 – 36 cm aikuisille olkavarren keskimitan mukaan Tuote-nro. 51168 / EAN 40 15588 51168 4 - Mansetti L 32 – 42 cm aikuisille paksumman olkavarren mitan mukaan Tuote-nro. 51169 / EAN 40 15588 51169 1

Jatkuvan tuotekehittelyn myötä pidätämme itsellämme oikeuden teknisiin ja muotoilullisiin muutoksiin.

Tämän käyttöohjeen kulloinkin ajantasaisen laitoksen löydät osoitteesta www.medisana.com

Takuu/korjausehdot

Takuuasioissa voit kääntyä alan liikkeen tai suoraan huoltopisteen puoleen. Jos laite on lähetettävä takaisin, anna tiedot viasta ja lisää ostokuitti mukaan. Voimassa olevat takuuehdot:

1. medisana-tuotteille myönnetään kolmen vuoden takuu myyntipäiväyksestä. Myyntipäiväys tulee todistaa takuutapauksessa ostokuitilla tai laskulla.

2. Materiaali- tai valmistusvirheet korjataan takuuaikana maksutta.

3. Takuupalvelu ei pidennä laitteen tai vaihdetun osan takuuaikaa.

4. Takuun piiriin ei kuulu:
- **a.** kaikki epäasianmukaisesta käsittelystä, esim. käyttöohjeen noudattamatta jättämisestä syntyneet vauriot.
- **b.** Vauriot, joiden alkuperäksi havaitaan ostajan tai luvattoman kolmannen osapuolen kunnossapito- ym. toimenpiteet.
- **c.** Kuljetusvauriot, jotka ovat syntyneet matkalla valmistajalta kuluttajalle tai huoltopisteelle lähettämisen vuoksi.
- **d.** Varaosat, jotka ovat tavallisia kuluvia osia, esim. mansetti, paristot ym.

5. Vastuu laitteen välillisesti tai välittömästi aiheuttamista vaurioista ei kuulu takuusen vaikka laitteen vaurio onkin takuun piirissä.

medisana GmbH, Jagenbergstr. 19, 41468 NEUSS, SAKSA.

Huollon osoite on erillisessä liitteessä.

SE/GR

medisana®

Blodtrycksmätare BU 530

Bluetooth® SMART

Bruksanvisning

Läses noga!

51174 Ver. 1.7 12/2020

SE Apparaten och LCD-displayen

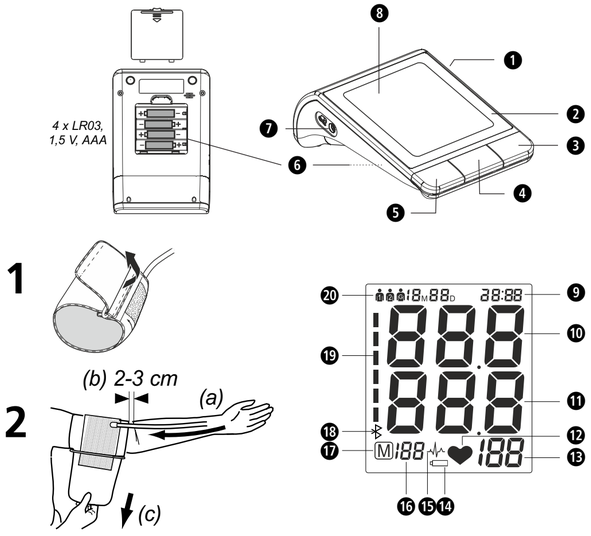

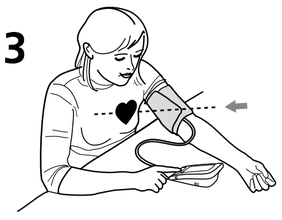

Ändamålsenlig användning

- Apparaten ska användas för blodtrycksmätning på överarmen, den är avsedd för vuxna personer.

Kontraindikationer

- Apparaten är inte avsedd att användas för mätning av barns blodtryck. Fråga läkaren angående användning hos äldre barn.
- Personer med arrytmier, diabetes, hjärt- och kärlproblem och personer som har haft en stroke ska använda enheten i enlighet med instruktioner från läkare.

Teckenförklaring

VIKTIGT
Följ bruksanvisningen!
Om anvisningarna i bruksanvisningen inte följs kan det leda till svåra personskador eller skador på apparaten.

VARNING
Varningstexterna måste beaktas, annars kan det finnas risk för personskador.

OBSERVERA
De här anvisningarna måste beaktas, annars kan det finnas risk för skador på apparaten.

ANVISNING
De här texterna innehåller praktisk information om installation eller användning.

Apparatklass: typ BF

LOT-nummer

Tillverkare

Tillverkningsdatum

Allmänna orsaker till felaktiga mätresultat

- Vila 5-10 minuter före mätningen: ät inte, drick ingen alkohol, rök inte, utför inget kroppsarbete, utför inga sportsliga aktiviteter, bada inte. Alla sådana faktorer/aktiviteter kan påverka mätresultatet.
- Ta av klockor och smycken från handleden som ska mätas.
- Mät alltid runt samma handled (vanligtvis vänster arm).
- Mät blodtrycket regelbundet och alltid vid samma tidpunkter på dygnet. Blodtrycket förändras under dagens lopp.
- Om patienten försöker stödja armen kan det leda till att blodtrycket stiger.
- Välj en bekväm och avslappnad position, spänn inte armmusklerna i armen där mätningen görs. Använd vid behov en kudde som stöd.
- Om handleden hålls under eller över hjärtats nivå blir mätningen felaktig.
- Om manschetten sitter löst eller är öppen leder det till felaktiga mätresultat.
- Om mätningen upprepas flera gånger efter varandra stockar sig blodet i armen, vilket kan leda till felaktiga mätresultat. Om blodtrycksmätningen måste upprepas bör man vänta 1 minut mellan mätningarna, eller armen ska först hållas uppåtsträckt så att blodet flödar fritt igen.

CE 0297

SE Säkerhetsanvisningar

Läs igenom bruksanvisningen, särskilt säkerhetsnvisningarna, noga innan du använder apparaten och spara bruksanvisningen för framtida bruk. Om apparaten lämnas vidare till en annan person måste bruksanvisningen följa med.

- Apparaten är endast avsedd för privat bruk. Rådgör med din läkare före användningen om du är osäker.
- Använd endast apparaten för avsett ändamål och på det sätt som beskrivs I bruksanvisningen. Garantin upphör att gälla om apparaten används för andra ändamål än de som anges här.
- Fråga din läkare innan du använder apparaten om du har någon sjukdom, som t.ex. arteriell propp.
- Apparaten får inte användas för att kontrollera hjärtfrevensen hos en pacemaker.
- Gravida kvinnor måste alltid beakta de speciella försiktighetsåtgärderna och ta hänsyn till sina individuella tillstånd, fråga din läkare om du är osäker.
- Rådfråga din läkare för ytterligare information om ditt blodtryck, Självdiagnos och egenbehandling baserad på det uppmätta resultatet kan vara farligt. Följ alltid din läkares anvisningar.
- Om Ni skulle känna obehag under pågående mätning, t.ex. smärta I överarmen eller andra besvär, agera då enligt följande: Tryck in START/STOP knappen ❹ ⏻ för att släppa ut luften ur manschetten. Lossa manschetten och tag av den från överarmen.
- Apparaten fungerar endast på rätt sätt tillsammans med passande manschett.
- Apparaten är inte avsedd för barn.
- Apparaten får inte användas av barn. Medicinska apparater är inga leksaker!
- Förvara apparaten utom räckhåll för barn.
- Lägg inte luftslangen runt halsen – strypningsrisk.
- Kvävningsrisk på grund av smädelar, t.ex. förpackningsmaterial, batteri, batterilock.
- Användaren måste kontrollera att apparaten fungerar felfritt och på ett säkert sätt innan den används.
- Apparaten kan endast användas tillsammans med medföljande manschett.
- Den kan inte bytas ut mot någon annan manschett. Den kan endast bytas ut mot en manschett av exakt samma typ.
- Apparaten får inte användas i strålningsintensiv miljö eller i närheten av strålningsintensiva apparater, t.ex. radiosändare, mobiltelefoner eller mikrovågsapparater. Det kan leda till funktionsstörningar eller felaktiga mätvärden.
- Använd inte apparaten i närheten av brännbar gas (t.ex. bedövningsgas, syrgas eller vätgas) eller brännbara vätskor (t.ex. alkohol).
- Gör inga ändringar på apparaten.
- Försök inte reparera apparaten själv om det uppstår fel/störningar. Låt endast auktoriserade serviceställen utföra reparationer.
- Skydda apparaten mot fukt. Ta genast ut batterierna och använd inte apparaten längre om det har kommit in vätska i den. Kontakta i sådana fall återförsäljaren eller informera oss direkt.
- Använd aldrig förtunningsmedel, sprit eller bensin för att rengöra apparaten.
- Se till att apparaten skyddas mot hårda stötar och tappa den inte på golvet.
- Använd inga mobiltelefoner i närheten av apparaten. Det kan leda till felaktig funktion.
- Ta ut batterierna om apparaten inte ska användas under en längre tid.

SÄKERHETSINFORMATION BATTERI

- Montera inte isär batterierna!
- Byt batterier när batterisymbolen på displayen visas.
- Ta genast ut tomma batterier ur apparaten, annars kan de läcka och skada apparaten!
- Risk för läckage - undvik kontakt med hud, ögon och slemhinnor! Om du får batterisyra på något av ovanstående ställen: skölj genast rikligt med rent vatten och kontakta läkare!
- Kontakta läkare omedelbart om någon råkar svälja ett batteri!
- Byt alltid ut samtliga batterier samtidigt!
- Använd endast batterier av samma typ; blanda inte olika typer eller förbrukade och nya batterier!
- Sätt in batterierna rätt; beakta polariteten!
- Ta ut batterierna om apparaten inte ska användas under en period på 3 månader eller längre.
- Förvara batterierna utom räckhåll för barn!
- Ladda inte batterierna! **Explosionsrisk!**
- Se till att batterierna inte kortsluts! **Explosionsrisk!**
- Släng inte batterierna i öppen eld! **Explosionsrisk!**
- Släng inte batterierna bland hushållssoporna; lämna in dem till ett insamlingsställe för farligt avfall/batterier!

Apparaten och LCD-displayen

❶ Uttag för anslutning till vanligt strömuttag ❷ Blodtrycksmätare ❸ MEM-knapp (minnesknapp) ❹ ⏻START/STOP-knapp ❺ SET-knapp ❻ Batteriefack (på undersidan) ❼ Anslutning för luftslangen ❽ LCD-display ❾ Indikering av datum/klocka ❿ Indikering av det systoliska trycket ⓫ Indikering av det diastoliska trycket ⓬ Pulssymbol ⓭ Indikering av pulsfrekvensen ⓮ Symbol för batteribyte ⓯ Indikering för arytmi (hjärtrytmstörning) ⓰ Minnesplats nummer ⓱ Minnessymbol ⓲ **Bluetooth**®-symbol ⓳ Indikering av blodtryck (grön - gul - orange - röd) ⓴ Användarminne 1 / 2 / Gäst

Leveransomfattning

Kontrollera först att alla delar finns med. Leveransomfattning:

- 1 **medisana** blodtrycksmätare **BU 530**
- 1 manschett med luftslang
- 4 batterier (typ AAA, LR03) 1,5V
- 1 förvaringsväska
- 1 bruksanvisning

Kontakta genast återförsäljaren om du fastställer transportskador när du packar upp apparaten.

Vad är blodtryck?

Blodtryck är det tryck som uppstår i kärlen vid varje hjärtslag. När hjärtat dras samman (=systol) och blod pumpas ut i artärerna, stiger blodtrycket. Det högsta värdet kallas för det systoliska trycket. Detta är det första värdet som mäts vid blodtrycksmätningar. När hjärtmuskulaturen slappnar av för att släppa in nytt blod, sjunker trycket iartärerna. När kärlen är avslappnade mäts det andra värdet – det diastoliska trycket.

Hur fungerar mätningen?

medisana BU 530 är en blodtrycksmätare, avsedd för mätning på överarmen. Mätningen utförs av en mikroprocessor som utvärderar de tryckvariationer som trycksensorn mäter när blodtrycksmanschetten pumpas upp och töms kring artären.

WHO-blodtrycksklassifikation

De här värdena har fastlagts av världshälsoorganistationen (WHO) utan åldersspecifikation.

Lågt blodtryck	systoliskt <100	diastoliskt <60
Normalt blodtryck	(grönt indikeringsområde ⓳) systoliskt 100 - 139	diastoliskt 60 - 89
Former av högt blodtryck		
högt blodtryck: lätt	(gult indikeringsområde ⓳) systolikt 140 – 159	diastoliskt 90 – 99
högt blodtryck: medel starkt	(orange indikeringsområde ⓳) systolikt 160 – 179	diastoliskt 100 – 109
högt blodtryck: starkt	(rött indikeringsområde ⓳) systolikt ≥ 180	diastoliskt ≥ 110

VARNING
För lågt blodtryck är en hälsorisk på samma sätt som för högt blodtryck! Anfall av svindel kan leda till farliga situationer (t.ex. i trappor eller i trafiken)!

Påverkan och utvärdering av mätresultat

- Mät blodtrycket ett flertal gånger och spara värdena i datorns minne. Jämför dessa värden med varandra. Dra inga slutsatser från ett enstaka mätresultat.
- Blodtrycksvärdena bör alltid bedömas av en läkare som är förtrodd med Er tidigare hälsoutveckling. Om Ni använder apparaten regelbundet och antecknar värdena, bör Ni emellanåt informera läkaren om förloppet.
- När Ni genomför blodtrycksmätning, tänk då på att många faktorer kan påverka mätresultatet. Exempelvis påverkar rökning, alkohol, mediciner och kroppsarbete värdena på olika sätt.
- Mät blodtrycket före måltider.
- Innan Ni mäter blodtrycket bör Ni ha vilat i minst 5-10 minuter.
- Om Ni upprepade gånger uppmätt ett ovanligt (för högt eller för lågt) systoliskt eller diastoliskt värde, trots att utrustningen används på korrekt sätt, bör Ni informera Er läkare. Detta gäller även i de sällsynta fall, när mätningen inte kan genomföras p.g.a. en oregelbunden eller mycket svag puls.

Ibruktagning

Lägga i/byta batterier

Du måste sätta in medföljande batterier innan du använder apparaten. Batterifackets lock ❻ sitter på apparatens undersida. Öppna det och sätt in de 4 medföljande batterierna 1,5 V-batterierna, typ AAA LR03. Beakta polariteten (se markeringarna i batterifacket). Stäng batterifacket igen. Batterierna ska bytas när batterisymbolen ⓮ visas på displayen ❽ , eller om det inte visas något alls på displayen när apparaten slås på.

Användning av nätdel

Alternativt kan utrustningen även anslutas till ett vanligt strömuttag med hjälp av den speciella adaptern (medisana Art.–Nr. 51125) som ansluts till därför avsett uttag ❶ på apparatens baksida. Batterierna stannar under tiden kvar I apparaten. När man sätter i stickproppen på blodtrycksmätarens baksida, stängs strömförsörjningen från batterierna av mekaniskt. Det är därför nödvändigt att först sätta i nätdelen i vägguttaget och därefter ansluta den till blodtrycksmätaren. När blodtrycksmätaren inte längre används, drar man först ut stickproppen ur blodtrycksmätaren och sedan ur vägguttaget. Därigenom undviker du att behöva mata in datum och tid varje gång på nytt.

Inställning

1. Inställning av användare:

Tryck och håll inne knappen SET ❺ på den avstängda apparaten. På displayen visas „ 1 “, „ 2 “ eller „ 6 “. Genom att trycka på knappen MEM ❸ väljer du mellan användare „ 1 “, användare „ 2 “ eller „ 6 “. För att bekräfta användaren trycker du på SET-knappen ❺. Därefter kommer du till inställning av årtal.
Observera: Har du valt „ 6 “ sparas inte mätvärdena.

2. Inställning av årtal:

Nu blinkar inmatningsstället för årtalet. Tryck på MEM-knappen ❸ flera gånger tills önskat årtal visas. Tryck på SET-knappen ❺ för att bekräfta inställningen. Därefter följer inställning av månad och dag.

3. Inställning av månad och dag:

Nu blinkar inmatningsstället för månaden. Tryck på MEM-knappen ❸ flera gånger tills önskad månad visas. Tryck på SET-knappen ❺ för att bekräfta inställningen. Fortsätt sedan med inställning av rätt dag. Gör på samma sätt som vid inställning av månaden. Tryck på MEM-knappen ❸ flera gånger tills önskad dag visas. Tryck på SET-knappen ❺ för att bekräfta inställningen. Därefter följer inställning av tidpunkten på dygnet.

4. Inställning av tidpunkten på dygnet:

Nu blinkar inmatningsstället för timmar. Tryck på MEM-knappen ❸ flera gånger tills önskat timtal visas. Tryck på SET-knappen ❺ för att bekräfta inställningen. Nu blinkar inmatningsstället för minuter. Gör på samma sätt som vid inställning av timtalet. Anslutningsvis visas **CL** på displayen. Därmed kan du radera ev. sparade värden - se kapitel *„Radera sparade värden“*. Tryck på SET-knappen ❺ för att lämna inställningarna. Inställningarna försvinner när batterierna byts ut. De måste då göras om igen.

Tryckmanschetten tas på

1. Före användningen: stick in luftslangens ände i öppningen på apparatens vänstra sida ❼.
2. Skjut in manschettens öppna sida genom metallbygeln så att kardborreläset befinner sig på yttersidan och manschetten får en cylindrisk form (**bild 1**). Skjut upp manschetten över Er vänstra överarm.
3. Placera luftslang på armens mitt i förlängningen av långfingret (**bild 2**) (***a***). Manschettens undre kant bör därvid ligga 2 – 3 cm ovanför armbågen (***b***). Spänn manschetten och stäng kardborrelåset (***c***).
4. Mät på naken överarm.
5. Endast om det inte är möjligt att placera manschetten på vänster arm skall Ni placera den på höger arm. Mätningarna skall alltid göras på samma arm.
6. Rätt mätposition, sittande ställning (**bild 3**).

Mäta blodtrycket

När manschetten sitter rätt på armen kan mätningen börja.

1. Slå på apparaten med START/STOP-knappen ⏻ ❹ .
2. När START/STOP-knappen ⏻ ❹ trycks ljuder två korta pipsignaler och alla tecken visas på displayen. På så sätt testas att displayen fungerar riktigt.
3. Apparaten är klar för mätning och siffran **0** blinkar ca 2 sekunder. Manschetten pumpas sakta upp och blodtrycket mäts. Det stigande tryckvärdet visas på displayen.
4. Apparaten pumpar upp manschetten tills ett mätbart tryck nås. Sedan släpper apparaten sakta ut luften ut manschetten och genomför mätningen. Så fort apparaten mottar en signal börjar pulssymbolen ❤ på displayen att blinka. Varje gång apparaten mottar en hjärtton ljuder en pipsignal.
5. När mätningen är avslutad ljuder en lång pipsignal och luften släpps ut ur manschetten. Det systoliska och det diastoliska tryckет samt pulsvärdet visas på display ❸ . Blodtrycksindikeringen ⓲ visar i linje med WHO: blodtrycksklassifikationen, bredvid tillhörande färgstapel. Om apparaten har registrerat oregelbunden puls blinkar dessutom indikeringen för arytmi ⓯.

VARNING
Vidta aldrig själv några terapeutiska åtgärder på grund av mätresultatet. Ändra aldrig föreskriven medicindosering.

6. De uppmätta värdena sparas automatiskt i det tidigare valda minnet (1 eller 2). I varje minne kan upp till 120 mätvärden sparas i tillsammans med datum och klockslag.
7. Mätvärdena står kvar på displayen. Apparaten stängs av automatiskt om ingen knapp trycks ned inom 30 sekunder. Den kan även stängas av med START/STOP-knappen ⏻ ❹ .

Bluetooth®-överföring till VitaDock+® Appen

medisana blodtrycksmätare BU 530 erbjuder möjligheten att överföra mätdata via **Bluetooth**® till VitaDock+® Appen. VitaDock+® Appen ger en detaljerad utvärdering, lagring och synkronisering av data mellan flera iOS och Android-apparater. Ni har alltid tillgång till Era data och kan dela dem t.ex. vänner och Er läkare. För det behöver Ni ett kostnadsfritt användarkonto, som Ni kan upprätta på www.vitadock.com. För Android och iOS-mobiler kan motsvarande apps laddas ner. Efter varje mätning sker en automatisk överföring av data (om **Bluetooth**® är aktiverad och konfigurerad på mottagaren).
Under överföringen blinkar symbolen „ ᛒ “ ⓲ på displayen. Efter lyckad överföring visas „**OK**“. Visas „**Err**“ uppstod ett överföringsfel. Du kan även överföra data manuellt senare via **Bluetooth**®. För det trycker du på och håller inne START/STOP-knappen ⏻ ❹ i ca 5 sekunder när apparaten är avstängd, tills symbolen „ ᛒ “ ⓲ visas på displayen. Då sker överföring av alla sparade data för den aktuella användaren (1 eller 2).

Avbryta mätningen

Om det av någon anledning skulle bli nödvändigt att avbryta mätningen (t.ex. om patienten känner obehag) kan detta göras när som helst med START/STOP-knappen ⏻ ❹ . Luften börjar genast släppas ut ur manschetten.

Visa sparade värden

Denna apparat har 2 olika minnen som kan spara 120 mätresultat vardera. Mätresultatet sparas automatiskt i valt minne. Visa sparade mätvärden genom att trycka på MEM-knappen ❸ när apparaten är avstängd. Medelvärdet för de 3 senaste mätningarna visas på displayen. Tryck på MEM-knappen ❸ igen för att visa den senast sparade mätningen. Tryck återigen på MEM-knappen ❸ för att hämta fram föregående mätvärden. När den sista sparade mätningen har visats och ingen knapp trycks in längre stängs apparaten av automatiskt efter ca 8 sekunder (när den befinner sig i visningsläget). Med START/STOP-knappen ⏻ ❹ kan du när som helst lämna visningsläget och stänga av apparaten. När 120 mätvärden har sparats I minnet och ett nytt värde tillkommer, raderas alltid det äldsta värdet.

Radera sparade värden

Om du är säker på att du varaktigt vill radera alla sparade värden trycker du på och håller inne SET-knappen ❺ i ca 3 sekunder när apparaten är avstängd. Anslutningsvis trycker du på SET-knappen ❺ ytterligare 6 gånger tills **CL** visas. Tryck på START/STOP-knappen ⏻ ❹ , **CL** blinkar tre gånger medan minnet rensas. Om man därefter trycker på MEM-knappen ❸ visas **M** och "**no**" på displayen, det betyder att minnet är tomt.

Fel och åtgärder

Felindikeringar

Vid ovanliga företeeelser under mätningen visas följande symboler på displayen:

Symbol	*Orsak*	*Åtgärd*
E-1	Svag signal eller trycket förändras plötsligt	Sätt fast manschetten på rätt sätt. Upprepa mätningen på rätt sätt.
E-2	Kraftig extern störning	I närheten av trådlösa telefoner eller högfrekvensapparater kan mätningen ge felaktiga resultat. Sitt stilla och prata inte under mätningen.
E-3	Fel vid uppumpningen	Sätt fast manschetten på rätt sätt. Kontrollera att den är riktigt ansluten på apparaten. Gör en ny mätning.
E-5	Ovanligt blodtrycksvärde	Upprepa mätningen efter en 30 minuters vilopaus. Rådgör med din läkare om mätningen ger ovanliga resultat tre gånger efter varandra.
▭	Svaga batterier	Batterierna svaga eller tomma. Byt ut alla fyra batterier mot nya 1,5 V-batterier LR03, typ AAA.

Åtgärda störningar

Problem	*Kontroll*	*Orsak och lösning*
Ingen effekt	Kontrollera batteristyrkan. Kontrollera om batterierna sitter rätt.	Sätt in nya batterier. Sätt in batterierna enligt anvisningarna.
Pumpar inte upp	Kontrollera om anslutningen sitter rätt. Kontrollera om anslutningen har gått av eller är otät	Stick in anslutningen ordentligt. Använd en ny manschett.
Err visas och mätningen avbryts	Kontrollera om det kan bero på att du rörde på armen under mätningen. Kontrollera om det kan bero på att du pratade under mätningen.	Sitt still. Prata inte under mätningen.
Otät manschett	Kontrollera om manschetten sitter löst. Kontrollera om manschetten är skadad.	Sätt fast manschetten rätt. Använd en ny manschett.

Kontakta tillverkaren om något problem inte kan åtgärdas. Ta aldrig isär apparaten själv.

Rengöring och skötsel

Ta ut batterierna innan apparaten rengörs. Rengör apparaten och manschetten med en mjuk trasa indränkt i mild tvållösning. Använd aldrig skarpa rengöringsmedel, sprit, nafta, förtunningsmedel, bensin el dyl. Doppa aldrig ned apparaten eller tillhörande delar i vatten. Se till att det inte kommer in fukt i apparaten. Använd utrustningen först när den är helt torr igen.
Pumpa endast upp manschetten med luft när den sitter fast kring handleden. Skydda apparaten mot direkt solljus, smuts och fukt. Utsätt inte apparaten för extrem hetta eller kyla. Förvara apparaten i originalförpackningen när den inte ska användas. Förvara apparaten på en ren och torr plats.

Avfallshantering

Denna apparat får inte kastas i hushållssoporna.
Varje konsument måste lämna in alla elektriska eller elektroniska apparater till motsvarande insamlingsställen, oberonde av om apparaterna innehåller skadliga ämnen eller ej, så att de kan omhändertas på ett miljövänligt sätt. Ta alltid ut batterierna innan Ni kastar apparaten. Kasta inte förbrukade batterier i hushållssoporna utan lämna dem till återvinningsstation eller till batteriinsamling i fackhandeln. Kontakta kommunen eller återförsäljaren för att få information om återvinning.

Direktiv och standarder

Den här blodtrycksmätaren uppfyller kraven i EU-standarden för icke-invasiva blodtrycksmätare. Den har certifierats enligt EG-direktiven och har CE-märkningen (överensstämmelse) “CE 0297”. Blodtrycksmätaren uppfyller kraven i de europeiska föreskrifterna EN 81060-1 och EN 81060-2. Riktlinjerna i rådets EU-direktiv “93/42/EEG av 14 juni 1993 om medicinprodukter” är uppfyllda, liksom de i direktivet RED 2014/53/EG om radioutrustning och teleterminalutrustning. Du kan beställa fullständig försäkran om överensstämmelse via medisana GmbH, Jagenbergstrasse 19, D-41468 Neuss, Tyskland eller ladda ner den från medisana webbplatsen (www.medisana.com).
Elektromagnetisk kompatibilitet: (se separat, bifogat blad)

Tekniska data

Namn och modell	: **medisana** blodtrycksmätare **BU 530**
Visning	: digital display
Lagringsplatser	: 2 x 120 för mätdata
Mätmetod	: oscillometrisk
Spänningsförsörjning	: 6 V=, 4 x 1,5 V batteri AAA LR03
Mätområde blodtryck	: 0 – 299 mmHg
Mätområde puls	: 40 – 199 slag/minut
Maximal mätavvikelse för det statiska trycket	: ± 3 mmHg
Maximal mätavvikelse för pulsvärdet	: ± 5 % av värdet
Tryckuppbyggnad	: automatiskt med pump
Tömning	: automatiskt
Autom. avstängning	: efter ca 30 sekunder
Användningsförhållanden	: +5 °C till +40 °C, 15 till 85 % max. relativ luftfuktighet
Förvaring	: -20 °C till +55 °C, 10 till 85 % max. relativ luftfuktighet
Mått	: ca 149 x 100 x 60 mm
Manschett	: 22 - 36 cm för vuxna
Vikt (apparatenhet)	: ca 333 g utan batterier
Artikelnummer	: 51174
EAN-nummer	: 40 15588 51174 5
Extra tillbehör	: - Nätadapter Art.nr. 51125 / EAN 40 15588 51125 7 - Manschett M 22 – 36 cm för vuxna med genomsnittlig överarmsomkrets Art.nr. 51168 / EAN 40 15588 51168 4 - Manschett L 32 - 42 cm för vuxna med kraftiga överarmar Art.nr. 51169 / EAN 40 15588 51169 1

Som följd av ständigt pågående produktförbättringar förbehåller vi oss rätten till tekniska förändringar samt förändringar i utförande.

Den senaste versionen av denna bruksanvisning finns att tillgå på www.medisana.com

Garanti/reparationsvillkor

Vid garantiärenden ska du vända dig till återförsäljaren eller direkt till servicestället. Om apparaten måste skickas in, ange vilket fel det handlar om och bifoga en kopia av inköpskvittot.

För apparaten gäller följande garantivillkor:

1. På **medisana** produkter lämnas tre års garanti, från inköpsdatum. Inköpsdatum ska vid garantiförehavanden förevisas med inköpskvitto eller faktura.
2. Brister som beror på material- eller tillverkningsfel åtgärdas konstnadsfritt inom garantitiden.
3. Arbeten som utförs enligt garantivillkoren medför inte att garantitiden förlängs, varken för apparaten eller utbytta delar.
4. Garantin gäller inte för:
   a. skador som beror på felaktig användning, t.ex. om anvisningarna i bruksanvisningen inte följts.
   b. skador som beror på reparationer eller åtgärder som utförts av köparen eller obehörig tredje part.
   c. transportskador som uppstått under transporten från tillverkaren till användaren eller vid returtransporten till servicestället.
   d. tillbehörsdelar som utsätts för normalt slitage, t.ex. manschett, batterier o.s.v..
5. Vi ansvarar inte för direkta eller indirekta följdskador som orsakas av apparaten, inte heller om skadan på apparaten faller under garantin.

medisana GmbH, Jagenbergstr. 19, 41468 NEUSS, TYSKLAND.

Huollon osoite on erillisessä liitteessä.

SE/GR

Συσκευή μέτρησης πίεσης αίματος

BU 530

Bluetooth® SMART

Οδηγίες χρήσης

Παρακαλούμε διαβάσετε με προσοχή!

GR Συσκευή και ένδειξη LCD

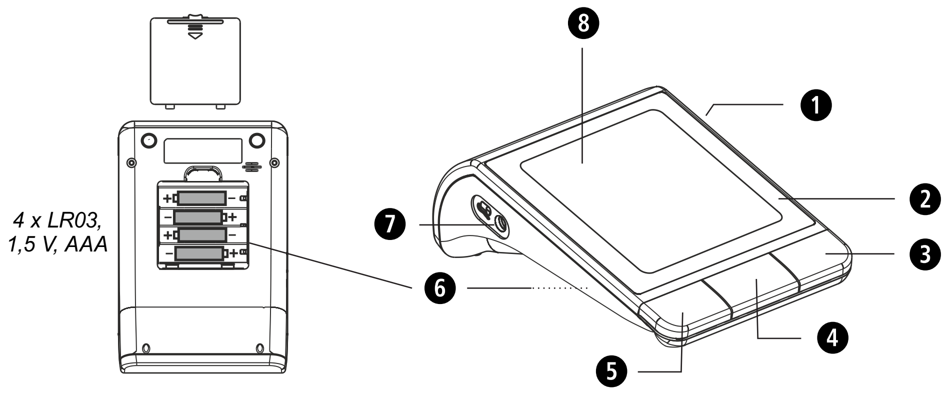

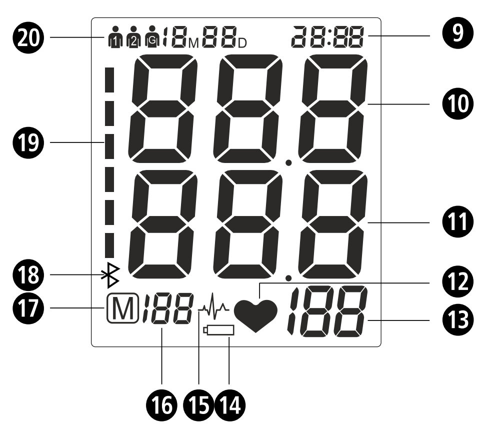

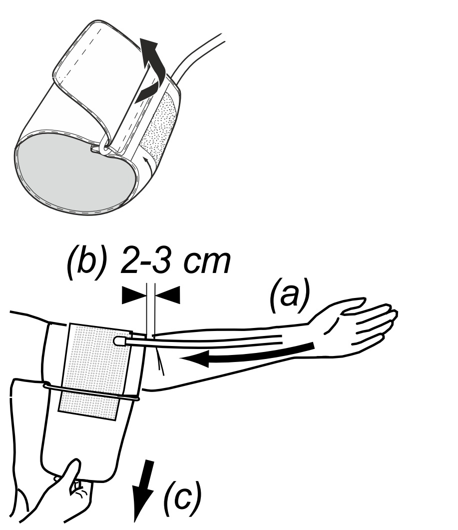

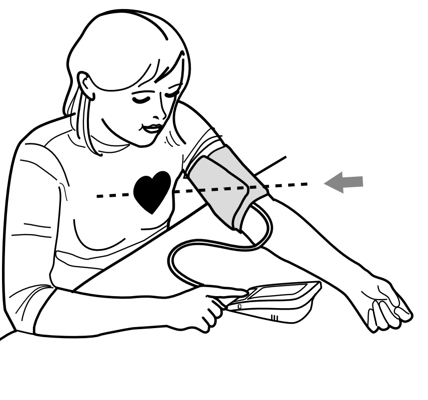

Προβλεπόμενη χρήση
- Η συσκευή προορίζεται για μέτρηση της αρτηριακής πίεσης στο μπράτσο ενηλίκων.

Αντενδείξεις
- Η συσκευή δεν ενδείκνυται για μέτρηση της αρτηριακής πίεσης σε παιδιά. Για χρήση σε παιδιά μεγαλύτερης ηλικίας συμβουλευτείτε το γιατρό σας.
- Άτομα με αρρυθμίες, διαβήτη, κυκλοφοριακά προβλήματα ή με εγκεφαλικό θα πρέπει να χρησιμοποιούν τη συσκευή σύμφωνα με τις οδηγίες του γιατρού τους.

Επεξήγηση συμβόλων

ΣΗΜΑΝΤΙΚΟ
Ακολουθήστε τις οδηγίες χρήσης! Αν δεν τηρηθούν οι οδηγίες αυτού του εγχειριδίου, μπορούν να προκληθούν σοβαροί τραυματισμοί ή και ζημιές στη συσκευή.

ΠΡΟΕΙΔΟΠΟΙΗΣΗ
Αυτές οι προειδοποιητικές υποδείξεις πρέπει να τηρηθούν ώστε να αποφευχθούν οι πιθανοί τραυματισμοί του χρήστη.

ΠΡΟΣΟΧΗ
Αυτές οι υποδείξεις πρέπει να τηρηθούν ώστε να αποφευχθούν οι πιθανές ζημιές στη συσκευή.

ΥΠΟΔΕΙΞΗ
Αυτές οι υποδείξεις σας δίνουν πρόσθετες χρήσιμες πληροφορίες για την εγκατάσταση και τη λειτουργία.

Ταξινόμηση συσκευής: Τύπος BF

LOT Αριθμός LOT

Κατασκευαστής

Ημερομηνία κατασκευής

Γενικές αιτίες εσφαλμένων μετρήσεων
- Πριν απο τη μέτρηση ξεκουραστείτε για 5-10 λεπτά και μην φάτε τίποτα, μην πιείτε αλκοόλ, μην καπνίσετε, μην προβείτε σε σωματική εργασία, μην αθληθείτε και μην κάνετε μπάνιο. Αυτοί οι παράγοντες μπορεί να επηρεάσουν το αποτέλεσμα της μέτρησης.
- Βγάλτε τα ρολόγια και τα κοσμήματα από το χέρι που θα γίνει η μέτρηση.
- Πάντα να μετράτε στο ίδιο χέρι (συνήθως αριστερό).
- Μετράτε την πίεσή σας τακτικά, την ίδια ώρα κάθε μέρα, διότι η πίεση μεταβάλλεται στη διάρκεια της ημέρας.
- Οι προσπάθειες του ασθενούς να στηρίξει το χέρι του μπορεί να αυξήσουν την πίεση.
- Κατά τη μέτρηση πρέπει να κάθεστε άνετα και χαλαρά και να μην τεντώνετε τους μύες του χεριού, στο οποίο γίνεται η μέτρηση. Αν χρειαστεί, χρησιμοποιήστε μαξιλάρια για στήριξη.
- Όταν ο καρπός είναι κάτω ή πάνω από το ύψος της καρδιάς, η μέτρηση θα είναι λανθασμένη.
- Αν η μανσέτα δεν κάθεται σφιχτά ή είναι ανοιχτή θα γίνει εσφαλμένη μέτρηση.
- Οι επαλαμβανόμενες μετρήσεις προκαλούν συγκέντρωση του αίματος στο χέρι, κάτι που μπορεί να οδηγήσει σε εσφαλμένο αποτέλεσμα. Οι συνεχόμενες μετρήσεις της πίεσης πρέπει να γίνονται με μονόλεπτα διαλείμματα ή αφού το χέρι κρατηθεί προς τα πάνω έτσι, ώστε να κυκλοφορήσει το συσσωρευμένο αίμα.

CE 0297

GR Υποδείξεις ασφαλείας

Πριν χρησιμοποιήσετε τη συσκευή μελετήστε προσεκτικά τις οδηγίες χρήσης και ιδιαίτερα τις οδηγίες ασφαλείας και φυλάξτε το εγχειρίδιο για μελλοντική χρήση. Όταν δίνετε τη συσκευή σε άλλα άτομα, δώστε μαζί και αυτό το εγχειρίδιο χρήσης.

- Η συσκευή ρροορίζεται μόνο για προσω ική χρήση. Αν έχετε ενδοιασμούς αναφορικά με τις επι τώσεις για την υγεία σας, α ευθυνθείτε πριν α ο τη χρήση της συσκευής στον γιατρό σας.
- Χρησιμο οιείτε τη συσκευή μόνο για τον προβλε όμενο σκο ό σύμφωνα με τις οδηγίες χρήσης. Σε περί τωση μη ροβλε όμενης χρήσης αύει να ισχύει η εγγύηση.
- Αν πάσχετε α ό κά οια ασθένια, ό ως π.χ. στένωση των αρτηριών, συμβουλευτείτε το γιατρό σας πριν α ό τη χρήση της συσκευής.
- Η συσκευή δεν ε ιτρέ εται να χρησιμο οιηθεί για τον έλεγχο της συχνότητας ενός βηματοδότη καρδιάς.
- Οι γυναίκες στην ερίοδο της εγκυμοσύνης ρέ ει να λάβουν τα α αραίτητα προλη τικά μέτρα σχετικά με την σωματική αντοχή τους και αν χρειάζεται να συμβουλευτούν το γιατρό τους.
- Ρωτήστε τον ιατρό σας για περισσότερες πληροφορίες σχετικά με την αρτηριακή σας πίεση. Η αυτοδιάγνωση και ο καθορισμός αγωγής βάσει των αποτελεσμάτων των μετρήσεων ενέχει κινδύνους. Ακολουθείτε πάντα τις οδηγίες του ιατρού σας.
- Εάν κατά τη διενέργεια μίας μέτρησης εμφανιστούν συμπτώματα δυσφορίας, π.χ. πόνος στον καρπό ή άλλα συμπτώματα ή εάν η μανσέτα συνεχίζει να φουσκώνει αδιάκοπα, πατήστε το πλήκτρο START/STOP ❹ ⏻ για να επιτύχετε την άμεση εκκένωση της μανσέτας από τον αέρα. Λύστε τη μανσέτα και αφαιρέστε την από το βραχίονα.
- Η συσκευή λειτουργεί σωστά μόνο με την κατάλληλη μανσέτα.
- Η συσκευή δεν ενδείκνυται για αιδιά.
- Η χρήση της συσκευής δεν ε ιτρέ εται στα αιδιά. Τα ιατρικά ρο'όντα δεν είναι αιχνίδια!
- Τοποθετήστε τη συσκευή σε τέτοιο σημείο ώστε τα παιδιά να μην έχουν καμία πρόσβαση σε αυτή.
- Μην περνάτε το σωλήνα αέρα γύρω από το λαιμό διότι υπάρχει κίνδυνος ασφυξίας.
- Η κατάποση μικρών αντικειμένων όπως υλικών συσκευασίας, μπαταριών, του καπακιού της θήκης μπαταριών κλπ. μπορεί να προκαλέσει ασφυξία.
- Πριν από τη χρήση της συσκευής ο χρήστης πρέπει να βεβαιωθεί ότι η συσκευή λειτουργεί σωστά και με ασφάλεια.
- Μπορεί να χρησιμοποιηθεί μόνο η παρεχόμενη μανσέτα. Δεν μπορεί να αντικατασταθεί με καμιά άλλη μανσέτα. Μπορεί να αντικατασταθεί με μανσέτα του ίδιου ακριβώς τύπου.
- Η συσκευή δεν επιτρέπεται να χρησιμοποιείται σε χώρους με έντονη ακτινοβολία ή σε περιβάλλον όπου υπάρχουν συσκευές οι οποίες εκπεμπουν ακτινοβολία όπως π.χ. ραδιοπομπός, κινητό τηλέφωνο ή φούρνος μικροκυμμάτων. Αυτό μπορεί να προκαλέσει σφάλματα στη λειτουργία ή εσφαλμένες τιμές μέτρησης.
- Μην χρησιμοποιείτε τη συσκευή κοντά σε εύφλεκτο αέριο (π.χ. αναισθητικό αέριο, οξυγόνο ή υδρογόνο) ή εύφλεκτο υγρό (π.χ. οινόπνευμα).
- Μην κάνετε μετατροπές στη συσκευή.
- Σε ερί τωση βλάβης μην ροσ αθήσετε να ε ιδιορθώσετε τη συσκευή μόνοι σας. Δώστε τη συσκευή για ε ισκευή σε μια εξουσιοδοτημένη υ ηρεσία για σέρβις.
- Προστατεύετε τη συσκευή α ό την υγρασία. Σε ερί τωση εισχώρησης υγρού στη συσκευή, α ομακρύνετε αμέσως τις μ αταρίες και μην τη χρησιμο οιήσετε ξανά. Ε ικοινωνήστε με το κατάστημα ου αγοράσατε τη συσκευή ή κατευθείαν με εμάς.
- Μην χρησιμοποιείτε σε καμία περίπτωση αραιωτικά μέσα για τον καθαρισμό της συσκευής (διαλυτικά), οινόπνευμα ή βενζίνη.
- Προστατεύετε τη συσκευή από δυνατά χτυπήματα και μην την αφήνετε να πέφτει.
- Μην χρησιμοποιείτε κινητά τηλέφωνα κοντά στη συσκευή. Αυτό μπορεί να έχει ως επακόλουθο δυσλειτουργίες.
- Όταν δεν ρόκειται να χρησιμο οιήσετε τη συσκευή για ένα μεγαλύτερο χρονικό διάστημα, βγάζετε τις μ αταρίες.

ΟΔΗΓΙΕΣ ΑΣΦΑΛΕΙΑΣ ΤΗΣ ΜΠΑΤΑΡΙΑΣ
- Μην αποσυναρμολογείτε τις μπαταρίες!
- Αντικαθιστάτε τις μπαταρίες όταν στην οθόνη εμφανιστεί το σύμβολο της μπαταρίας.
- Αφαιρείτε κατευθείαν τις αδύναμες μπαταρίες από τη θήκη μπαταριών, διότι υπάρχει κίνδυνος διαρροής και πρόκλησης ζημιάς στη συσκευή!
- Αυξημένος κίνδυνος διαρροής, αποφεύγετε την επαφή με το δέρμα, τα μάτια και τους βλεννογόνους! Σε περίπτωση που έρθετε σε επαφή με οξέα μπαταριών ξεπλύνετε αμέσως το προσβλημένο σημείο με καθαρό νερό και συμβουλευτείτε έναν γιατρό!
- Αν καταπιείτε μία μπαταρία τότε συμβουλευτείτε αμέσως έναν γιατρό!
- Πάντα να αντικαθιστάτε όλες τις μπαταρίες ταυτόχρονα!
- Να χρησιμοποιείτε μόνο μπαταρίες του ίδιου τύπου! Να μην χρησιμοποιείτε μπαταρίες διαφορετικού τύπου ούτε και χρησιμοποιημένες μαζί με καινούργιες!
- Τοποθετείτε τις μπαταρίες σωστά, προσέχετε την πολικότητα!
- Αφαιρείτε τις μπαταρίες αν η συσκευή δεν έχει χρησιμοποιηθεί για τουλάχιστον 3 μήνες.
- Κρατάτε τις μπαταρίες μακριά από τα παιδιά!
- Μην επαναφορτίζετε τις μπαταρίες! **Υπάρχει κίνδυνος έκρηξης!**
- Μην τις βραχυκυκλώνετε! **Υπάρχει κίνδυνος έκρηξης!**
- Μην τις πετάτε στην φωτιά! **Υπάρχει κίνδυνος έκρηξης!**
- Μην πετάτε τις άχρηστες μπαταρίες στα οικιακά απορρίμματα, αλλά στα ειδικά απορρίμματα ή στα σημεία συλλογής στα ειδικά καταστήματα!

Συσκευή και ένδειξη LCD
❶ Σύνδεση τροφοδοτικού ❷ συσκευή μέτρησης πίεσης αίματος
❸ Πλήκτρο MEM (κλήση μνήμης) ❹ ⏻ Πλήκτρο START/STOP
❺ Πλήκτρο SET ❻ Θήκη μπαταριών (στην κάτω λευρά)
❼ Σύνδεση βύσματος του σωλήνα αέρα ❽ Ένδειξη LCD ❾ Ένδειξη ημερομηνίας/ώρας ❿ Ένδειξη της συστολικής πίεσης ⓫ Ένδειξη της διαστολικής πίεσης ⓬ Σύμβολο αλμού ⓭ Ένδειξη της συχνότητας αλμού ⓮ Σύμβολο αλλαγής μ αταριών ⓯ Ένδειξη αρρυθμίας (Καρδιακή αρρυθμία) ⓰ Αριθμός θέσης μνήμης
⓱ Σύμβολο μνήμης ⓲ Σύμβολο **Bluetooth**® ⓳ Ένδειξη πίεσης αίματος (ράσινη - κίτρινη - ορτοκαλί - κόκκινη) ⓴ Μνήμη χρήστη 1 / 2 / επισκέπτη

Περιεχόμενα συσκευασίας
Ελέγξτε αρχικά την πληρότητα της συσκευής.
Το περιεχόμενο παράδοσης συμπεριλαμβάνει:
- 1 **medisana** Συσκευή μέτρησης πίεσης αίματος **BU 530**
- 1 μανσέτα με ελαστικό σωλήνα αέρα
- 4 μπαταρίες (τύπος AAA, LR03) 1,5V
- 1 κουτί φύλαξης
- 1 εγχειρίδιο χρήσης

Αν κατά το άνοιγμα της συσκευασίας παρατηρήσετε κάποια ζημιά μεταφοράς, επικοινωνήστε αμέσως με το κατάστημα που αγοράσατε τη συσκευή.

Τι εϊναι πϊεση?
Η πίεση του αίματος είναι η πίεση που δημιουργείται στα αγγεία σε κάθε χτύπο της καρδιάς. "Όταν η καρδιά συστέλλεραι (συστολή) και χορηγεί αίμα στις αρτηρίες προκαλείται αύξηση της πίεσης. Η μεγαλίπερη τιμή της λέγεται πίεση της συστολής και είναι πρώτη που μετριέται κατά τη μέτρηση πίεσης. "Όταν ο καρδιακός μυς χαλαρώνει για να πάρει καινούργιο αίμα η πίεση στις αρτηρίες μειώνεται. Εάν τα αγγεία είναι χαλαρά μετριέται η δεύτερη τιμή - η πίεση της διαστολής.

Πώς λειτουργεί η μέτρηση?
Η συσκευή **medisana BU 530** είναι ένα πιεσόμετρο, το οποίο προορίζεται για τη μέτρηση της πίεσης αίματος στον άνω βραχίονα. Η μέτρηση γίνεται μ'έναν μικροεπεξεργαστή, ο οποίος μέσω ενός σένσορα πίεσης επεξεργάζεται τις δονήσεις που δημιουργούνται κατά το φούσκωμα και ξεφούσκωμα της μανσέτας πίεσης πάνω από την αρτηρία.

Ταξινόμηση (πίεσης αίματος κατά τον Παγκόσμιο Οργανισμό Υγείας (WHO)
Οι τιμές αυτές έχουν καθοριστεί από τον Παγκόσμιο Οργανισμό Υγείας (WHO) χωρίς να ληφθεί υπόψη η ηλικία.

Χαμηλή πίεση	συστολή <100 διαστολή <60
Φυσιολογική πίεση	(πράσινος τσμέάς ένδειξης ⓳) συστολή 100 - 139 διαστολή 60 - 89

Είδη υψηλής πίεσης:

ελαφρά υψηλή πίεση	(κίτρινος τσμέάς ένδειξης ⓳) συστολή 140 – 159 διαστολή 90 – 99
μέτρια υψηλή πίεση	(πορτοκαλέ τσμέάς ένδειξης ⓳) συστολή 160 – 179 διαστολή 100 – 109
πολύ υψηλή πίεση	(κόκκινος τσμέάς ένδειξης ⓳) συστολή ≥ 180 διαστολή ≥ 110

ΠΡΟΕΙΔΟΠΟΙΗΣΗ
Η πολύ χαμηλή πίεση αίματος αποτελεί επίσης κίνδυνο για την υγεία όπως η υψηλή πίεση αίματος! Οι ίλιγγοι ενδέχεται να προκαλέσουν επικίνδυνες καταστάσεις (π.χ. σε σκάλες ή στην οδική κυκλοφορία)!

Επηρεασμός και επεξεργασΐα των μετρήσεων
- Μεγρήστετην πίεσή σας πολλές φορές, αποθηκεύστετα αποτελέσματα και συγκρίνετέ τα μεταξύ τους. Μην βγάζετε συμπεράσματα από ένα και μόνο αποτέλεσμα.
- Ενας γιατρός που γνωρίζει και το ιστορικό σας πρέπει να κρίνει τις τιμές πίεσης. Εάν χρησιμοποιείτε τη συσκευή τακτικά και σημειώνετε τις τιμές για τον γιατρό σας πρέπει να τον ενημερώνετε για την εξέλιξη.
- Κστά τις μετρήσεις της πίεσης λάβετε υπόψη σας ότι οι καθημερινές τιμές εξερτώνται από πολλούς παράγοντες. Το κάπνισμα, το αλκοόλ, τα φάρμακα και η σωματική εργασία επηρεάζουν τις τιμές διαφορετικά.
- Μετρήστε την πίεσή σας πριν το φαγητό.
- Πριν μετρήσετε την πίεση πρέπει να ξεκουραστείτε για τουλάχιστον 5 - 10 λεπτά.
- Εάν οι τιμές συστολής ή διαστολής της μέτρησης σας φαίνονται ασυνήθιστες (πολύ υψηλές ή πολύ χαμηλές) παρόλο που χρησιμοποιήσατε σωστά τη συσκευή και αν αυτό συμβεί επανειλημμένα, ειδοποιήστε αμέσως τον γιστρό σας. Το ίδιο ισχίαι και όταν σε σπάνιες περτ-ώοαις ένας ανώμαλος ή πολύ αδύναμος παλμός δεν επιτρέπειτη μέτρηση.

Λειτουργία - Τοποθέτηση/Αφαίρεση των μπαταριών
Για να μπορέσετε να θέσετε σε λειτουργία τη συσκευή πρέπει πρώτα να βάλετε μέσα τις συνημμένες μπαταρίες. Στην κάτω πλευρά της συσκευής υπάρχει το καπάκι της θήκης μπαταριών ❻ . Ανοίξτε το και βάλτε μέσα τις 4 συνημμένες μπαταρίες 1,5 V, τύπου AAA LR03. Προσέξτε τη σωστή πολικότητα (βλέπε επισήμανση στη θήκη των μπαταριών). Κλείστε πάλι το κάλυμμα της θήκης των μπαταριών. Αλλάξτε τις μπαταρίες όταν εμφανιστεί στην οθόνη ❽ το σύμβολο αλλαγής μπαταριών ⓮ ή όταν η οθόνη δεν δείχνει τίποτα μετά από την ενεργοποίηση της συσκευής.

Χρήση τροφοδοτικού
Εναλλακτικά μπορείτε να λειτουργείτε τη συσκευή και με ένα ειδικό τροφοδοτικό (medisana αρ. είδους 51125), το οποίο εμβυσματώνετε στην προβλεπόμενη υποδοχή ❶ στην πίσω πλευρά της συσκευής. Κατά τη λειτουργία με τροφοδοτικό παραμένουν οι μπαταρίες μέσα στη συσκευή. Με την εμβυσμάτωση του βύσματος στην πίσω πλευρά του πιεσόμετρου αίματος οι μπαταρίες απενεργοποιούνται μηχανικά. Συνεπώς είναι απαραίτητο, πρώτα να εμβυσματώνεται το τροφοδοτικό στην ηλεκτρική πρίζα και κατόπιν να συνδέεται με το πιεσόμετρο αίματος. Οταν δεν χρησιμοποιείται το πιεσόμετρο αίματος, πρέπει πρώτα να αποσυνδέεται το βύσμα από το πιεσόμετρο αίματος και μετά το τροφοδοτικό από την ηλεκτρική πρίζα. Με τον τρόπο αυτό εμποδίζετε κάθε φορά τη νέα ρύθμιση της ημερομηνίας και της ώρας.

Ρύθμιση
1. Ρύθμιση χρήστη:
Με τη συσκευή απενεργοποιημένη πατήστε και κρατήστε πατημένο το πλήκτρο SET ❺ . Στην οθόνη εμφανίζεται « 1 », « 2 » η « G ». Πατώντας το πλήκτρο MEM ❸ μπορείτε να επιλέξτε μεταξύ χρήστη « 1 », χρήστη « 2 » ή επισκέπτη « G » . Για επιβεβαίωση του χρήστη πατήστε το πλήκτρο SET ❺ . Στη συνέχεια θα μεταβείτε στην ένδειξη έτους.
Υπόδειξη: Εάν επιλέξατε « G », οι τιμές μέτρησης δεν θα αποθηκευτούν.

2. Ρύθμιση έτους:
Στη συνέχεια αναβοσβήνει το πεδίο εισαγωγής του έτους. Πατήστε το πλήκτρο MEM ❸ τόσες φορές ώστε να εμφανιστεί ο αριθμός του έτους που θέλετε. Για επιβεβαίωση του έτους πατήστε το πλήκτρο SET ❺ . Στη συνέχεια μεταβαίνετε στη ρύθμιση του μήνα και της ημέρας.

3. Ρύθμιση μήνα και ημέρας:
Στη συνέχεια αναβοσβήνει το πεδίο εισαγωγής του μήνα. Πατήστε το πλήκτρο MEM ❸ τόσες φορές ώστε να εμφανιστεί ο μήνας που θέλετε. Για επιβεβαίωση του μήνα πατήστε το πλήκτρο SET ❺ . Συνεχίστε με τη ρύθμιση της ημέρας. Ακολουθήστε την ίδια διαδικασία όπως κατά τη ρύθμιση του μήνα. Πατήστε το πλήκτρο MEM ❸ τόσες φορές ώστε να εμφανιστεί η ημέρα που θέλετε. Για επιβεβαίωση της ημέρας πατήστε το πλήκτρο SET ❺ . Στη συνέχεια μεταβαίνετε στη ρύθμιση ώρας.

4. Ρύθμιση ώρας:
Στη συνέχεια αναβοσβήνει το πεδίο εισαγωγής της ώρας. Πατήστε το πλήκτρο MEM ❸ τόσες φορές ώστε να εμφανιστεί η ώρα που θέλετε. Για επιβεβαίωση της ώρας πατήστε το πλήκτρο SET ❺ . Στη συνέχεια αναβοσβήνει το πεδίο εισαγωγής του λεπτού. Ακολουθήστε την ίδια διαδικασία όπως κατά τη ρύθμιση της ώρας. Μετά στην οθόνη εμφανίζεται η ένδειξη **CL**. Με αυτό μπορείτε ενδεχομένως να διαγράψετε αποθηκευμένες τιμές - βλ. σχετικά κεφάλαιο «*Διαγραφή αποθηκευμένων τιμών*». Επιβεβαιώστε με το πλήκτρο SET ❺ για να εγκαταλείψετε τις ρυθμίσεις. Κατά την αλλαγή μπαταριών οι ρυθμίσεις χάνονται και πρέπει να ξαναγίνουν.

Τοποθέτηση της μανσέτας πίεσης
1. Πριν τη χρήση, εισάγετε το άκρο του αγωγού αέρα στο άνοιγμα στην αριστερή πλευρά της συσκευής ❼ .
2. Ωθήστε την ανοιχτή λευρά της μανσέταςμέσα από τη μεταλλική βέργα, ώστε η αυτοκόλλητη σύνδεση να βρίσκεται στην εξωτερική λευρά και προκύ τει ένα κυλινδρικό σχήμα (**σχ.1**). Περάστε τη μανσέτα στον αριστερό σας βραχίονα.
3. Το οθετήστε το σωλήνα αέρα στη μέση του βραχίονα σε ε έκταση του μεσαίου δακτύλου σας (**σχ.2**) (***a***). Η κάτω άκρη της μανσέτας θαπρέ ει να βρίσκεται ερί ου 2 – 3 cm άνω α ό την εσωτερική καμ ή του αγκώνα (***b***). Σφίξτε τη μανσέτα και κλείστε την αυτοκόλλητη σύνδεση (***c***).
4. Η μέτρηση πρέ ει να γίνεται σε γυμνό βραχίονα.
5. Μόνο σε ερί τωση ου δεν είναι εφικτή η το οθέτηση της μανσέτας στον αριστερό βραχίονα, το οθετείτε τη μανσέτα στο δεξί βραχίονα. Οι μετρήσεις ρέ ει να εκτελούνται άντα στον ίδιο βραχίονα.
6. Σωστή θέση μέτρησης καθισμένοι (**σχ.3**).

Μέτρηση της πίεσης
Αφού φορέσετε σωστά τη μανσέτα, μπορείτε να ξεκινήσετε τη μέτρηση.
1. Ενεργοποιήστε τη συσκευή πατώντας το πλήκτρο START/STOP ⏻❹ .
2. Όταν πατάτε το πλήκτρο START/STOP ⏻❹ , ακούγονται δύο σύντομοι ήχοι και στη οθόνη εμφανίζονται όλα τα σύμβολα. Με αυτήν τη δοκιμή ελέγχεται η πληρότητα των ενδείξεων.
3. Η συσκευή είναι έτοιμη για μέτρηση και το ψηφίο **0** αναβοσβήνει για 2 δευτερόλεπτα. Αυτόματα φουσκώνει τη μανσέτα για να μετρήσει την πίεση του αίματος. Η αυξανόμενη πίεση προβάλλεται στην οθόνη.
4. Η συσκευή φουσκώνει τη μανσέτα έως ότου να επιτευχθεί μια επαρκής πίεση για τη μέτρηση. Στη συνέχεια η συσκευή αφήνει αργά τον αέρα από τη μανσέτα και κάνει τη μέτρηση. Όταν η συσκευή λάβει σήμα, στην οθόνη αρχίζει να αναβοσβήνει το σύμβολο παλμού ❤ . Για κάθε τόνο της καρδιάς που λαμβάνει η συσκευή, ακούγεται ένας σύντομος ήχος.
5. Όταν ολοκληρωθεί η μέτρηση, ακούγεται ένας μακρύς ήχος και η μανσέτα εξαερώνεται. Στην οθόνη ❽ εμφανίζεται η συστολική και η διαστολική πίεση του αίματος, όπως και η τιμή του παλμού. Η ένδειξη της πίεσης του αίματος ⓳ παραστάσεις δίπλα στην αντίστοιχη έγχρωμη στήλη, σύμφωνα με την ταξινόμηση πίεσης αίματος κατά τον Παγκόσμιο Οργανισμό Υγείας (WHO). Αν η συσκευή προσδιορίσει ένα μη τακτικό αλμό, παραστάσεις ε ι λέον και η ένδειξη αρρυθμίας ⓯ .

ΠΡΟΕΙΔΟΠΟΙΗΣΗ
Μη λαμβάνετε οποιαδήποτε μέτρα θεραπείας με βάση τη μέτρηση που κάνετε οι ίδιοι μόνοι σας χωρίς το γιατρό. Μην αλλάζετε ποτέ τη δοσολογία των φαρμακευτικών συνταγών που σας έδωσε ο γιατρός.

6. Οι μετρηθείσες τιμές αποθηκεύονται αυτόματα στην προεπιλεγμένη μνήμη (1 ή 2). Σε κάθε μνήμη μπορούν να αποθηκευτούν έως και 120 τιμές μέτρησης με ώρα και ημερομηνία.
7. Τα αποτελέσματα της μέτρησης παραμένουν στην οθόνη. Αν δεν πατηθεί κάποιο πλήκτρο, η συσκευή απενεργοποιείται αυτόματα μετά από 30 δευτερόλεπτα ή μπορεί να απενεργοποιηθεί με το πλήκτρο START/STOP ⏻❹ .

Διαβίβαση μέσω *Bluetooth*® σε VitaDock+® App
Η παρακολούθηση της αρτηριακής πίεσης **BU 530** της **medisana** παρέχει τη δυνατότητα διαβίβασης των αποτελεσμάτων των μετρήσεων μέσω **Bluetooth**® στην εφαρμογή VitaDock+® App. Η εφαρμογή VitaDock+® επιτρέπει την λεπτομερή ανάλυση, αποθήκευση και τον συγχρονισμό των δεδομένων των μετρήσεων σας σε διάφορες συσκευές με λειτουργικό σύστημα iOS και Android. Έτσι έχετε πάντα πρόσβαση στα δεδομένα σας και μπορείτε να τα μοιράζεστε π.χ. με φίλους ή με τον ιατρό σας. Για τον σκοπό αυτό θα χρειαστείτε ένα δωρεάν λογαριασμό χρήστη, τον οποίο μπορείτε να δημιουργήσετε στη διεύθυνση www.vitadock.com. Παρέχεται η δυνατότητα λήψης των αντίστοιχων εφαρμογών (Apps) για έξυπνα κινητά με λειτουργικό iOS και Adroid. Μετά από κάθε μέτρηση εκτελείται αυτόματα η διαβίβαση των δεδομένων (εφόσον η λειτουργία **Bluetooth**® στη συσκευή λήψης έχει ενεργοποιηθεί και ρυθμιστεί.
Κατά τη μεταφορά αναβοσβήνει το σύμβολο « ✱ « ⓲ στην οθόνη. Με την ολοκλήρωση της μεταφοράς εμφανίζεται η ένδειξη «**OK**». Εάν εμφανιστεί η ένδειξη «**Err**», έχει σημειωθεί σφάλμα κατά τη μεταφορά. Μπορείτε να μεταφέρετε τα δεδομένα αργότερα χειρωνακτικά μέσω **Bluetooth**®. Για το σκοπό αυτό με τη συσκευή απενεργοποιημένη πατήστε και κρατήστε πατημένο το πλήκτρο START/STOP ⏻❹ για περ. 5 δευτερόλεπτα, μέχρι το σύμβολο « ✱ » ⓲ να εμφανιστεί στην οθόνη. Στη συνέχεια θα εκτελεστεί η μεταφορά όλων των αποθηκευμένων τιμών μέτρησης του εκάστοτε επιλεγμένου χρήστη (1 ή 2).

Διακοπή της μέτρησης
Αν χρειαστεί να διακόψετε τη μέτρηση της πίεσης για οποιοδήποτε λόγο (π.χ. αδιαθεσία του ασθενή), μπορείτε να πατήσετε οποιαδήποτε στιγμή το πλήκτρο START/STOP⏻❹ . Η συσκευή αμέσως εξαερώνει αυτόματα την μανσέτα.

Προβολή των αποθηκευμένων τιμών
Αυτή η συσκευή διαθέτει 2 ξεχωριστές μνήμες χρήστη z με μια χωρητικότητα έκαστη 120 θέσεων μνήμης. Οι τιμές μέτρησης (πίεση αίματος και σφυγμοί με ώρα και ημερομηνία καθώς και η ένδειξη πίεσης αίματος) αποθηκεύονται αυτόματα. Για να εμφανιστούν οι αποθηκευμένες τιμές μέτρησης πατήστε το πλήκτρο MEM ❸ όταν η συσκευή είναι απενεργοποιημένη. Οι μέσες τιμές των τελευταίων 3 μετρήσεων εμφανίζονται στην οθόνη. Αν πατήσετε πάλι το πλήκτρο MEM ❸ , θα εμφανιστεί η τελευταία μέτρηση. Με διαδοχικό πάτημα του πλήκτρου MEM ❸ i μπορείτε να καλέσετε τις προηγούμενες αποθηκευμένες τιμές μέτρησης. Όταν φτάσετε στην τελευταία καταχώρηση και δεν πατήσετε κανένα λήκτρο στη λειτουργία κλήσης μνήμης, η συσκευή σβήνει αυτόματα μετά α ό 8 δευτερόλεπτα Με πάτημα του πλήκτρου START/STOP ⏻❹ μπορείτε να εγκαταλείψετε όποτε θέλετε τη λειτουργία κλήσης μνήμης και να σβήσετε ταυτόχρονα τη συσκευή. Όταν υ άρχουν ήδη αποθηκευμένες στη μνήμη 120 τιμές, με κάθε νέα τιμή που αποθηκεύεται σβήνει ταυτόχρονα και η πιο παλία.

Διαγραφή αποθηκευμένων τιμών
Εάν είστε βέβαιοι πως επιθυμείτε την οριστική διαγραφή όλων των αποθηκευμένων τιμών, με τη συσκευή απενεργοποιημένη πατήστε και κρατήστε πατημένο το πλήκτρο SET ❺ για περ. 3 δευτερόλεπτα και στη συνέχεια πατήστε το πλήκτρο SET ❺ ακόμα 6 φορές, μέχρι να εμφανιστεί η ένδειξη **CL**. Αν πατήσετε το πλήκτρο START/STOP ⏻❹ , θα αναβοσβήσει τρεις φορές το **CL**, καθώς θα αδειάζει η μνήμη. Αν πατήσετε στη συνέχεια το πλήκτρο MEM ❸ , θα εμφανιστούν στην οθόνη **M** και ≪**no**≫, που σημαίνει ότι η μνήμη δεν περιέχει δεδομένα.

Σφάλματα και αποκατάσταση
Ενδείξεις σφάλματος
Αν οι μετρήσεις είναι ασυνήθιστες, στην οθόνη εμφανίζονται τα παρακάτω σύμβολα:

Σύμβολο	*Αιτία*	*Αντιμετώπιση*
E-1	Αδύναμο σήμα ή ξαφνική αλλαγή της πίεσης	Φορέστε σωστά τη μανσέτα. Επαναλάβετε τη μέτρηση με σωστό τρόπο.
E-2	Ισχυρή εξωτερική παρεμβολή	Η μέτρηση κοντά στο ασύρματο τηλέφωνο ή σε άλλη συσκευή μπορεί να είναι εσφαλμένη. Μην κουνιέστε και μην μιλάτε κατά τη μέτρηση.
E-3	Σφάλμα κατά το φούσκωμα	Φορέστε σωστά τη μανσέτα. Βεβαιωθείτε ότι το βύσμα έχει συνδεθεί σωστά στη συσκευή. Κάνετε καινούρια μέτρηση.
E-5	Ασυνήθιστη πίεση	Επαναλάβετε τη μέτρηση μετά από διάστημα ηρεμίας 30 λεπτών. Αν λάβετε ασυνήθιστα αποτελέσματα τρεις φορές στη σειρά, επικοινωνήστε με το γιατρό σας.
(σύμβολο μπαταρίας)	Αδύναμη μπαταρία	Οι μπαταρίες είναι αδύναμες ή άδειες. Αντικαταστήστε και τις τέσσερις μπαταρίες με καινούριες μπαταρίες 1,5 V LR03 τύπου AAA.

Αντιμετώπιση βλαβών

Πρόβλημα	*Έλεγχος*	*Αιτία και λύσεις*
Δεν υπάρχει ισχύς	Ελέγξτε την ισχύ των μπαταριών. Ελέγξτε τη θέση των μπαταριών.	Τοποθετήστε νέες μπαταρίες. Τοποθετήστε σωστά τις μπαταρίες.
Δεν φουσκώνει	Ελέγξτε αν το βύσμα κάθεται σωστά. Ελέγξτε αν το βύσμα είναι σπασμένο ή μη στεγανό.	Εισάγετε σφιχτά το βύσμα. Χρησιμοποιήστε νέα μανσέτα.
Προβάλλεται **Err** και η μέτρηση διακόπτεται	Ελέγξτε αν κατά το φούσκωμα κουνήσατε το χέρι σας. Ελέγξε αν μιλήσατε κατά τη μέτρηση.	Μην κινήστε. Μην μιλάτε κατά τη μέτρηση.
Μη στεγανή μανσέτα	Ελέγξτε αν η μανσέτα έχει φορεθεί πολύ χαλαρά. Ελέγξτε αν η μανσέτα έχει καταστραφεί.	Φορέστε σφιχτά την μανσέτα. Χρησιμοποιήστε νέα μανσέτα.

Αν δεν μπορείτε να λύσετε κάποιο πρόβλημα, επικοινωνήστε με τον κατασκευαστή. Μην ανοίγετε μόνοι σας της συσκευή.

Καθαρισμός και φροντίδα
Πριν τον καθαρισμό της συσκευής βγάζετε τις μπαταρίες. Καθαρίστε τη συσκευή και το περιβραχιόνιο με ένα μαλακό πανί νοτισμένο σε νερό με ελαφρύ διάλυμα σαπουνιού. Μην χρησιμοποιείτε σε καμία περίπτωση αιχμηρά καθαριστικά μέσα, οινόπνευμα, νάφθα, διαλυτικά ή βενζίνη κλπ. Μην βυθίζετε τη συκευή ή κάποιο άλλο εξάρτημα σε νερό. Προσέξτε ώστε να μην εισέλθει υγρασία στο εσωτερικό της συσκευής. Χρησιμοποιήστε την μόνο εάν τελείως στεγνή.
Χορηγστε αέρα στη μανσέτα μόνο όταν αυτή βρίσκεται γύρο από τον καρπό.
Μην εκθέτετε τη συσκευή στην ηλιακή ακτινοβολία και προστατέψτε την από τη βρωμιά και την υγρασία. Μην εκθέτετε τη συσκευή σε υπερβολική θερμότητα ή κρύο. Αν δεν χρησιμοποιείτε τη συσκευή φυλάξτε την μέσα στην ειδική θήκη. Αποθηκεύετε τη συσκευή σε καθαρό και ξηρό μέρος.

Οδηγίες γία τη διάθεση
Η συσκευή αυτή δεν επιτρέπεται να αποσύρεται μαζί με τα οικιακά απορρίμματα. Κάθε καταναλωτής είναι υποχρεωμένος να παραδίνει όλες τις ηλεκτρικές ή ηλεκτρονικές συσκευές, ανεξάρτητα αν εμπεριέχουν βλαβερές ύλες, σε υπηρεσία συλλογής του δήμου του ή στο ειδικό εμ όριο, ώστε νε είναιεφικτή η οικολογική απόσυρση των συσκευών αυτών.
Μην πετάτε μεταχειρισμένες μπαταρίες στα οικιακά απορρίμμστα, αλλά στα ειδικά απορρίμματα ή σε ένα σταθμό συλλογής μπαταριών του ειδικού εμπορίου. Αναφορικά με την αποκομιδή, απευθυνθείτε στις τοπικές αρχές ή στον αρμόδιο έμπορο.

Οδηγίες και πρότυπα
Η συσκευή αυτή αντιστοιχεί στις προδιαγραφές του προτύπου της ΕΕ για μη επεμβατικές συσκευές μέτρησης πίεσης αίματος. Είναι εγκεκριμένη σύμφωνα με τις οδηγίες της ΕΚ και φέρει το σήμα CE (σήμα συμμόρφωσης) «CE 0297». Η συσκευή μέτρησης πίεσης αίματος τηρεί τις ευρωπα˚κές προδιαγραφές EN 81060-1 και EN 81060-2. Οι προδιαγραφές της οδηγίας ΕΕ "93/42/ΕΟΚ του Συμβουλίου της 14ης Ιουνίου 1993 περί ιατρικών προϊόντων" πληρούνται, όπως επίσης και της οδηγίας σχετικά με το ραδιοεξοπλισμό και τον τηλεπικοινωνιακό τερματικό εξοπλισμό 2014/53/ΕΚ. Μπορείτε να ζητήσετε την πλήρη δήλωση συμμόρφωσης μέσω της medisana GmbH, Jagenbergstrasse 19, 41468 Neuss, Deutschland ή να πραγματοποιήσετε λήψη της μέσω της αρχικής σελίδας της medisana (www.medisana.gr).
Ηλεκτρομαγνητική Συμβατότητα: (βλέπε ξεχωριστό φυλλάδιο)

Τεχνικά χαρακτηριστικά

Όνομα και μοντέλο	: **medisana** Συσκευή μέτρησης πίεσης αίματος **BU 530**
Σύστημα ένδειξης	: Ψηφιακή ένδειξη
θέσεις μνήμης	: 2 x 120 για στοιχεία μέτρησης
Μέθοδος μέτρησης	: Μέτρηση ταλάντωσης
Παροχή τάσης	: 6 V⎓, 4 x μπαταρίες 1,5 V τύπου AAA LR03
Τομέας μέτρησης πίεση	: 0 – 299 mmHg
Τομέας μέτρησης παλμός	: 40 – 199 χτύποι/λεπτό
Μέγιστη μερική απόκλιση της στατικής πίεσης	: ± 3 mmHg
Μέγιστη μερική απόκλιση των παλμικών τιμών	: ± 5 % της τιμής
Δημιουργία πίεσης	: Αυτόματα με αντλία
Εξαγωγή αέρα	: Αυτόματα
Αυτομ. Απενεργοποίηση	: Μετά περ. 30 δευτερόλεπτα
Συνθήκες λειτουργίας	: +5 °C έως +40 °C, 15 έως 85 % μέγ.σχετ. υγρασία αέρα
Συνθήκες αποθήκευσης	: -20 °C έως +55 °C, 10 έως 85 % μέγ.σχετ. υγρασία αέρα
Διαστάσεις	: περ. 149 x 100 x 60 mm
Μανσέτα	: 22 - 36 cm για ενήλικες
Βάρος (συσκευή)	: περ. 333 g χωρίς μπαταρίες
Αριθμός στοιχείου	: 51174
Αριθμός EAN	: 40 15588 51174 5
Αξεσουάρ	: - Προσαρμογέας δικτύου αρ. είδ. 51125 / EAN 40 15588 51125 7 - Μανσέτα M 22 – 36 cm για ενήλικες με μέτρια περίμετρο βραχίσνα αρ. είδ. 51168 / EAN 40 15588 51168 4 - Μανσέτα L 22 – 36 cm για ενήλικες με μεγάλο άνω βραχίσνα αρ. είδ. 51169 / EAN 40 15588 51169 1

Κατά τη διάρκεια της συνεχούς βελτίωσης του προϊόντος, διατηρούμε το δικαίωμα να πραγματοποιούμε τεχνικές και σχεδιαστικές τροποποιήσεις.

Την ενημερωμένη έκδοση αυτού του εγχειριδίου χρήσης θα την βρείτε στη διεύθυνση www.medisana.com

Εγγύηση και όροι επισκευών
Σχετικα με την εγγύηση απευθυνθείτε στο κατάστημα αγοράς ή κατευθείαν στην υπηρεσία συντήρησης. Αν η συσκευή πρέπει να αποσταλεί, αναφέρετε το ελάττωμα και παραθέστε ένα αντίγραφο της απόδειξης αγόρας.
Ισχύουν οι παρακάτω όροι εγγύησης:
1. Για προϊόντα της **medisana** παρέχεται εγγύηση για 3 χρόνια από την ημερομηνία αγοράς. Η ημερομηνία αγοράς αποδεικνύεται σε περίπτωση εγγύησης με την απόδειξη αγοράς ή το τιμολόγιο.
2. Τα ελαττώματα που οφείλονται σε σφάλματα υλικού ή κατασκευής επισκευάζονται δωρεάν εντός του χρονικού διαστήματος που καλύπτει η εγγύηση.
3. Με την παροχή εγγύησης δεν γίνεται παράταση του χρόνου εγγύησης για τη συσκευή ή για τα εξαρτήματα που αλλάχτηκαν.
4. Από την εγγύηση αποκλείονται:
   α. Οι ζημιές που προέκυψαν από λανθασμένη μεταχείριση π.χ. μη τήρηση των οδηγιών χρήσης.
   β. Ζημιές, οι οποίες οφείλονται σε επισκευές ή επεμβάσεις του αγοραστή ή άλλων μη εξουσιοδοτημένων ατόμων.
   γ. Ζημιές κατά τη μεταφορά, οι οποίες προκλήθηκαν κατά τη διαδρομή από τον κατασκευαστή στον καταναλωτή ή κατά την αποστολή στο τμήμα συντήρησης.
   δ. Εξαρτήματα τα οποία υφίστανται κανονική φθορά, όπως η μανσέτα, οι μπαταρίες κλπ..
5. Αποκλείεται ευθύνη για έμμεσες ή άμεσες επακόλουθες ζημιές, οι οποίες προκαλούνται από τη συσκευή ακόμα και αν η βλαβή στη συσκευή αναγνωριστεί ως περίπτωση εγγύησης.

medisana GmbH, Jagenbergstr. 19,
41468 NEUSS, Γερμανία.

Για τη διεύθυνση του τμήματος τεχνικής υποστήριξης ανατρέξτε στο ξεχωριστό συνημμένο φύλλο.

CZ/HU

medisana®

Měřič krevního tlaku BU 530

Bluetooth® SMART

Návod k použití

Přečtěte si prosím pečlivě!

51174 Ver. 1.7 12/2020

CZ Přístroj a LCD displej

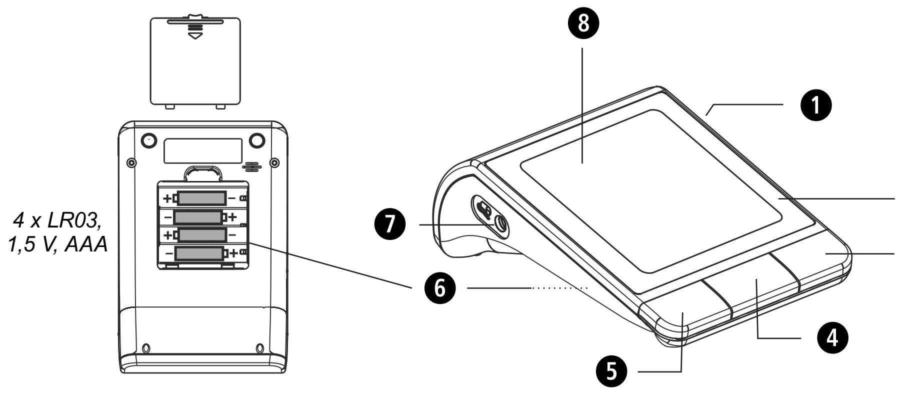

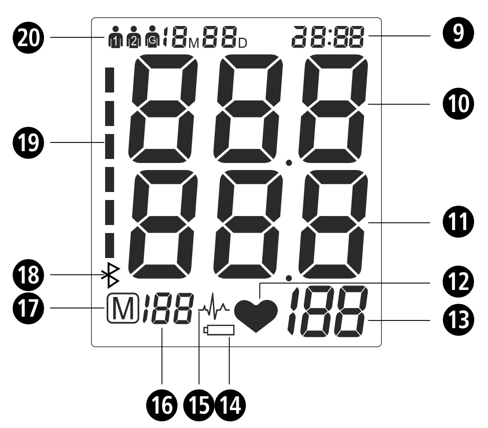

1

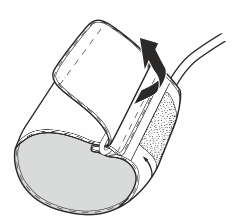

2

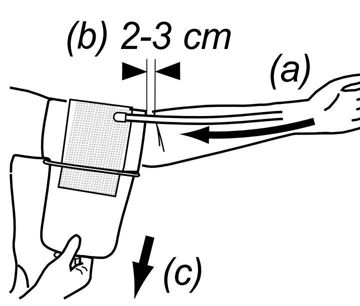

3

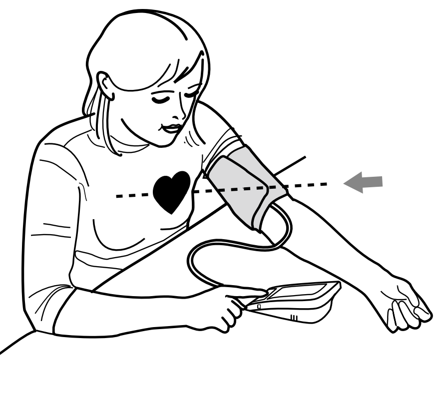

Použití v souladu s účelem
- Přístroj je určen k měření krevního tlaku na paži dospělých osob.

Kontraindikace
- Přístroj není určen k měření krevního tlaku u dětí. Použití přístroje u starších dětí konzultujte s lékařem.
- Osoby se srdeční arytmií, cukrovkou, problémy s krevním oběhem nebo po mrtvici by měly přístroj používat podle pokynů svého lékaře.

Vysvětlivky symbolů

DŮLEŽITÉ
Dodržujte návod k obsluze! Nedodržování tohoto návodu může vést k vážným úrazům nebo k poškození přístroje.

VAROVÁNÍ
Dodržujte tyto výstražné pokyny, zabráníte tak možnému úrazu uživatele.

POZOR
Dodržujte tyto pokyny, zabráníte tak možnému poškození přístroje.

UPOZORNĚNÍ
Tato upozornění vám poskytnou další užitečné informace o instalaci nebo provozu.

Klasifikace přístroje: Typ BF

LOT Číslo šarže

Výrobce

Datum výroby

Obecné příčiny nesprávných výsledků měření
- Před měřením 5-10 minut odpočívejte a nejezte, nepijte alkohol, nekuřte, nepracujte fyzicky, ne sportujte a nekoupejte se. Všechny tyto faktory mohou ovlivnit výsledky měření.
- Svlékněte všechny oděvy, které přiléhají příliš těsně k vaší paži.
- Vždy provádějte měření na stejné paži (obvykle levé).
- Měřte si krevní tlak pravidelně denně ve stejnou dobu, protože krevní tlak se během dne mění.
- Všechny pokusy pacienta o podepření paže mohou zvýšit krevní tlak.
- Zajistěte si pohodlnou a uvolněnou polohu a během měření nenapínejte žádné svaly na paži, na které měříte. Pokud je to nutné, používejte polštářek.
- Pokud je tepna paže pod nebo nad srdcem, dochází k nesprávnému měření.
- Volná nebo rozepnutá manžeta přístroje způsobí nesprávné měření.
- Opakovaným měřením se hromadí v paži krev, což může vést ke nesprávnému výsledku. Jednotlivá měření krevního tlaku musejí po sobě následovat v pauzách po 1 minutě, nebo poté, kdy jste drželi paži tak dlouho nahoře, aby mohla nahromaděná krev odtékat.

CE 0297

CZ Bezpečnostní pokyny

Před prvním použitím přístroje si přečtěte návod k použití a především bezpečnostní pokyny. Návod k použití dobře uschovejte. Pokud budete přístroj předávat dalším osobám, předejte spolu s ním i návod k použití.

- Přístroj je určen jen k soukromému využití. Pokud byste měli pochybnosti ohledně zdravotního stavu, před použitím si promluvte se svým lékařem.
- Přístroj používejte pouze v souladu s jeho určením a podle jeho návodu k použití. Při použití v rozporu s určením zaniká nárok na záruku.
- Jestliže trpíte nemocemi (například ucpání tepen), před použitím se poraďte se svým lékařem.
- Přístroj se nesmí používat ke kontrole srdeční frekvence kardiostimulátoru.
- Těhotné ženy by měly dbát nutných bezpečnostních opatření a respektovat svou individuální odolnost, případně se poraďte se svým lékařem.
- Informujte se u svého lékaře na další informace týkající se Vašeho krevního tlaku. Samodiagnóza a samoléčba na základě naměřených výsledků mohou být nebezpečné. Vždy se řiďte pokyny svého lékaře.
- Pokud se vyskytnou při měření nepříjemné pocity, jako např. bolest v paži nebo jiné problémy, stiskněte tlačítko START/STOP ❹⏻, abyste ihned vypustili vzduch z manžety. Uvolněte manžetu a sejměte ji z paže.
- Přístroj pracuje správně pouze s vhodnou manžetou.
- Přístroj není vhodný pro děti.
- Děti tento přístroj nesmí používat. Lékařské produkty nejsou hračka!
- Uschovávejte přístroj mimo dosah dětí.
- Z důvodu nebezpečí udušení si nedávejte vzduchovou hadičku kolem krku.
- Spolknutím drobných součástí, jako je obalový materiál, baterie, víčko přihrádky na baterie apod. může dojí k udušení.
- Před použitím přístroje je uživatel povinen zkontrolovat, zda přístroj správně a spolehlivě funguje.
- Používejte pouze dodanou manžetu. Nelze ji nahradit žádnou jinou manžetou nebo ji vyměnit za jinou manžetu. Můžete ji vyměnit pouze za manžetu přesně stejného typu.
- Přístroj nesmíte používat v prostorách nebo v prostředí se silným zářením nebo v okolí přístrojů, které generují silná záření, jako jsou např. radiovysílače, mobilní telefony nebo mikrovlnné trouby. Následkem mohou být poruchy funkcí nebo nesprávné naměřené hodnoty.
- Nepoužívejte výrobek v blízkosti hořlavých plynů (např. narkotizační plyn, kyslík nebo vodík), nebo hořlavých kapalin (např. alkohol).
- Neprovádějte na přístroji žádné změny.
- V případě poruch si neopravujte přístroj sami. Opravy nechejte provést pouze v autorizovaném servisu.
- Přístroj chraňte před vlhkostí. Pokud by do přístroje vnikla tekutina, musí se baterie ihned vyjmout a přístroj nadále nepoužívejte. V tomto případě se spojte s prodejcem nebo nás informujte přímo.
- K čištění přístroje nikdy nepoužívejte ředidla (rozpouštědla), alkohol nebo benzín.
- Chraňte přístroj před silnými nárazy a nenechte jej spadnout.
- V blízkosti přístroje nepoužívejte mobilní telefony. Mohlo by to vést k chybným funkcím.
- Pokud přístroj nebudete delší dobu používat, vyjměte z něj baterie.

BEZPEČNOSTNÍ POKYNY K BATERIÍM
- Nerozebírejte baterie!
- Vyměňte baterie, jakmile se na displeji zobrazí symbol baterie.
- Slabé baterie neprodleně vyjměte z přihrádky na baterie, protože mohou vytéct a poškodit přístroj!
- Nebezpečí vytečení, zabraňte kontaktu s pokožkou, očima a sliznicemi!
- Místa, potřísněná kyselinou z baterie, musíte okamžitě opláchnout vodou a neprodleně vyhledejte lékaře!
- Pokud dojde k požití baterie, okamžitě vyhledejte lékaře!
- Vždy vyměňujte všechny baterie současně!
- Používejte pouze baterie stejného typu, nepoužívejte baterie různého typu, nepoužívejte společně nové a vybité baterie!
- Vložte baterie správně, dodržujte polaritu!
- Pokud přístroj nebudete používat minimálně 3 měsíce, vyjměte z něj baterie. Baterie vždy skladujte mimo dosah dětí!
- Baterie znovu nenabíjejte! **Hrozí nebezpečí exploze!**
- Nezkratujte! **Hrozí nebezpečí exploze!**
- Nevhazujte do ohně! **Hrozí nebezpečí exploze!**
- Vybité baterie a akumulátory nevyhazujte do domovního odpadu, ale do zvláštního odpadu nebo je odevzdejte do sběrny použitých baterií ve specializovaných obchodech!

Přístroj a LCD displej

❶ Připojení pro síťovou část ❷ Měřič krevního tlaku ❸ Tlačítko MEM (vyvolání paměti) ❹⏻ Tlačítko START/STOP ❺ Tlačítko SET ❻ Přihrádka na baterie (na spodní stran) ❼ Zástrčka pro vzduchovou hadici ❽ LCD displej ❾ Zobrazení data a času ❿ Indikace systolického tlaku ⓫ Indikace diastolického tlaku ⓬ Symbol pulzu ⓭ Indikátor tepové frekvence ⓮ Symbol výměny baterie ⓯ Indikátor srdeční arytmie ⓰ Číslo místa v paměti ⓱ Symbol paměti ⓲ Symbol **Bluetooth**® ⓳ Indikátor tlaku krve (zelený - žlutý - oranžový - červený) ⓴ Uživatelská paměť 1 / 2 / režim Host

Obsah dodávky

Nejdříve zkontrolujte, zda je přístroj kompletní. Součásti dodávky jsou:
- 1 měřič krevního tlaku **medisana BU 530**
- 1 pouzdro na ukládání
- 1 manžeta se vzduchovou hadicí
- 4 baterie (typ AAA, LR03) 1,5V
- 1 návod k použití

Pokud při vybalování přístroje zjistíte, že přístroj byl během přepravy poškozen, ihned o tom informujte obchodníka, u kterého jste přístroj zakoupili.

Co je krevní tlak?

Krevní tlak je tlak, který vzniká při úderu srdce v cévách. Když se srdce smrští (=systola) a krev se pumpuje do tepen, vede to ke zvýšení tlaku. Jeho nejvyšší hodnota se označuje jako systolický tlak a při měření krevního tlaku se měří jako první hodnota. Když srdeční sval zeslábne, aby přijal novou krev, klesne rovněž tlak v tepnách. Jakmile jsou cévy uvolněné, měří se druhá hodnota – diastolický tlak.

Jak funguje měření?

medisana BU 530 je měřičem krevního tlaku, který je určen pro měření krevního tlaku na paži. Měření zde probíhá mikroprocesorem, který prostřednictvím čidla tlaku vyhodnocuje kolísání tlaku, která vznikají při nafukování a vypouštění manžety přes tepnu.

Klasifikace tlaku krve podle světové zdravotnické organizace WHO

Tyto hodnoty byly stanoveny světovou zdravotnickou organizací WHO bez ohledu na věk.

Nízký krevní tlak	systolický <100	diastolický <60
Normální krevní tlak	(zelený rozsah zobrazení ⓳) systolický 100 - 139	diastolický 60 - 89

Formy vysokého krevního tlaku

Slabý vysoký krevní tlak	(žlutý rozsah zobrazení ⓳) systolický 140 – 159	diastolický 90 – 99
Střední vysoký krevní tlak	(oranžový rozsah zobrazení ⓳) systolický 160 – 179	diastolický 100 – 109
Silný vysoký krevní tlak	(červený rozsah zobrazení ⓳) systolický ≥ 180	diastolický ≥ 110

VAROVÁNÍ
Příliš nízký krevní tlak představuje také zdravotní riziko! Závratě mohou vést k nebezpečným situacím (např. na schodech nebo během silničního provozu)!

Ovlivnění a vyhodnocení měření

- Změřte vícekrát svůj krevní tlak, uložte výsledky a vzájemně je porovnejte. Nevyvozujte závěry z jediného měření.
- Hodnoty Vašeho krevního tlaku by měl vždy zhodnotit lékař, který je rovněž obeznámen s vývojem Vašeho zdravotního stavu. Pokud používáte přístroj pravidelně a zaznamenáváte si hodnoty pro svého lékaře, měli byste občas svého lékaře o průběhu měření informovat.
- Při měření krevního tlaku myslete na to, že denní hodnoty jsou závislé na mnoha faktorech. Tak ovlivňuje kouření, alkohol, léky a fyzická námaha naměřené hodnoty různým způsobem.
- Měřte svůj krevní tlak před jídlem.
- Před měřením tlaku byste si měli alespoň 5-10 minut odpočinout.
- Pokud se Vám zdá systolická nebo diastolická hodnota měření neobvyklá navzdory správnému použití přístroje (příliš vysoká nebo příliš nízká) a opakuje se to vícekrát, informujte svého lékaře. Platí to i tehdy, pokud v ojedinělých případech neumožní měření nepravidelný nebo velice slabý tep.

Uvedení do provozu

Vložení/výměna baterií

Než budete moci přístroj používat, musíte do něj vložit přiložené baterie. Na spodní straně přístroje naleznete víčko přihrádky pro baterie ❻. Otevřete ho a vsaďte do něj 4 přiložené baterie 1,5 V, typ AAA LR03. Dbejte na polaritu (jak je označena v přihrádce na baterie). Přihrádku na baterie opět uzavřete. Baterie vyměňte, jakmile se na displeji ❽ objeví symbol výměny ⓮ nebo pokud se po zapnutí přístroje na displeji nic nezobrazuje.

Použití síťové části

Přístroj můžete alternativně používat rovněž se speciální síťovou částí (medisana č. výr. 51125 , není součástí dodávky), který zapojíte do přípojky ❶ na zadní straně přístroje. Baterie přitom zůstanou v přístroji. Zapojením zástrčky na zadní straně měřiče krevního tlaku se baterie mechanicky vypnou. Je proto nutné síťovou část nejprve zapojit do zásuvky a poté spojit s měřičem krevního tlaku. Pokud se měřič krevního tlaku nepoužívá, musíte nejprve vytáhnout zástrčku z měřiče krevního tlaku a potom síťovou část ze zásuvky. Tím zabráníte tomu, že budete muset pokaždé nově zadávat datum a čas.

Nastavení

1. Nastavení uživatele:

U vypnutého přístroje stiskněte a přidržte tlačítko SET ❺. Na displeji se objeví symbol „1“, „2“ nebo „G“. Stisknutím tlačítka MEM ❸ můžete volit mezi uživatelem „1“, uživatelem „2“ nebo režimem Host „G“. Pro potvrzení uživatele stiskněte tlačítko SET ❺. Poté se dostanete do režimu nastavení letopočtu. *Upozornění: Pokud zvolíte režim Host „G“, naměřené hodnoty se do paměti neuloží.*

2. Nastavení roku:

Následně bliká místo k zadání roku. Stiskejte tlačítko MEM ❸, dokud se nezobrazí vybraný rok. K potvrzení roku stiskněte tlačítko SET ❺. Následně se dostanete k nastavení měsíce a dne.

3. Nastavení měsíce a dne:

Následně bliká místo k zadání měsíce. Stiskejte tlačítko MEM ❸, dokud se nezobrazí vybraný měsíc. K potvrzení měsíce stiskněte tlačítko SET ❺. Pokračujte v nastavení dne. Postupujte stejně jako při nastavování měsíce. Stiskejte tlačítko MEM ❸, dokud se nezobrazí vybraný den. K potvrzení dne stiskněte tlačítko SET ❺. Následně se dostanete k nastavení času.

4. Nastavení času:

Následně bliká místo k zadání hodiny. Stiskejte tlačítko MEM ❸, dokud se nezobrazí vybraná hodina. K potvrzení hodiny stiskněte tlačítko SET ❺. Následně bliká místo k zadání minuty. Postupujte stejně jako při nastavování hodiny. Nakonec se na displeji objeví indikace **CL**. Její pomocí můžete uložené hodnoty případně vymazat - viz kapitola „*Vymazání uložených hodnot*“. Pro opuštění režimu nastavení stiskněte tlačítko SET ❺. Při výměně baterie se tyto informace ztratí a musí být znovu zadány.

Přiložení manžety

1. Před použitím nasaďte koncovku vzduchové hadičky do otvoru na levé straně přístroje ❼.
2. Nasuňte otevřenou stranu manžety kovovou objímkou tak, aby se suchý zip nacházel na vnější straně a vznikl kruhový tvar (obr. **1**). Nasuňte manžetu přes svou levou paži.
3. Vzduchovou hadici umístěte do středu paže v prodloužení prostředníčku (obr. **2**) (***a***). Spodní hrana manžety by měla být přitom 2 - 3 cm nad loktem (***b***). Napněte manžetu a uzavřete suchý zip (***c***).
4. Provádějte měření na paži bez oděvu.
5. Pouze v případě, kdy nemůžete manžetu přiložit na levou paži, přiložte ji na pravou paži. Měření je nutno provádět vždy na stejné paži.
6. Správná pozice při měření vsedě (obr. **3**).

Měření krevního tlaku

Jakmile správně přiložíte manžetu, můžete zahájit měření.
1. Přístroj zapněte stisknutím tlačítka START/STOP ⏻❹.
2. Po stisknutí tlačítka START/STOP ⏻❹ zazní dva krátké zvukové signály (pípnutí) a na displeji se zobrazí všechny znaky. Tímto testem se provede kontrola úplnosti indikátorů.
3. Přístroj je připraven k měření a cca 2 vteřiny bliká číslice **0**.Při měření tlaku krve přístroj automaticky pomalu napumpuje vzduch do manžety. Na displeji se zobrazí zvyšující se tlak.
4. Přístroj čerpá vzduch do manžety do okamžiku, kdy je dosažen dostatečný tlak k provedení vlastního měření. Poté přístroj pomalu vypouští vzduch z manžety a provede měření. Jakmile přístroj zachytí signál, začne na displeji blikat symbol pulsu ❤. Každý úder srdce, který přístroj zachytí, je následován zvukovým signálem (pípnutím).
5. Po ukončení měření zazní dlouhý akustický signál (pípnutí) a manžeta se vyfoukne. Na displeji ❽ se zobrazí systolický a diastolický tlak krve a hodnota srdečního tepu. V souladu s klasifikací tlaku krve podle světové zdravotnické organizace WHO zobrazí se indikátor tlaku krve ⓳ vedle příslušného barevného sloupku. Jestliže přístroj zjistil nepravidelný tep, zobrazí se současně indikátor srdeční arytmie ⓯.

VAROVÁNÍ
Na základě měření nepřijímejte samostatně žádná terapeutická opatření. Nikdy neměňte dávkování předepsaných léků.

6. Naměřené hodnoty se automaticky uloží do zvolené paměti (1 nebo 2). V každé paměti může být uloženo až 120 naměřených hodnot s časem a datem.
7. Výsledky měření zůstávají na monitoru. Pokud nestisknete žádné dalšítlačítko, přístroj se za cca 30 sek. automaticky vypne nebo jej můžetevypnout tlačítkem START/STOP⏻❹.

Přenos do aplikace VitaDock+® pomocí technologie *Bluetooth*®

medisana BU 530 nabízí možnost přenést vaše naměřené hodnoty pomocí technologie **Bluetooth**® do aplikace VitaDock+®. Aplikace VitaDock+® umožňuje podrobné vyhodnocení, uložení a synchronizaci vašich naměřených hodnot mezi několika zařízeními se systémy iOS a Android. Máte tak neustále přístup ke svým datům a můžete je sdělit např. svým přátelům či svému lékaři. Potřebujete k tomu bezplatný uživatelský účet, který si můžete zřídit na stránce www.vitadock.com. Pro mobilní přístroje se systémem Android a iOS si můžete stáhnout příslušné aplikace. Po každém měření následuje automatický přenos dat (pokud je na přijímacím přístroji aktivován a konfigurován **Bluetooth**®).
Během přenosu na displeji bliká symbol „ᛒ“ ⓲. Po úspěšném přenosu se objeví indikace „**OK**“. Jestliže se objeví indikace „**Err**“, vyskytla se při přenosu chyba.
Údaje můžete i později přenést manuálně pomocí **Bluetooth**®. Za tímto účelem u vypnutého přístroje stiskněte a po dobu cca 5 sekund přidržte tlačítko START/STOP ⏻❹, dokud se na displeji neobjeví symbol „ᛒ“ ⓲. Všechny uložené údaje aktuálně nastaveného uživatele se poté přenesou (1 nebo 2).

Přerušení měření

Jestliže je nutné přerušit z jakéhokoliv důvodu měření krevního tlaku (např. nevolnost pacienta), můžete kdykoliv stisknout tlačítko START/STOP ⏻❹. Přístroj ihned automaticky vyfoukne manžetu.

Zobrazení uložených hodnot

Tento přístroj má 2 zvláštní paměti každá s kapacitou 120 míst v paměti. Výsledky se automaticky ukládají do zvolené paměti. K vyvolání uložených naměřených hodnot stiskněte na vypnutém přístroji tlačítko MEM ❸. Na displeji se zobrazí průměrné hodnoty posledních 3 měření. Dalším stisknutím tlačítka MEM ❸ se zobrazí poslední uložené měření. Dalším stisknutím tlačítka MEM ❸ se zobrazí vždy předchozí naměřené hodnoty. Dostaneteli se k poslední položce a nestisknete žádné tlačítko, přístroj se v režimu vyvolání obsahu paměti automaticky vypne zhruba po 8 sekundách. Stisknutím tlačítka START/STOP ⏻❹ můžete režim vyvolání obsahu paměti kdykoliv opustit a současnětak přístroj vypnete. Je-li v paměti uloženo 120 naměřených hodnot a ukládáte novou hodnotu, smaže se nejstarší uložená hodnota.

Vymazání uložených hodnot

Pokud jste si jistí, že chcete trvale vymazat všechny uložené hodnoty, u vypnutého přístroje stiskněte a po dobu cca 3 sekund přidržte tlačítko SET ❺ a následně tlačítko SET ❺ ještě 6x stiskněte, dokud se neobjeví indikace **CL**. Stisknutím tlačítka START/STOP ⏻❹ během odstraňování obsahu paměti třikrát zabliká hlášení CL. Pokud následně stisknete tlačítko MEM ❸, zobrazí se na displeji hlášení **M** a „**no**“. To znamená, že paměť neobsahuje žádné údaje.

Chyby a jejich odstraňování

Zobrazování závad

V případě neobvyklých měření se na displeji zobrazí následující symboly:

Symbol	*Příčina*	*Odstranění*
E-1	Slabý signál nebo náhlá změna tlaku	Manžetu nasaďte správně. Opakujte správně měření.
E-2	Externí silné rušení	V blízkosti radiotelefonu nebo jiného vysokofrekvenčního přístroje může být měření chybné. Nepohybujte se a během měření nemluvte.
E-3	Chyba při pumpování vzduchu	Manžetu nasaďte správně. Zkontrolujte, zda je přípojka správně zapojena do přístroje. Proveďte znovu měření.
E-5	Neobvyklý krevní tlak	Opakujte měření po 30 minutách. Pokud třikrát po sobě získáte neobvyklé výsledky, kontaktujte lékaře.
(symbol baterie)	Slabá baterie	Baterie je slabá nebo vybitá. Vyměňte všechny čtyři baterie za nové baterie 1,5 V LR03 typu AAA.

Odstraňování závad

Problém	*Kontrola*	*Příčina a řešení*
Nulový výkon	Zkontrolujte baterie. Zkontrolujte polohu baterií.	Vložte nové baterie. Vložte nové baterie správně.
Přístroj nepumpuje vzduch	Zkontrolujte, zda je správně nasazena přípojka. Zkontrolujte, zda není přípojka poškozená nebo netěsná.	Nasaďte pevně přípojku. Použijte novou manžetu.
Zobrazí se **Err** a měření je přerušeno	Nepohnuli jste při pumpování vzduchu paží? Nemluvili jste během měření?	Zůstaňte v klidové poloze. Během měření nehovořte.
Netěsná manžeta	Zkontrolujte, zda není manžeta přiložena příliš volně. Zkontrolujte, zda není manžeta poškozená.	Pevně přiložte manžetu. Použijte novou manžetu.

Jestliže nedokážete problém vyřešit, kontaktujte výrobce. Přístroj sami nerozebírejte.

Čištění a údržba

Dříve, než začnete přístroj čistit, vyjměte baterie. Přístroj a manžetu čistěte měkkou látkou jemně navlhčenou ve slabém roztoku mýdla.Nikdy nepoužívejte hrubé čisticí prostředky, alkohol, naftu, ředidlo nebo benzín apod. Přístroj ani žádnou jeho součást nikdy nenamáčejte do vody.
Dávejte pozor, aby se do přístroje nedostala vlhkost.
Přístroj použijte opět až tehdy když bude zcela suchý. Přístroj nevystavujte přímému slunečnímu záření, chraňte jej před znečištěním a vlhkostí. Nevystavujte výrobek extrémnímu horku ani chladu. Nepoužívaný přístroj uschovejte do krabičky na uložení. Uchovávejte přístroj na čistém a suchém místě.

Pokyny k likvidaci

Tento přístroj se nesmí likvidovat společně s domovním odpadem. Každý spotřebitel je povinen odevzdat veškeré elektrické nebo elektronické přístroje bez ohledu na to, zda obsahují škodlivé látky či nikoli, na sběrném místě ve svém bydlišti nebo v obchodě, aby mohly být tyto přístroje zlikvidovány v souladu s životním prostředí.
Před likvidací přístroje vyjměte baterie. Nevhazujte spotřebované baterie do domovního odpadu, ale do zvláštního odpadu nebo je odevzdejte ve specializovaném obchodě do sběrného boxu na baterie.
Obraťte se v případě likvidace na svůj obecní nebo městský úřad nebo na svého prodejce.

Směrnice a normy

Tento přístroj na měření tlaku krve splňuje požadavky normy EU pro neinvazivní přístroje k měření tlaku krve. Je certifikován podle směrnic ES a označen znakem CE (značka shody) „CE 0297“. Přístroj na měření tlaku krve splňuje požadavky evropských norem EN 81060-1 a EN 81060-2.
Splňuje zadání směrnice Rady “93/42/EHS ze dne 14. června 1993 o zdravotnických prostředcích” i směrnice 2014/53/ES o rádiových zařízeních a telekomunikačních koncových zařízeních. Úplné znění prohlášení o shodě si můžete vyžádat na adrese medisana GmbH, Jagenbergstrasse 19, D-41468 Neuss, Německo nebo si je stáhnout na webových stránkách společnosti medisana (www.medisana.com).
Elektromagnetická kompatibilita: (viz samostatný příbalový leták)

Technické údaje

Název a model	: **medisana** měřič krevního tlaku **BU 530**
Systém zobrazení	: digitální displej
Místa v paměti	: 2 x 120 pro naměřené údaje
Metoda měření	: oscilometricky
Napájení	: 6 V⎓, 4 x 1,5 baterie V AAA LR03
Rozsah měření krevního tlaku	: 0 – 299 mmHg
Rozsah měření tepu	: 40 – 199 úderů/min.
Maximální odchylka měření statického tlaku	: ± 3 mmHg
Maximální odchylka hodnot tepu	: ± 5 % hodnoty
Vytváření tlaku	: automaticky pomocí mikropumpičky
Vypouštění vzduchu	: automaticky
Autom. vypnutí	: po cca. 30 sek.
Provozní podmínky	: +5 °C až +40 °C, 15 až 85 % relat. vlhkost vzduchu
Skladovací podmínky	: -20 °C až +55 °C, 10 až 85 % relat. vlhkost vzduchu
Rozměry (přístrojová jednotka)	: ca. 149 x 100 x 60 mm
Manžeta	: 22 - 36 cm pro dospělé
Hmotnost	: ca. 333 g bez baterií
Č. výrobku	: 51174
Kód EAN	: 40 15588 51174 5
Zvláštní příslušenství	: - Síťový adaptér Č. výr. 51125 / EAN 40 15588 51125 7 - Manžeta M 22 – 36 cm pro dospělé s průměrným obvodem paže Č. výr. 51168 / EAN 40 15588 51168 4 - Manžeta L 32 – 42 cm pro dospělése silným obvodem paže Č. výr. 51169 / EAN 40 15588 51169 1

V důsledku stálého vylepšování výrobku si vyhrazujeme technické změny a změny tvaru.

Aktuální znění tohoto návodu k použití naleznete na stránce www.medisana.com

Záruka a podmínky opravy

V případě záruky kontaktujte specializovaného prodejce nebo přímo servisní provozovnu. Jestliže budete muset přístroj odeslat, uveďte popis závady a doložte kopii prodejního dokladu.
Platí přitom následující záruční podmínky:

1. Na výrobky **medisana** poskytujeme záruku 3 roky od data zakoupení. Datum prodeje musíte v případě uplatnění nároku na záruční plnění doložit dokladem o nákupu zboží nebo fakturou.

2. Závady způsobené vadami materiálu nebo výroby jsou během záruční lhůty odstraňovány zdarma.

3. Záručním plněním nedochází k prodloužení záruční lhůty na přístroj ani na vyměněné součásti.

4. Ze záruky jsou vyloučeny:
a. Všechny škody, které vznikly následkem nesprávné manipulace, např. nedodržováním návodu k použití.
b. Škody, které vznikly následkem oprav nebo zásahů kupujícím nebo nepovolanými osobami.
c. Poškození vzniklá během přepravy od výrobce ke spotřebiteli nebo při zaslání do servisního střediska.
d. Součásti příslušenství, které podléhají běžnému opotřebení, jako je baterie apod.

5. Odpovědnost za přímé nebo nepřímé následné škody, které způsobil přístroj, je vyloučena i v případě, kdy bylo poškození přístroje uznáno jako nárok na poskytnutí záruky.

medisana GmbH, Jagenbergstr. 19, 41468 NEUSS, Německo.

Adresu servisu najdete na přiloženém samostatném listu.

CZ/HU

medisana®

Vérnyomásmérő készülék

BU 530

Bluetooth® SMART

Használati utasítás

Kérjük, gondosan olvassa el!

HU Készülék és LCD-kijelző

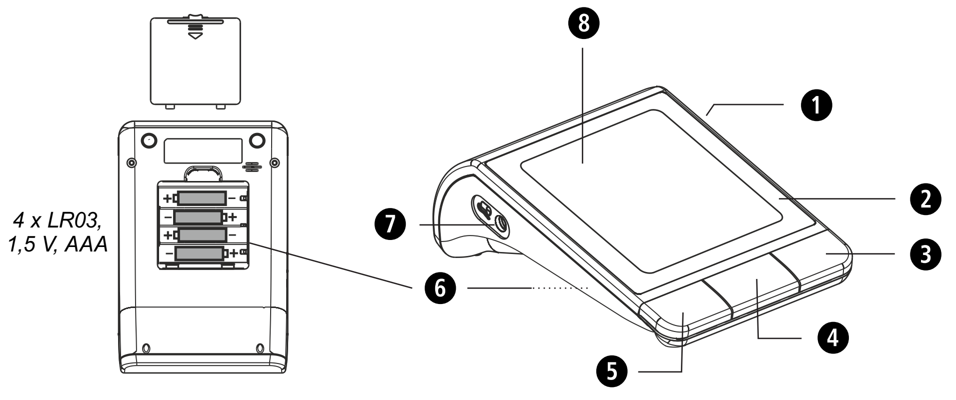

1

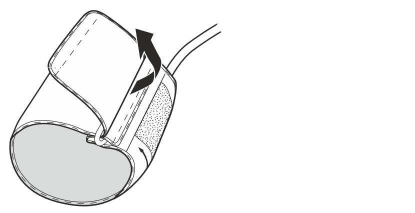

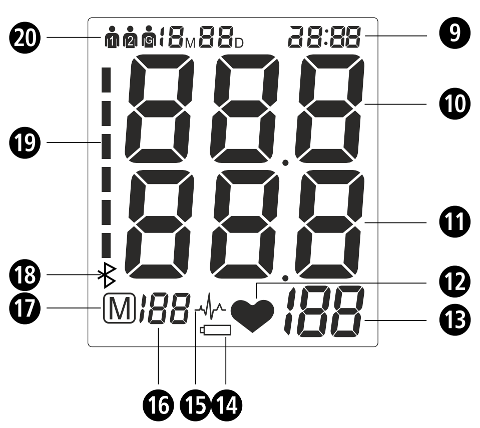

2

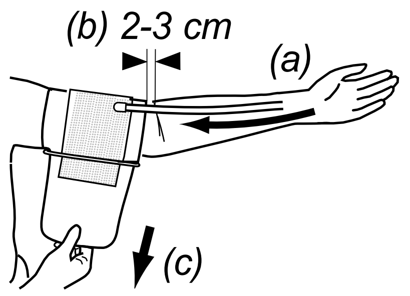

3

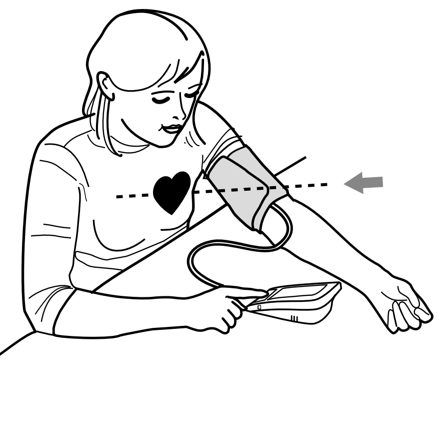

Rendeltetésszerű használat
- A készülék felnőttek vérnyomásának felső karon történő mérésére szolgál.

Nem javasolt használat
- A készülék gyermekek vérnyomásmérésére nem alkalmas. Az idősebb gyermekeknél történő használatról kérdezze orvosát.
- Az aritmiás, diabéteszes, keringési problémával rendelkező vagy szélütést szenvedett személyek a készüléket háziorvosuk utasítása szerint használhatják.

Jelmagyarázat

FONTOS
Kövesse a használati útmutatót!
Ezeknek az utasításoknak afigyelmen kívül hagyása súlyos sérülésekhez vagy a készülék meghibásodásához vezethet.

FIGYELMEZTETÉS
A következő figyelmeztetéseket be kell tartani, hogy a felhasználót fenyegető sérüléseket el lehessen kerülni.

FIGYELEM
A következő figyelmeztetéseket be kell tartani, hogy a készülék károsodását el lehessen kerülni.

MEGJEGYZÉS
Ezek az útmutatások fontos információkkal szolgálnak az összeszerelésről és az üzemeltetésről.

A készülék osztályba sorolása: BF típusú

LOT szám

Gyártó

Gyártási időpont

Hibás mérések általános okai
- A mérés előtt pihenje ki magát 5-10 percig, és ne egyen semmit, ne igyon alkoholt, ne dohányozzon, ne végezzen fizikai munkát, ne sportoljon és ne fürödjön. Ezek a tényezők mind befolyásolhatják a mérési eredményt.
- Vegye le az órát és az ékszereket a mérendő a csuklóról.
- Mindig ugyanazon a csuklón végezze a mérést (általában a bal karon).
- Vérnyomását rendszeresen, naponta azonos időpontban mérje, mivel a vérnyomás a nap folyamán változik.
- A kar megtámasztásának minden kísérlete növelheti a vérnyomást.
- Helyezkedjen el kényelmesen és lazán, és a mérés folyamán ne feszítse meg a mérésre szolgáló karjának izmait. Szükség esetén használjon támasztópárnát.
- Ha csuklóját szívénél magasabban vagy alacsonyabban tartja, a mérési eredmény helytelen lesz.
- A lazán felhelyezett vagy nyitott mandzsetta hibás mérést okoz.
- Ismétlődő mérések esetén a vér feltorlódik a karban, amely hibás eredményhez vezethet. Egymást követő vérnyomásmérések 1 perces szünetek beiktatásával végezhető, vagy miután a kar magasra emelésével a feltorlódott vér újra lefolyhatott.

CE 0297

HU Biztonsági útmutatások

A készülék használatba vétele előtt olvassa el figyelmesen a használati útmutatót, különös tekintettel az alábbi biztonsági tudnivalókra, és őrizze meg a használati útmutatót. Ha a készüléket továbbadja, feltétlenül mellékelje hozzá ezt a használati útmutatót.

- A készülék csak otthoni használatra alkalmas. Egészségügyi kétségek esetén használat előtt konzultáljon orvosával.
- A készüléket csak a használati útmutató szerinti rendeltetésnek megfelelően használja. Nem rendeltetésszerű használat esetén a garanciaigény megszűnik.
- Ha betegségben szenved (mint pl. artériás elzáródás), akkor a készülék használata előtt egyeztessen orvosával.
- Nem szabad a készüléket szívritmus-szabályozó frekvenciájának ellenőrzésére használni.
- Várandósság esetén ügyeljen a szükséges óvintézkedések betartására és egyéni terhelhetőségére; adott esetben egyeztessen orvosával.
- Vérnyomásával kapcsolatban orvosától kaphat további információkat. A mért eredmények alapján végzett öndiagnózis és önkezelés veszélyes lehet. Kövesse orvosa utasításait.
- Ha mérés közben kellemetlenségek lépnek fel, mint pl. fájdalom a felkarban vagy más panaszok, nyomja meg a START/STOP ❹⏻ gombot, hogy elindítsa a mandzsetta azonnali légtelenítését! Lazítsa meg a mandzsettát és vegye le a felkarjáról!
- A készülék csak a hozzá való mandzsettával működik megfelelően.
- A készülék gyermekeken nem használható.
- Gyermekek a készüléket nem használhatják. A gyógyászati termékek nem játékszerek!
- A készüléket gyermekektől távol kell tartani.
- A légtömlőt – fulladásveszély miatt – ne tegye a nyak köré.
- Apró alkatrészek (például csomagolóanyag, elem, elemtartó fedél stb.) lenyelése fulladást okozhat.
- A készülék használatba vétele előtt a felhasználónak meg kell győződnie arról, hogy a készülék biztonságosan és rendeltetésszerűen működik.
- A méréshez csak a mellékelt mandzsetta használható. A mandzsettát nem lehet másikkal helyettesíteni vagy kicserélni. Az csak pontosan azonos típusú mandzsettára cserélhető.
- A készüléket nem szabad erős sugárzásnak kitett helyiségekben vagy erős sugárzást kibocsátó készülékek (például rádióadók, mobiltelefon vagy mikrohullámú sütő) környezetében üzemeltetni. Ilyen hatások működési zavarokat vagy pontatlan mérési értékeket eredményezhetnek.
- Ne használja a készüléket éghető gáz (például altatógáz, oxigén vagy hidrogén) vagy éghető folyadék (például alkohol) közelében.
- Tilos a készüléken módosításokat végezni.
- Meghibásodás esetén ne próbálkozzon a készülék javításával. A javításokat szakszervizzel végeztesse.
- Óvja a készüléket nedvességtől. Ha mégis folyadék kerülne a készülékbe, azonnal távolítsa el az elemeket, és ne használja tovább a készüléket. Ebben az esetben forduljon a szakkereskedőhöz, vagy közvetlenül bennünket értesítsen.
- A készülék tisztításához nem szabad hígítót (oldószert), alkoholt vagy benzint használni.
- Óvja a készüléket súlyos ütésektől és a leejtéstől.
- A készülék közelében ne használjon mobilt. Ez működési hibákhoz vezethet.
- Távolítsa el az elemeket, ha a készüléket hosszabb ideig nem használja.

ELEMEKRE VONATKOZÓ BIZTONSÁGI MEGJEGYZÉSEK
- Ne szedje szét az elemeket!
- Cserélje ki az elemeket, ha a kijelzőn megjelenik az elem szimbólum.
- A kimerült elemeket haladéktalanul távolítsa el az elemtartóból, mivel kifolyhat és a készüléket károsíthatja!
- Az elemek kifolyásának fokozott veszélye; kerülje a bőrrel, a szemmel és a nyálkahártyákkal való érintkezést! Az elemsavval való érintkezés esetén rögtön öblítse le bő, tiszta vízzel az érintett helyeket, és azonnal forduljon orvoshoz!
- Ha az elem lenyelésére kerülne sor, azonnal orvoshoz kell fordulni!
- Mindig egyszerre cserélje ki az összes elemet!
- Csak azonos típusú elemeket helyezzen be, és ne használjon egyszerre különböző típusú vagy használt és új elemeket!
- Ügyeljen az elemek helyes elhelyezésére és a polaritásra!
- Távolítsa el az elemeket, ha a készüléket legalább 3 hónapig nemhasználja.
- Az elemeket ne tartsa gyermekek által elérhető helyen!
- Ne töltse újra az elemeket! **Robbanásveszély áll fenn!**
- Ne zárja rövidre azokat! **Robbanásveszély áll fenn!**
- Ne dobja tűzbe azokat! **Robbanásveszély áll fenn!**
- Az elhasznált elemeket és akkumulátorokat ne a háztartási hulladékkal dobja ki, hanem tegye az erre szolgáló gyűjtőtárolókba, vagy adja le a szakkereske dések elemgyűjtő helyein!

Készülék és LCD-kijelző
❶ Csatlakozó a tápegységhez ❷ Felkaros vérnyomásmérő készülék
❸ MEM gomb (memórialehívás) ❹⏻ START/STOP gomb
❺ SET gomb ❻ Elemtartó (a készülék alján) ❼ Dugaszcsatlakozó légtömlőhöz ❽ LCD-kijelző ❾ Dátum/idő kijelzése
❿ Szisztolés nyomás kijelzése ⓫ Diasztolés nyomás kijelzése
⓬ Pulzus szimbóluma ⓭ Pulzusfrekvencia kijelzése ⓮ Elemcsere szimbóluma ⓯ Aritmia kijelzése (szívritmuszavar) ⓰ Memória sorszáma
⓱ Memória szimbóluma ⓲ **Bluetooth**®-szimbólum ⓳ Vérnyomásjelző (zöld - sárga - narancs - piros) ⓴ 1 / 2 / vendég felhasználói memória

Mi van a dobozban?
Először azt ellenőrizze, hogy a készülék hiánytalanul megvan-e.
A készülékhez az alábbiak tartoznak:
- 1 vérnyomásmérő készülék **medisana BU 530**
- 4 elem (típus: AAA, LR03) 1,5V
- 1 használati útmutató
- 1 tároló táska
- 1 mandzsetta légtömlővel

Ha a kicsomagolásnál szállításból eredő kárt észlel, haladéktalanul lépjen kapcsolatba a szakkereskedővel, ahol a készüléket vásárolta.

Mi az a vérnyomás?
A vérnyomás az a nyomás, amely minden egyes szívdobbanásnál létrejön az erekben. Ha a szív összehúzódik (= szisztolé) és a vért az artériákba pumpálja, az nyomásemelkedéshez vezet. Ennek legmagasabb értékét nevezzük szisztolés nyomásnak, és vérnyomásmérésnél a készülék ezt adja meg első értékként. Ha a szívizom elernyed, hogy új vért fogadjon, a nyomás csökken az artériákban. Ha az erek ellazultak, a készülék ekkor méri a második értéket – a diasztolés nyomást.

Hogyan történik a mérés?
Az **medisana BU 530** egy olyan vérnyomásmérő, amely a felkaron történővérnyomásmérésre szolgál. A mérés mikroprocesszorral történik, amely nyomásérzékelő segítségével értékeli ki a nyomásingadozásokat, amelyek a vérnyomásmérő mandzsetta felpumpálásakor és leeresztésekor keletkeznek.

A WHO szerinti vérnyomásosztályok
Ezeket az értékeket az Egészségügyi Világszervezet (WHO) az életkor figyelembe vétele nélkül határozta meg.

Alacsony vérnyomás	szisztolés <100	diasztolés <60
Normál vérnyomás	(zöld kijelző-terület ⓳)	
	szisztolés 100 - 139	diasztolés 60 - 89

A magas vérnyomás (hipertónia) formái

Enyhe hipertónia	(sárga kijelző-terület ⓳)	
	szisztolés 140 – 159	diasztolés 90 – 99
Középsúlyos hipertónia	(narancsszínű kijelző-terület ⓳)	
	szisztolés 160 – 179	diasztolés 100 – 109
Súlyos hipertónia	(piros kijelző-terület ⓳)	
	szisztolés ≥ 180	diasztolés ≥ 110

FIGYELMEZTETÉS
A túl alacsony vérnyomás ugyanolyan egészségi kockázatot jelent, mint a magas vérnyomás! A szédülési rohamok veszélyes helyzetekhez vezethetnek (pl. lépcsőn vagy közúti forgalomban)!

A mérések befolyásolása és értékelése
- Mérje meg többször a vérnyomását, mentse el az eredményeket és hasonlítsa össze egymással! Egyetlen eredményből ne vonjon le következtetéseket!
- Vérnyomásértékeit mindig egy orvosnak kell kiértékelnie, aki az Ön kórelőzményével is tisztában van. Ha rendszeresen használja a készüléket és feljegyzi az értékeket az orvosa számára, időről időre orvosát is tájékoztathatja a vérnyomás alakulásáról.
- Vérnyomásméréseknél gondoljon arra, hogy a napi értékek sok tényezőtől függenek. Így a dohányzás, az alkoholfogyasztás, a gyógyszerek és a testi munka különböző módon befolyásolja a mért értékeket.
- Vérnyomását étkezések előtt mérje meg!
- Mielőtt vérnyomást mér, legalább 5-10 percig pihenjen!
- Ha a szisztolés vagy diasztolés mérési érték a készülék helyes kezelése ellenére szokatlan (túl magas vagy túl alacsony), és ez többször megismétlődik, akkor tájékoztassa az orvosát! Ez akkor is érvényes, ha ritka esetben egy szabálytalan vagy nagyon gyenge pulzus nem teszi lehetővé a mérést.

Üzembe helyezés
Elemek behelyezése/cseréje
Használat előtt be kell helyeznie a készülékbe a mellékelt elemeket. A készülék alján található az elemtartó fedele ❻ . Nyissa ki és helyezze be a 4 db mellékelt 1,5 V-os AAA LR03 típusú elemet. Ügyeljen a megfelelő polaritásra (ez az elem tartóban jelölve van). Zárja vissza az elemtartó fedelét. Cserélje ki az elemeket, ha az elemcsere szimbóluma ⓮ a kijelzőn ❽ megjelenik, vagy a kijelzőn semmi nem jelenik meg a készülék bekapcsolásaután.

Tápegység használata
A készüléket speciális tápegységgel (medisana cikksz. 51125 nem része a szállított csomagnak) is lehet működtetni, amelyet a készülék hátoldalán található, erre a célra szolgáló csatlakozóba ❶ lehet bedugni. Az elemek közben a készülékben maradnak. Ha a dugós csatlakozót bedugja a vérnyomásmérő készülék hátoldalán, az elemek mechanikusan kikapcsolnak. Ezért először a tápegységet kell bedugni a dugaszolóaljzatba, aztán kell összekapcsolni a vérnyomásmérő készülékkel. Ha a vérnyomásmérő készüléket már nem használja, először a dugós csatlakozót kell kihúzni a vérnyomásmérő készülékből, majd a tápegységet a dugaszolóaljzatból. Ezzel elkerülheti, hogy minden alkalommal újra be kelljen állítani a dátumot és a pontos időt.

Beállítás
1. Felhasználó beállítása:
Kikapcsolt készüléknél nyomja meg és tartsa lenyomva a SET-gombot ❺ . A kijelzőn megjelenik: „1“, „2“ vagy „G“. A MEM-gomb ❸ megnyomásával válthat a felhasználó „1“, felhasználó „2“ vagy „G“ között. A felhasználó jóváhagyásához nyomja meg a SET-gombot ❺ . Ezt követően az évszám-beállításhoz jut.
Útmutatás: A „G“ választása esetén nem menti el a mérési értékeket.

2. Évszám beállítása:
Az év beviteli helye villog. Nyomja meg a MEM gombot ❸ annyiszor, hogy megjelenjen a kiválasztott évszám. Az évszám elfogadásához nyomja meg a SET gombot ❺ . Ezután a hónap és nap beállításába lép tovább.

3. Hónap és nap beállítása:
A hónap beviteli helye villog. Nyomja meg a MEM gombot ❸ annyiszor, hogy megjelenjen a kiválasztott hónap. A hónap elfogadásához nyomja meg a SET gombot ❺ . Folytassa a műveletet a nap beállításával. A hónap beállításánál leírtaknak megfelelően járjon el. Nyomja meg a MEM gombot ❸ annyiszor, hogy megjelenjen a kiválasztott nap. A nap elfogadásához nyomja meg a SET gombot ❺ . Ezután a pontos idő beállításába lép tovább.

4. Pontos idő beállítása:
Az óra beviteli helye villog. Nyomja meg a MEM gombot ❸ annyiszor, hogy megjelenjen a kiválasztott óra. Az óra elfogadásához nyomja meg a SET gombot ❺. A perc beviteli helye villog. Az óra beállításánál leírtaknak megfelelően járjon el. Ezt követően a kijelzőn a **CL** látható. Itt törölheti az esetlegesen elmentett értékeket - lásd: „Mentett értékek törlése“ fejezet. A beállításokat a SET-gombbal ❺ hagyhatja el. Elemcserénél a beírt idők elvesznek és azokat újból be kell állítani.

A mandzsetta felhelyezése
1. A használat előtt dugaszolja be a légtömlő végdarabját a készülék bal oldalán lévő nyílásba ❼ .
2. A mandzsetta nyitott oldalát tolja át a fémkengyelen, hogy a tépőzár a külső oldalon legyen és hengeres forma (**1. ábra**) keletkezzen. Tolja fel a mandzsettát a bal felső karjára!
3. Helyezze el a légtömlőt a kar középvonalán, a középső ujj meghosszabbításában (**2. ábra**) (***a***)! A mandzsetta alsó széle 2 – 3 cm-rel a könyökhajlat fölött legyen (***b***)! Húzza feszesre a mandzsettát és zárja le a tépőzárat (***c***)!
4. Meztelen felsőkaron mérjen!
5. Csak ha a mandzsettát nem lehet a bal karon elhelyezni, akkor tegye fel a jobb karjára! A méréseket mindig ugyanazon a karon kell elvégezni.
6. Helyes mérési pozíció ülő helyzetben (**3. ábra**).

A vérnyomás mérése
Miután a mandzsettát rendeltetésszerűen felhelyezte, megkezdheti a mérést.
1. Kapcsolja be a készüléket a START/STOP gomb ⏻❹ megnyomásával.
2. Ha megnyomja a START/STOP gombot⏻❹, akkor két rövid sípolás hallatszik, és a kijelzőn megjelenik az összes jel. Ezzel a teszttel a kijelző működése ellenőrizhető.
3. A készülék mérésre kész és a **0** számjegy kb. 2 másodpercig villog. A készülék ezt követően automatikusan elkezdi felpumpálni a mandzsettát a vérnyomás méréséhez. A kijelző mutatja a növekvő nyomást.
4. A mandzsetta felpumpálása mindaddig folytatódik, mígnem annak nyomása eléri a méréshez szükséges értéket. Ezt követően a készülék lassan kiengedi a levegőt a mandzsettából és elvégzi a mérést. Amint a készülék jelet rögzít, a kijelzőn lévő pulzus szimbólum ❤ villogni kezd. A készülék által vett minden szívhanghoz egy sípolás hallatszik.
5. A mérés befejezését a készülék hosszú sípolással jelzi és a mandzsettából leengedi a levegőt. A szisztolés és a diasztolés vérnyomás, valamint a pulzus értéke megjelenik a kijelzőn ❽ .

A WHO szerinti vérnyomásosztályoknak megfelelően a vérnyomásjelző ⓳ a hozzá tartozó színes oszlop mellett. Ha a készülék rendszertelen pulzust érzékelt, akkor még az aritmia kijelzése ⓯ is megfelelő.

FIGYELMEZTETÉS
Az otthoni mérések alapján ne hozzon gyógykezelésre vonatkozó döntéseket. Soha ne változtassa meg a rendelt gyógyszerek adagolását.

6. A mért értékeket automatikusan eltárolja az előzetesen kiválasztott felhasználói memóriába (1 vagy 2) tárolja. Mindegyik memóriában legfeljebb 120 mért érték tárolható a hozzá tartozó dátummal és időponttal együtt.
7. A mérési eredmények a kijelzőn maradnak. Ha nem nyom meg egyetlen gombot sem, akkor a készülék kb. 30 másodpercig után automatikusan kikapcsol, ill. a START/STOP gombbal ⏻❹ is kikapcsolható.

Bluetooth® átvitel a VitaDock+® alkalmazásba
A **medisana Vérnyomásmérő készülék BU 530** lehetőséget nyújt a mérési adatok **Bluetooth**® kapcsolaton át való továbbítására a VitaDock+® alkalmazásba. A VitaDock+® alkalmazás lehetővé teszi a részletes kiértékelést, tárolást és a mérési adatok szinkronizálását több iOS és Android készülék között. Így mindig hozzáfér adataihoz és ezeket megoszthatja pl. barátaival vagy orvosával. Ehhez egy ingyenes felhasználói fiókra van szüksége, amit a www.vitadock.com címen hozhat létre. Androidra és iOS mobil készülékekre letölthetők a megfelelő alkalmazások. Minden mérés után automatikus adatátvitel történik (amennyiben a vevőkészüléken bekapcsolták és konfigurálták a **Bluetooth**® kapcsolatot).
Az átvitel során a „✱“ ⓲ szimbólum villog. A sikeres átvitelt követően megjelenik: „**OK**“. Az „**Err**“ átviteli hibát jelez. Az adatokat később **Bluetooth**® segítségével is átadhatja. Nyomja meg, és tartsa lenyomva a START/STOP-gombot⏻❹ kikapcsolt készüléknél kb. 5 másodpercig, amíg a kijelzőn meg nem jelenik a „✱“ ⓲ szimbólum. Az éppen beállított felhasználó elmentett adatai átadásra kerülnek (1 vagy 2).

Mérés megszakítása
Amennyiben bármilyen okból kifolyólag (például a páciens rosszulléte miatt) meg kell szakítani a vérnyomás mérését, akkor a START/STOP gomb⏻❹ bármikor megnyomható. Ilyen esetben a készülék automatikusan azonnal kiengedi a levegőt a mandzsettából.

A tárolt értékek megjelenítése
Ez a készülék egyenként 120 tárolóhely kapacitású 2 külön memóriával rendelkezik. Az eredményeket automatikusan elhelyezi a kiválasztott memóriában. A tárolt mért értékek lehívásához nyomja meg kikapcsolt készüléknél a MEM gombot ❸ . A kijelzőben megjelenik az utolsó 3 mérés átlaga. Ha újra megnyomja a MEM gombot ❸ , akkor az utoljára tárolt mérés eredménye jelenik meg a kijelzőn. Az MEM gomb ❸ újbóli megnyomásával az előző mért értékek jeleníthetők meg. Ha az utolsó tárolt értékhez jutott és nem nyom meg semmilyen gombot, akkor a készülék a memórialehívó üzemmódban kb. 8 másodperc után automatikusan kikapcsol. A START/START gomb ⏻❹ megnyomásával a memórialehívó üzemmódból bármikor kiléphet és a készüléket egyidejűleg ki is kapcsolhatja. Ha a memóriában már 120 mért érték van tárolva és új érték tárolására kerül sor, akkor a készülék a legrégebbi értéket törli.

Mentett értékek törlése
Amennyiben az elmentett értékeket tartósan törölni szeretné, úgy kikapcsolt készüléknél nyomja meg kb. 3 mp-ig a SET-gombot ❺ majd nyomja meg 6 x a SET-gombot ❺, amíg meg nem jelenik e **CL** jelzés. Nyomja meg a START/STOP gombot ⏻❹ , ekkor a **CL** kijelzés háromszori villogását követően a készülék a tároló tartalmát törli. Ha ezt követően megnyomja a MEM gombot ❸ , akkor a kijelzőn az **M** és „**no**” érték jelenik meg, ami azt jelenti, hogy a tároló nem tartalmaz adatokat.

Hibák és megszüntetésük
Hibajelzések

Szokatlan méréseknél a következő szimbólumok jelennek meg a kijelzőn:

Szimbólum	*Ok*	*Megszüntetés*
E-1	Gyenge jel vagy a nyomás hirtelen változik	Megfelelően helyezze fel a mandzsettát. Ismételje meg megfelelő módon a mérést.
E-2	Külső erőteljes zavar	Rádiótelefon vagy más nagyfrekvenciás készülék közelében a mérés hibás lehet. A mérés során ne mozogjon és ne beszéljen.
E-3	Hiba a felpumpálásnál	Megfelelően helyezze fel a mandzsettát. Győződjön meg arról, hogy a csatlakozó megfelelően van-e bedugaszolva a készülékbe. Mérjen újból.
E-5	Szokatlan vérnyomás	Ismételje meg a mérést 30 perces pihenőszünetután. Ha háromszor egymás után szokatlan eredményeket kap, akkor beszéljen orvosával.
	Gyenge elemek	Az elemek nagyon gyengék vagy kimerültek. Cserélje ki mind a négy elemet új 1,5 V-os, LR03 AAA típusú elemre.

Zavarok megszüntetése

Probléma	*Ellenőrzés*	*Ok és megoldások*
Nincs teljesítmény	Ellenőrizze az elemek erősségét. Ellenőrizze az elemek helyzetét.	Helyezzen be új elemeket. Helyezze be az elemeket előírásszerűen.
Nem pumpál fel	Ellenőrizze, hogy a csatlakozó megfelelően van-e bedugva. Ellenőrizze, hogy a csatlakozó nincs-e megtörvevagy nem szelel-e.	Dugaszolja be a csatlakozót szilárdan. Használjon új mandzsettát.
Err jelenik meg a kijelzőn és a mérés megszakad	Ellenőrizze, hogy a felpumpálásnál mozgatta-ea karját. Ellenőrizze, hogy a mérés során beszélt-e.	Viselkedjen nyugodtan. A mérés során ne beszéljen.
Szivárgó mandzsetta	Ellenőrizze, hogy a mandzsetta nincs-e túllazán felhelyezve. Ellenőrizze, hogy a mandzsetta nem sérült-e meg.	Helyezze fel a mandzsettát szilárdan. Használjon új mandzsettát.

Ha egy problémát nem tud megoldani, akkor vegye fel a kapcsolatot a gyártóval. Ne szerelje szét a készüléket saját kezűleg.

Tisztítás és karbantartás
A készülék és a mandzsetta tisztítása előtt vegye ki az elemeket. A készüléket puha kendővel tisztítsa, melyet gyenge szappanos vízzel enyhén nedvesítsen be. Soha ne használjon dörzshatású tisztítószert, alkoholt, naftát, hígítót vagy benzint stb. Ne mártsa a készüléket vagy bármely kiegészítőjét vízbe. Ügyeljen arra, hogy ne kerüljön nedvesség a készülékbe. Csak akkor használja a készüléket, ha teljesen száraz!
Csak akkor pumpáljon levegőt a mandzsettába, csak ha már a csukló köré helyezte! A készüléket ne tegye ki közvetlen napsugárzásnak, óvja a szennyeződéstől és a nedvességtől. Ne tegye ki a készüléket szélsőséges forróságnak vagy hidegnek. Ha nem használja a készüléket, tárolja azt a tárolódobozában. A készüléket tiszta és száraz helyen tárolja.

Ártalmatlanítási útmutató
Ezt a készüléket nem szabad kidobni a háztartási szemétbe. Minden egyes fogyasztó köteles minden elektromos vagy elektronikus készüléket leadni lakóhelyének gyűjtőhelyén vagy a kereskedőnél – függetlenül attól, hogy tartalmaz-e káros anyagot vagy nem -, hogy továbbítani lehessen környezetkímélő ártalma-tlanításra!
A használt elemeket ne a háztartási szemétbe dobja ki, hanem a veszélyes hulladékok közé vagy a szakkereskedésben található elemgyűjtőhelyre!
Ártalmatlanítás tekintetében forduljon az illetékes helyi hatósághoz vagy a kereskedőhöz!

Irányelvek és szabványok
Ez a vérnyomásmérő készülék megfelel a külső alkalmazású vérnyomásmérő készülékekre vonatkozó EU-szabvány előírásainak. Rendelkezik EU-irányelvek szerinti tanúsítvánnyal és a „CE 0297“ CE-jellel (megfelelőségi jel). A vérnyomásmérő készülék megfelel az EN 81060-1 és EN 81060-2 számú európai előírásoknak. A következő EU-irányelv: “93/42/EWG a Tanács 1993. június 14-i, orvosi termékeket szabályozó rendelete” teljesül éppúgy, mint az RED 2014/53/EG. A teljes konformitási nyilatkozatot megkérheti a következő címről: medisana GmbH, Jagenbergstrasse 19, 41468 Neuss, Deutschland, vagy letöltheti a medisana weboldaláról (www.medisana.com).

Elektromágneses összeférhetőség: (lásd külön melléklet)

Műszaki adatok

Név és modell	: Vérnyomásmérő készülék **medisana BU 530**
Kijelző rendszer	: digitális kijelző
Tárolóhelyek	: 2 x 120 mérési adatokhoz
Mérési módszer	: oszcillometrikus
Feszültségellátás	: 6 V⎓ , 4 x 1,5 V elem (típus: AAA LR03)
Vérnyomás-mérési tartomány	: 0 – 299 mmHg
Pulzusmérési tartomány	: 40 – 199 szívverés/perc
A statikus nyomás maximális méréseltérése	: ± 3 mmHg
Pulzusértékek maximális méréseltérése	: az érték ± 5%-a
Nyomáselőállítás	: automatikus, mikropumpával
Levegőleeresztés	: automatikus
Autom. kikapcsolás	: kb. 30 másodpercig után
Üzemeltetési feltételek	: +5 °C és +40 °C, 15 és 85 % relatív páratartalom
Tárolási feltételek	: -20 °C és +55 °C, 10 és 85 % relatív páratartalom
Méretek	: kb. 149 x 100 x 60 mm
Mandzsetta	: 22 - 36 cm felnőttek számára
Súly (készülékegység)	: kb. 333 g elemek nélkül
Cikkszám	: 51174
EAN kód	: 40 15588 51174 5
Speciális tartozék	: - Hálózati adapter, cikksz. 51125 / EAN 40 15588 51125 7 - M 22 – 36 cm mandzsetta felnőttek számára átlagos felsőkarmérettel cikksz. 51168 / EAN 40 15588 51168 4 - L 32 - 42 cm mandzsetta felnőttek számára nagy felsőkarmérettel cikksz. 51169 / EAN 40 15588 51169 1

A folyamatos termékfejlesztések során fenntartjuk a jogot a műszaki és formai változtatásokra.

A használati utasítás aktuális változata a www.medisana.com internetoldalon található.

Garancia/javítási feltételek
Garanciális esetben forduljon a szaküzlethez vagy közvetlenül a szervizhez.
Ha a készüléket be kell küldenie, akkor adja meg a meghibásodást és mellékelje a vásárlási bizonylat (számla) másolatát.
Ennek során a következő garanciális feltételek érvényesek:

1. A **medisana** termékekre a vásárlás napjától számítva három év garanciát adunk. A vásárlás dátumát garanciaigény esetén pénztárblokkal vagy számlával kell igazolni.

2. Az anyag- vagy gyártáshibából eredő hiányosságok megszüntetése a garanciaidőn belül költségmentesen történik.

3. Garanciaszolgáltatás esetén a garanciaidő sem a készülékre, sem a kicserélt alkatrészekre vonatkozóan nem hosszabbodik meg.

4. Nem tartoznak a garancia alá az alábbiak:
a. minden olyan sérülés, amely (például a használati útmutató figyelmen kívül hagyásából eredő) szakszerűtlen használat miatt következik be.
b. olyan sérülések, amelyek a vevő vagy illetéktelen harmadik fél általi javításra vagy beavatkozásra vezethetők vissza.
c. olyan szállítási sérülések, amelyek a gyártótól a felhasználóig tartó úton vagy a szervizbe történő beküldés során keletkeznek.
d. olyan tartozék alkatrészek, amelyek normál kopásnak vannak kitéve (például mandzsetta, elemek stb.).

5. A készülék által okozott közvetett vagy közvetlen következményes károk esetén a felelősség akkor is ki van zárva, ha a készüléken keletkezett sérülés garanciaesetként lett elismerve.

medisana GmbH, Jagenbergstr. 19, 41468 NEUSS, NÉMETORSZÁG.

A szerviz címét a külön mellékelt lap tartalmazza.

PL/TR

medisana®

Ciśnieniomierz naramienny

BU 530

Bluetooth® SMART

Instrukcja obsługi

Przeczytaj uważnie!

51174 Ver. 1.7 12/2020

PL Urządzenie i wyświetlacz LCD

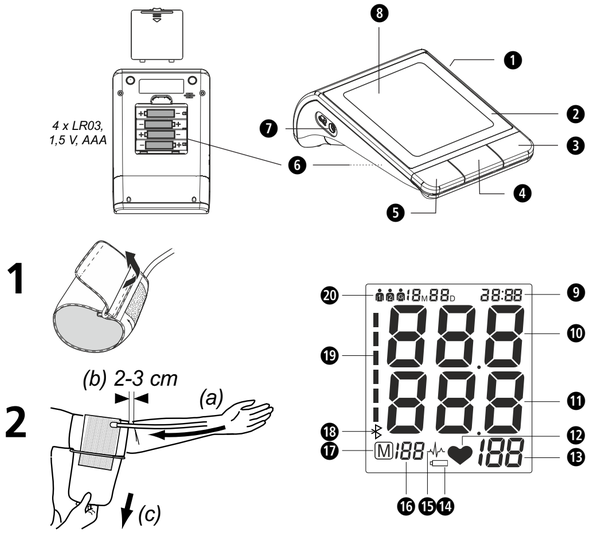

Cel stosowania:
- Urządzenie jest przeznaczone do pomiaru ciśnienia tętniczego na przedramieniu u osób dorosłych.

Przeciwwskazanie
- Urządzenie nie jest przeznaczone do mierzenia ciśnienia tętniczego u dzieci. Zastosowanie urządzenia u starszych dzieci należy skonsultować z lekarzem.
- Osoby z arytmią, cukrzycą, zaburzeniami krążenia krwi lub po przebytym udarze powinny korzystać z urządzenia zgodnie z zaleceniami lekarza.

Najczęstsze przyczyny błędnych pomiarów
- Przed wykonaniem pomiaru należy odpocząć przez 5–10 minut, powstrzymać się od spożywania posiłków, picia alkoholu, palenia tytoniu, wykonywania pracy fizycznej, uprawiania sportu i zażywania kąpieli. Wszystkie powyższe czynniki mogą wpływać na wynik pomiaru.
- Należy zdjąć zegarek oraz biżuterię z nadgarstka, na którym ma zostać wykonany pomiar.
- Pomiaru należy dokonywać zawsze na tym samym nadgarstku (zwykle na lewym).
- Ciśnienie tętnicze powinno być mierzone regularnie, codziennie o tej samej porze, ponieważ zmienia się ono w ciągu dnia.
- Wszystkie próby podparcia ramienia przez pacjenta mogą podwyższyć ciśnienie krwi.
- Należy przyjąć wygodną pozycję i odprężyć się. Podczas pomiaru nie należy napinać mięśni ramienia, na którym jest on wykonywany. Jeżeli to konieczne, należy podłożyć poduszkę.
- Gdy nadgarstek znajduje się poniżej lub powyżej serca, pomiar jest błędny.
- Luźny lub niezapięty mankiet jest przyczyną błędnego pomiaru.
- W wyniku powtórnych pomiarów gromadzi się krew w ramieniu, co może prowadzić do błędnego wyniku. Między kolejnymi pomiarami ciśnienia tętniczego należy robić 1-minutowe przerwy lub unieść ramię i przytrzymać je w górze, aby nagromadzona krew mogła odpłynąć.

Objaśnienie symboli

WAŻNE
Należy postępować zgodnie z instrukcją! Nieprzestrzeganie niniejszej instrukcji obsługi może prowadzić do ciężkich zranień lub uszkodzenia urządzenia.

OSTRZEŻENIE
Należy zapoznać się z niniejszymi ostrzeżeniami, aby uniknąć ewentualnych zranień.

UWAGA
Należy zapoznać się z niniejszymi ostrzeżeniami, aby uniknąć ewentualnego uszkodzenia urządzenia.

WSKAZÓWKA
Wskazówki te zawierają również przydatne informacje dotyczące instalacji i stosowania.

Klasyfikacja urządzenia: typ BF

Numer LOT

Wytwórca

Data produkcji

CE 0297

PL Wskazówki dotyczące bezpieczeństwa

Przed użyciem urządzenia należy dokładnie przeczytać instrukcję obsługi, w szczególności wskazówki bezpieczeństwa, i starannie przechowywać instrukcję obsługi do późniejszego wykorzystania. Przekazując urządzenie osobom trzecim, należy wręczyć też niniejszą instrukcję obsługi.

- Urządzenie jest przeznaczone wyłącznie do użytku prywatnego. W razie dolegliwości zdrowotnych skontaktuj się z lekarzem.
- Używaj urządzenia tylko zgodnie z jego przeznaczeniem, przestrzegając instrukcji obsługi. Użytkownie niezgodne z przeznaczeniem prowadzi do utraty wszelkich roszczeń gwarancyjnych.
- Jeżeli cierpisz na choroby, np. niedrożność tętnic, przed użyciem urządzenia skontaktuj ze swoim lekarzem.
- Urządzenia nie wolno stosować do kontroli częstości uderzeń rozrusznika serca.
- Kobiety w ciąży powinny przestrzegać koniecznych środków ostrożności, aby nie obciążać nadmiernie organizmu; w razie potrzeby należy skonsultować się z lekarzem.
- Należy poprosić lekarza o więcej informacji dotyczących ciśnienia krwi. Samodzielna diagnoza i leczenie ma podstawie zmierzonych wyników może być niebezpieczne. Zawsze należy przestrzegać zaleceń lekarza.
- W sytuacji wystąpienia nieprzyjemnych objawów, jak na przykład ból ramienia lub innych, należy użyć przycisku START/STOP ❹ ⏻, w celu osiągnięcia natychmiastowego odpowietrzenia mankietu. Należy rozluźnić mankiet i zdjąć go z ramienia.
- Urządzenie działa prawidłowo tylko z odpowiednio dobranym mankietem.
- Urządzenie nie jest przeznaczone dla dzieci.
- Dzieciom nie wolno używać tego urządzenia. Produkty medyczne nie są zabawką dla dzieci!
- Urządzenie powinno być przechowywane poza zasięgiem dzieci.
- Ze względu na ryzyko uduszenia nie wolno owijać wokół szyi gumowego przewodu dostarczającego powietrze.
- Połykanie małych elementów, np. materiału opakowaniowego, baterii, pokrywy komory na baterię itd. może prowadzić do uduszenia.
- Przed użyciem urządzenia jego użytkownik ma obowiązek sprawdzić, czy działa ono bezpiecznie i prawidłowo.
- Wolno używać tylko mankietu dostarczonego wraz z urządzeniem. Nie wolno zamieniać mankietu na inny. Można go zastąpić tylko mankietem tego samego typu.
- Urządzenia nie wolno używać w pomieszczeniach o silnym działaniu pól elektromagnetycznych lub w pobliżu urządzeń emitujących fale elektromagnetyczne, np. nadajnika radiowego, telefonu komórkowego lub kuchenki mikrofalowej. Mogłoby to spowodować zakłócenia w działaniu ciśnieniomierza lub nieprawidłowe wyniki pomiarów.
- Urządzenia nie wolno używać w pobliżu gazów palnych (np. gazu obezwładniającego, tlenu lub wodoru) lub cieczy palnych (np. alkoholu).
- Nie wolno wykonywać modyfikacji urządzenia.
- W razie usterek nigdy nie naprawiaj samodzielnie urządzenia. Naprawę należy zlecić autoryzowanemu zakładowi serwisowemu.
- Chroń urządzenie przed wilgocią. Jeżeli do wnętrza urządzenia dostanie się jednak ciecz, należy natychmiast wyjąć baterie i przerwać dalsze użytkowanie. W takim wypadku skontaktuj się ze sklepem lub poinformuj bezpośrednio nas.
- Do czyszczenia urządzenia nie wolno używać rozcieńczalników (rozpuszczalników), alkoholu lub benzyny.
- Urządzenie należy chronić przed silnymi uderzeniami i upadkiem.
- W pobliżu urządzenia nie wolno używać telefonów komórkowych. Może to spowodować zakłócenia działania.
- Wyjmij baterie, jeżeli urządzenie nie będzie używane przez dłuższy czas.

WSKAZÓWKI DOTYCZĄCE BEZPIECZNEGO STOSOWANIA BATERII
- Nie rozbieraj baterii!
- Gdy na wyświetlaczu pojawi się symbol baterii, należy wymienić baterie.
- Słabe baterie należy niezwłocznie wyjąć z komory baterii, ponieważ mogą wyciec i uszkodzić urządzenie!
- Podwyższone ryzyko wycieku elektrolitu, unikaj kontaktu ze skórą, oczami i błonami śluzowymi! W razie kontaktu z kwasem akumulatorowym obficie przepłucz skażone miejsce czystą wodą i niezwłocznie skorzystaj z pomocy lekarza!
- W razie połknięcia baterii należy natychmiast skontaktować się z lekarzem! Zawsze wymieniaj wszystkie baterie jednocześnie!
- Wymieniaj tylko na baterie tego samego typu, nigdy nie używaj baterii odmiennego typu ani używanych baterii w połączeniu z nowymi!
- Wkładając baterie, zwróć uwagę na właściwe połączenie biegunów!
- Baterie należy wyjąć, jeżeli urządzenie nie będzie używane przez co najmniej 3 miesiące.
- Przechowuj baterie z dala od dzieci!
- Nie ładuj baterii jednorazowych! **Niebezpieczeństwo wybuchu!**
- Nie zwieraj! **Niebezpieczeństwo wybuchu!**
- Nie wrzucaj do ognia! **Niebezpieczeństwo wybuchu!**
- Zużytych baterii nie wyrzucaj do odpadów gospodarczych, lecz do odpadów specjalnych, lub przekaż je do punktu zbiorczego baterii w specjalistycznej placówce handlowej!

Urządzenie i wyświetlacz LCD

❶ przyłącze do zasilacza ❷ ciśnieniomierz naramienny ❸ przycisk MEM (pamięć) ❹ ⏻ przycisk START/STOP ❺ przycisk SET
❻ schowek nabaterie (pod spodem) ❼ Złącze przewodu doprowadzającego powietrze ❽ wyświetlacz LCD ❾ wskaźnik daty / godziny
❿ wskaźnik ciśnienia tętniczego skurczowego ⓫ wskaźnik ciśnienia tętniczego rozkurczowego ⓬ symbol pulsu ⓭ wskaźnik częstości tętna
⓮ symbol wymiany baterii ⓯ wskaźnik arytmii (Zaburzenie rytmu serca)
⓰ numer miejsca w pamięci ⓱ Symbol pamięci ⓲ Symbol **Bluetooth®**
⓳ wskaźnik ciśnienia tętniczego krwi (zielony-żółty-pomarańczowy-czerwony)
⓴ pamięć użytkownika 1 / 2 / gość

Zakres dostawy

Na początku sprawdź kompletność dostawy.
W skład zakresu dostawy wchodzą:
- 1 ciśnieniomierz naramienny **medisana BU 530**
- 1 mankiet z wężem z powietrzem
- 1 torba do przechowywania
- 4 baterie (typ AAA, LR03) 1,5V
- 1 instrukcja obsługi

Jeżeli po rozpakowaniu stwierdzisz szkody transportowe, skontaktuj się natychmiast ze sklepem.

Czym jest ciśnienie krwi?

Ciśnienie krwi jest ciśnieniem, powstającym w naczyniach przy każdym uderzeniu serca. Gdy serce się kurczy (= skurcz) i pompuje krew do tętnic, powoduje to wzrost ciśnienia. Jego najwyższa wartość nazywana jest ciśnieniem skurczowym, które mierzone jest jako pierwsza wartość podczas pomiaru ciśnienia krwi. Gdy mięsień sercowy się rozkurcza, aby pobrać nową krew, spada także ciśnienie w tętnicach. Gdy naczynia są rozluźnione, mierzona jest druga wartość – ciśnienie rozkurczowe.

Jak funkcjonuje pomiar?

medisana BU 530 to ciśnieniomierz krwi przeznaczony do mierzenia ciśnienia na ramieniu. Pomiar dokonywany jest przez mikroprocesor, który poprzez czujnik ciśnienia oznacza wahania ciśnienia zachodzące w arteriach podczas napompowywania i wypompowywania powietrza z mankietu ciśnieniomierza.

Klasyfikacja ciśnienia tętniczego wg WHO

Wartości te zostały określone przez Światową Organizację Zdrowia (WHO) bez względu na wiek.

Niskie ciśnienie krwi	skurczowe <100	rozkurczowe <60
Ciśnienie normalne	(zielony obszar wskazań ⓳) skurczowe 100 - 139	rozkurczowe 60 - 89

Formy wysokiego ciśnienia

Ciśnienie krwi lekko podwyższone	(żółty obszar wskazań ⓳) skurczowe 140 – 159	rozkurczowe 90 – 99
Ciśnienie krwi średnio podwyższone	(pomarańczowy obszar wskazań ⓳) skurczowe 160 – 179	rozkurczowe 100 – 109
Mocno podwyższone ciśnienie	(czerwony obszar wskazań ⓳) skurczowe ≥ 180	rozkurczowe ≥ 110

OSTRZEŻENIE
Zbyt niskie ciśnienie krwi stanowi takie samo ryzyko dla zdrowia, jak zbyt wysokie ciśnienie! Napady zawrotów głowy mogą prowadzić do niebezpiecznych sytuacji (np. na schodach lub w ruchu miejskim)!

Oddziaływanie na pomiar i jego ocena

- Mierz swoje ciśnienie krwi wielokrotnie, zapisz w pamięci wyniki, a następnie porównaj je ze sobą. Nie należy wyciągać wniosków z pojedynczego pomiaru.
- Wartości ciśnienia powinny być zawsze oceniane przez lekarza, któremu znana jest historia zdrowia pacjenta. Gdy korzystasz z urządzenia regularnie i zapisujesz wartości pomiarowe dla swego lekarza, powinieneś go również od czasu do czasu informować o przebiegu pomiarów.
- Należy pamiętać, że dzienne wartości pomiarów ciśnienia krwi zależne są od wielu czynników. W różny sposób na pomiar wpływa palenie, picie alkoholu, leki i praca fizyczna.
- Ciśnienie krwi należy mierzyć przed posiłkiem.
- Przed pomiarem ciśnienia krwi należy co najmniej 5-10 minut odpocząć.
- Jeśli wartość skurczowa lub rozkurczowa pomiaru mimo prawidłowej pracy urządzenia wydaje się nieprawidłowa (za wysoka lub za niska) i powtarza się to kilkakrotnie, należy poinformować o tym lekarza. Dotyczy to również sytuacji, gdy nieregularny lub zbyt słaby puls uniemożliwia pomiar.

Uruchamianie

Wkładanie / wymiana baterii

Aby możliwa była obsługa urządzenia, należy włożyć dołączone baterie. Pod spodem urządzenia znajduje się pokrywa schowka na baterie ❻. Otwórz schowek i włóż 4 dołączone baterie 1,5 V, typ AAA LR03. Zwróć uwagę na właściwe położenie biegunów (oznakowane w schowku na baterie). Ponownie zamknij schowek na baterie. Wymień baterie, gdy na wyświetlaczu ❽ pojawi się symbol ⓮ lub gdy po włączeniu urządzenia na wyświetlaczu nie będą wyświetlane żadne wskaźniki.

Stosowanie zasilacza

Alternatywnie można używać urządzenia również ze specjalnym zasilaczem (Nr wyrobu medisana 51125, nie należy do zakresu dostawy), który podłącza się do przewidzianego w tym celu przyłącza ❶ w tylnej części urządzenia. Baterie pozostają przy tym w urządzeniu. Poprzez włożenie wtyczki do gniazda z tyłu ciśnieniomierza baterie odłączają się mechanicznie. Dlatego konieczne jest najpierw włożenie zasilacza do gniazdka, a następnie połączenie go z ciśnieniomierzem. Gdy nie korzystasz z ciśnieniomierza, najpierw wyciągnij wtyczkę z ciśnieniomierza, a potem zasilacz z gniazdka. W ten sposób nie musisz za każdym razem na nowo ustawiać daty i godziny.

Ustawienie

1. Ustawienie użytkownika:

Przy wyłączonym urządzeniu nacisnąć i przytrzymać przycisk SET ❺. Na wyświetlaczu pojawi się „ 🧍 ", „ 🧍2 " lub „ 🧍G ". Po naciśnięciu przycisku MEM ❸ można wybierać użytkownika „ 🧍 ", użytkownika „ 🧍2 " lub „ 🧍G ". W celu potwierdzenia użytkownika należy nacisnąć przycisk SET ❺. Nastąpi przejście do ustawień roku.
Informacja: po wybraniu „ 🧍G "wartości pomiarowe nie zostaną zapisane.

2. Ustawienie daty:

Miga pole, w którym należy wpisać rok. Należy naciskać przycisk MEM ❸ do momentu pojawienia się żądanego roku. W celu potwierdzenia roku należy nacisnąć przycisk SET ❺. Następnie należy przejść do ustawienia miesiąca i dnia.

3. Ustawienie miesiąca i dnia:

Miga pole, w którym należy wpisać miesiąc. Należy naciskać przycisk MEM ❸ do momentu pojawienia się żądanego miesiąca. W celu potwierdzenia miesiąca należy nacisnąć przycisk SET ❺. Należy przejść do ustawienia dnia. Należy postępować jak przy ustawianiu miesiąca. Należy naciskać przycisk MEM ❸ do momentu pojawienia się żądanego dnia. W celu potwierdzenia dnia należy nacisnąć przycisk SET ❺. Następnie należy przejść do ustawienia czasu.

4. Ustawienie czasu:

Miga pole, w którym należy wpisać godzinę. Należy naciskać przycisk MEM ❸ do momentu pojawienia się żądanej godziny. W celu potwierdzenia godziny należy nacisnąć przycisk SET ❺. Miga pole, w którym należy wpisać minuty. Należy postępować jak przy ustawianiu godziny. Na koniec na wyświetlaczu pojawi się **CL**. W ten sposób można usunąć ewentualnie zapisane wartości patrz rozdział „Usuwanie zapisanych wartości". Nacisnąć przycisk SET ❺, aby wyjść z ustawień. W przypadku wymiany baterii ustawienia zostaną utracone i należy dokonać ponownego ustawienia.

Zakładanie mankietu

1. Przed użyciem należy włożyć końcówkę przewodu doprowadzającego powietrze do otworu z lewej strony urządzenia ❼.
2. Otwartą stronę mankietu należy przeciągnąć przez metalowe strzemię, aby zapięcie znalazło się na zewnętrznej stronie ramienia, tworząc cylindryczną formę (rys. **1**). Mankiet należy naciągnąć na lewe ramię.
3. Wąż z powietrzem powinien zostać umieszczony na środku ramienia, na przedłużeniu środkowego palca (rys. **2**) (*a*). Dolna granica mankietu powinna znajdować się ok. 2 - 3 cm nad łokciem (*b*). Należy naciągnąć mankiet i zapiąć rzep (*c*).
4. Pomiar należy przeprowadzać na nagim ramieniu.
5. Prawego ramienia należy użyć do pomiaru jedynie wówczas, gdy lewe nie może być użyte. Pomiary należy prowadzić zawsze na tym samym ramieniu.
6. Prawidłowy pomiar w pozycji siedzącej (rys. **3**).

Pomiar ciśnienia tętniczego

Po prawidłowym założeniu mankietu można rozpocząć pomiar.

1. Włącz urządzenie, naciskając przycisk START/STOP ⏻ ❹.
2. Po naciśnięciu przycisku START/STOP ⏻ ❹ słyszalne są dwa krótkie sygnały dźwiękowe, a na wyświetlaczu pojawiają się wszystkie oznaczenia. Test ten służy do kontroli kompletności wskazań wyświetlacza.
3. Urządzenie jest gotowe do wykonania pomiaru i przez około 2 sekundy miga cyfra **0**. Następuje automatyczne napompowanie mankietu w celu zmierzenia ciśnienia tętniczego. Na wyświetlaczu wskazywane jest rosnące ciśnienie.
4. Urządzenie pompuje mankiet aż do wytworzenia ciśnienia potrzebnego do wykonania pomiaru. Następnie powietrze jest powoli spuszczane z mankietu i wykonywany jest pomiar ciśnienia tętniczego. Po wykryciu sygnału przez urządzenie na wyświetlaczu zaczyna migać symbol pulsu ❤. Przy każdym uderzeniu serca, które odbiera urządzenie, słyszalny jest sygnał dźwiękowy.
5. Po zakończeniu pomiaru urządzenie wydaje długi sygnał dźwiękowy i wypuszczane jest powietrze z mankietu. Ciśnienie tętnicze skurczowe i rozkurczowe oraz wartość częstości tętna pojawiają się na wyświetlaczu ❽. Odpowiednio do klasyfikacji ciśnienia tętniczego wg WHO wskaźnik ciśnienia tętniczego ⓳ pojawi obok przyporządkowanego kolorowego paska. Jeśli urządzenie wykryje nieregularne bicie serca, zaburzenia rytmuserca pojawia się ikona ⓯.

OSTRZEŻENIE
Nie przeprowadzaj na podstawie wykonanego pomiaru żadnych samodzielnych zabiegów terapeutycznych. Nigdy nie zmieniaj dawki przepisanego przez lekarza leku.

6. Zmierzone wartości zostaną zapisane automatycznie w wybranej wcześniej pamięci (🧍 lub 🧍2). W każdej pamięci można zachować maksymalnie 120 wartości pomiarowych z godziną i datą pomiaru.
7. Wyniki pomiaru pozostają na ekranie. Jeżeli nie zostanie naciśnięty żaden przycisk, urządzenie wyłączy się automatycznie po upływie około 30 sekundach. Można je również wyłączyć za pomocą przycisku START/STOP ⏻ ❹.

Transmisja przy pomocy *Bluetooth*® do aplikacji VitaDock+®

medisana BU 530 oferuje możliwość przesłania danych pomiaru przy pomocy **Bluetooth**® do aplikacji VitaDock+®. Aplikacja VitaDock+® umożliwia szczegółową ocenę, zapisanie i synchronizację danych pomiaru pomiędzy wieloma urządzeniami z systemem operacyjnym iOS i Android. Zawsze ma się dostęp do swoich danych i można podzielić się nimi z przyjaciółmi lub lekarzem. Do tego celu potrzebne jest bezpłatne konto użytkownika, które można założyć na stronie internetowej www.vitadock.com. Dla przyrządów mobilnych z systemem Android iiOS można pobrać odpowiednie aplikacje. Po każdym pomiarze następuje automatyczne przesłanie danych (jeśli **Bluetooth**® na urządzeniu odbiorczym jest aktywny i skonfigurowany).
Podczas przesyłania na wyświetlaczu miga symbol „ ᛒ " ⓲. Po pomyślnym przesłaniu pojawi się „**OK**". Jeśli wyświetli się komunikat „**Err**", oznacza on błąd przesyłania.
Dane można przekazać również później ręcznie przez **Bluetooth**®. Należy nacisnąć i przytrzymać przycisk START/STOP ❹ przy wyłączonym urządzeniu na ok. 5 sekund, aż na wyświetlaczu pojawi się ⓲ symbol „ ᛒ ". Nastąpi przesłanie wszystkich zapisanych danych aktualnie ustawionego 🧍 użytkownika.

Przerwanie pomiaru

Jeżeli zachodzi konieczność przerwania pomiaru ciśnienia tętniczego, z jakiejkolwiek przyczyny (np. z powodu niedyspozycji pacjenta), można w każdym momencie nacisnąć przycisk START/STOP ⏻ ❹. Urządzenie natychmiast automatycznie odpowietrzy mankiet.

Wyświetlanie zapisanych wartości

Niniejsze urządzenie dysponuje dwoma osobnymi pamięciami o pojemności 120 miejsc każda. Wyniki zapisywane są automatycznie w wybranej pamięci. W celu wyświetlenia zachowanych wartości pomiarowych należy nacisnąć przycisk MEM ❸, gdy urządzenie jest wyłączone. Na wyświetlaczu pojawią się średnie wartości z 3 ostatnich pomiarów. Po ponownym naciśnięciu przycisku MEM ❸ wyświetla się ostatni zapamiętany pomiar. Kolejne naciskanie przycisku MEM ❸ wyświetla wcześniejsze wartości pomiarowe. Gdy dotrzesz do ostatniego pomiaru i nie naciśniesz żadnego przycisku, urządzenie wyłączy się automatycznie w tym trybie pracy po ok. 8 sekundach. Naciskając przycisk START/STOP ⏻ ❹, można w każdej chwili zamknąć tryb pamięci i jednocześnie wyłączyć urządzenie. Jeżeli w pamięci znajdu jesię 120 wartości pomiarowych, każda nowa wartość zastępuje najstarszą wartość przechowywaną w pamięci.

Usuwanie zapisanych wartości

W razie pewności, że wszystkie zapisane wartości mają być trwale usunięte, należy przy wyłączonym urządzeniu nacisnąć i przytrzymać przycisk SET ❺ przez ok. 3 sekundy, a następnie nacisnąć przycisk SET ❺ jeszcze 6 razy, aż pojawi się **CL**. Po naciśnięciu przycisku START/STOP ⏻ ❹ oznaczenie **CL** trzykrotnie pulsuje podczas usuwania danych zpamięci. Następnie po naciśnięciu przycisku MEM ❸ na wyświetlaczu pojawiają się oznaczenia **M** i „**no**", które oznaczają, że pamięć nie zawiera danych.

Usuwanie usterek

Wyświetlanie błędów

W przypadku nietypowych wyników pomiarów na wyświetlaczu pojawiają się następujące symbole:

Symbol	*Przyczyna*	*Czyszczenie*
E-1	Słaby sygnał lub nagła zmiana ciśnienia	Należy prawidłowo założyć mankiet. Należy w prawidłowy sposób powtórzyć pomiar.
E-2	Silne zakłócenie zewnętrzne	Pomiar może być błędny, jeżeli jest wykonywany w pobliżu telefonu komórkowego lub innego urządzenia o wysokiej częstotliwości. Proszę się nie ruszać i nie rozmawiać podczas pomiaru.
E-3	Zakłócenie podczas pompowania	Należy prawidłowo założyć mankiet. Należy się upewnić, że złącze jest prawidłowo włożone do urządzenia. Następnie należy powtórzyć pomiar.
E-5	Nietypowe ciśnienie tętnicze	Należy powtórzyć pomiar po 30 minutach odpoczynku. Jeżeli wartości wyników kolejnych trzech pomiarów są nietypowe, należy się skonsultować z lekarzem.
▭	Słaba bateria	Baterie są za słabe lub wyczerpane. Należy wymienić wszystkie baterie na nowe baterie 1,5 V typu AAA/LR03.

Usuwanie usterek

Problem	*Kontrola*	*Przyczyna i rozwiązania*
Brak mocy	Należy sprawdzić moc baterii. Należy sprawdzić położenie baterii.	Należy włożyć nowe baterie. Należy prawidłowo włożyć baterie.
Nie pompuje	Należy sprawdzić, czy złącze jest prawidłowo włożone. Należy sprawdzić, czy złącze nie jest złamane lub nieszczelne.	Należy mocno włożyć złącze. Należy użyć nowego mankietu.
Wyświetla się oznaczenie **Err** i pomiar zostaje przerwany	Należy się upewnić, czy użytkownik nie poruszał ramieniem podczas pomiaru. Należy się upewnić, czy użytkownik nie rozmawiał podczas pomiaru.	Należy się zachowywać spokojnie. Nie wolno rozmawiać podczas pomiaru.
Nieszczelny mankiet	Należy sprawdzić, czy mankiet nie jest zbyt luźno założony. Należy sprawdzić, czy mankiet nie został uszkodzony.	Należy dokładnie założyć mankiet. Należy użyć nowego mankietu.

Jeżeli rozwiązanie problemu przez użytkownika jest niemożliwe, należy się skontaktować z producentem. Nie należy samodzielnie demontować urządzenia.

Czyszczenie i pielęgnacja

Przed rozpoczęciem czyszczenia urządzenia wyjmij baterie. Urządzenie oraz mankiet należy czyścić miękką ściereczką lekko zwilżoną w łagodnym roztworze mydła. Nie wolno stosować silnych środków czyszczących, alkoholu, nafty, rozcieńczalnika lub benzyny itd. Urządzenia ani jakichkolwiek części dodatkowych nie wolno zanurzać w wodzie. Należy uważać, aby do wnętrza urządzenia nie dostała się woda. Nie należy używać urządzenia, dopóki całkiem nie wyschnie. Proszę napompowywać mankiet jedynie wtedy, gdy założony on jest na nadgarstku.
Chroń urządzenie przed bezpośrednim promieniowaniem słonecznym, zabrudzeniem i wilgocią. Nie należy narażać urządzenia na nadmierne ciepło lub zimno. Jeśli urządzenie nie jest używane, przechowuj je w pudełku. Urządzenie należy przechowywać w czystym i suchym miejscu.

Wskazówki dotyczące utylizacji

Urządzenie to nie może być utylizowane razem z odpadami gospodarczymi. Każdy użytkownik jest zobowiązany do oddania wszystkich urządzeń elektrycznych i elektronicznych, obojętnie, czy zawierają one substancje szkodliwe, czy też nie, do odpowiedniego punktu zbiorczego w swoim mieście lub w placówkach handlowych, aby mogły one być utylizowane w sposób przyjazny dla środowiska. Przed utylizacją urządzenia wyjmij baterie. Zużytych baterii nie wyrzucaj do odpadów gospodarczych, lecz do odpadów specjalnych, lub oddaj do punktu zbiorczego baterii w specjalistycznej placowce handlowej. W razie zapytań w sprawie utylizacji należy zwrócić się do władz komunalnych lub do sprzedawcy.

Dyrektywy i normy

Niniejsze urządzenie spełnia wymogi normy UE dotyczącej nieinwazyjnych aparatów do mierzenia ciśnienia tętniczego krwi. Urządzenie posiada certyfikat zgodny z dyrektywami WE i znak CE (znak zgodności) „CE 0297". Aparat do mierzenia ciśnienia tętniczego krwi odpowiada przepisomeuropejskim EN 81060-1 i EN 81060-2. Spełnione zostały wymogi dyrektywy UE "93/42/EWG z dnia 14 czerwca 1993 r. dotyczącej wyrobów medycznych", jak również dyrektywy RED 2014/53/EC. Pełną deklarację zgodności można zamówić w firmie medisana GmbH, Jagenbergstrasse 19, 41468 Neuss, Niemcy lub pobrać ze strony głównej firmy medisana (www.medisana.com).

Kompatybilność elektromagnetyczna: (zob. osobna ulotka)

Dane techniczne

Nazwa i model	: **medisana** ciśnieniomierz naramienny **BU 530**
System wskazań	: wskazania cyfrowe
Miejsca w pamięci	: 2 x 120 danych pomiarowych
Metoda pomiaru	: oscylometryczna
Napięcie	: 6 V⎓, 4 x baterie 1,5 V AAA LR03
Zakres pomiaru ciśnienia krwi	: 0 – 299 mmHg
Zakres pomiaru tętna	: 40 – 199 uderzeń/min.
Maksymalne odchylenie pomiaru ciśnienia skurczowego	: ± 3 mmHg
Maksymalne odchylenie pomiaru tętna	: ± 5 % wartości
Wytworzenie ciśnienia	: automatycznie przez za pomocą
Odpowietrzenie	: automatycznie
Automatyczne wyłączenie	: po ok. 30 sekundach
Warunki użycia	: +5 °C do +40 °C, 15 do 85 % względnej wilgotności
Warunki przechowywania	: -20 °C do +55 °C, 10 do 85 % względnej wilgotności
Wymiary (całe urządzenie)	: ca. 149 x 100 x 60 mm
Mankiet	: 22 - 36 cm dla dorosłych
Ciężar	: ca. 333 g bez baterii
Nr artykułu	: 51174
Kod EAN	: 40 15588 51174 5
Akcesoria specjalne	: - adapter sieciowy nr art. / EAN 40 15588 51125 7 - mankiet M 22 – 36 cm dla dorosłych o średnim obwodzie ramienia nr art. 51168 / EAN 40 15588 51168 4 - mankiet L 32 - 42 cm dla dorosłych o większym obwodzie ramienia nr art. 51169 / EAN 40 15588 51169 1

W ramach ciągłego ulepszania produktu zastrzegamy sobie prawo do zmian technicznych i wyglądu.

Aktualną wersję instrukcji obsługi znajdziesz na stronie www.medisana.com

Warunki gwarancji i naprawy

W przypadku roszczenia gwarancyjnego proszę się zwrócić do specjalistycznego punktu sprzedaży lub bezpośrednio do serwisu. Jeśli urządzenie musi być wysłane, podaj rodzaj usterki i dołącz kopię dowodu kupna.
Obowiązują następujące warunki gwarancyjne:
1. Na produkty **medisana** udzielana jest gwarancja na 3 lata od daty sprzedaży. W przypadku roszczenia gwarancyjnego data sprzedaży musi być udokumentowana paragonem lub rachunkiem.
2. Usterki powstałe w wyniku błędów materiałowych lub produkcyjnych usuwane są bezpłatnie w ramach gwarancji.
3. Poprzez wykonanie usługi gwarancyjnej, czas gwarancji nie wydłuża się ani dla urządzenia, ani dla wymienionych podzespołów.
4. Gwarancji nie podlegają:
   a. wszelkie uszkodzenia powstałe przez nieodpowiednie użytkowanie, np. przez nieprzestrzeganie instrukcji obsługi.
   b. Uszkodzenia spowodowane naprawami przez kupującego lub nieupoważnione osoby trzecie.
   c. Uszkodzenia transportowe, powstałe w drodze od producenta do konsumenta lub przy wysyłce do punktu serwisowego.
   d. Akcesoria podlegające normalnemu zużyciu.
5. Odpowiedzialność za pośrednie i bezpośrednie uszkodzenia, spowodowane przez urządzenie wykluczona jest także wtedy, gdy uszkodzenie urządzenia uznane zostanie za przypadek gwarancyjny.

medisana GmbH, Jagenbergstr. 19, 41468 NEUSS, NIEMCY.

Adres serwisu znajduje się na osobnej ulotce serwisowej.

PL/TR

medisana®

Tansiyon ölçme cihazı BU 530

Bluetooth® SMART

Kullanım talimatı

Lütfen dikkatle okuyunuz!

TR Cihaz ve LCD göstergesi

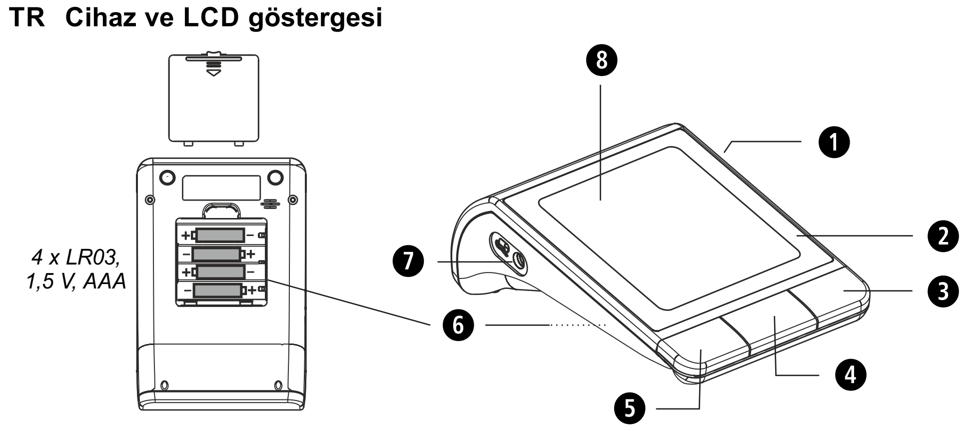

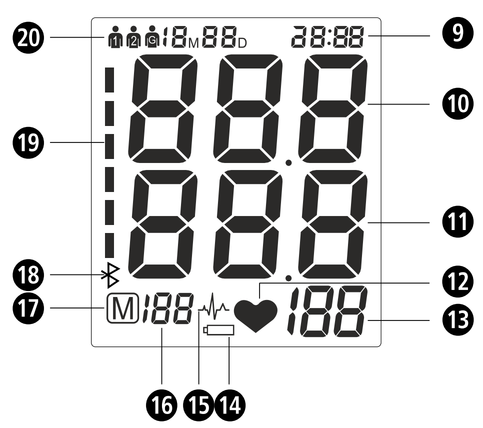

1

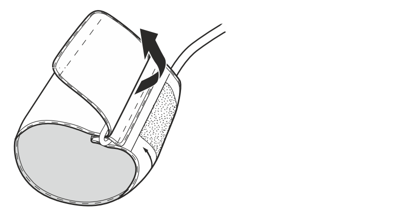

2

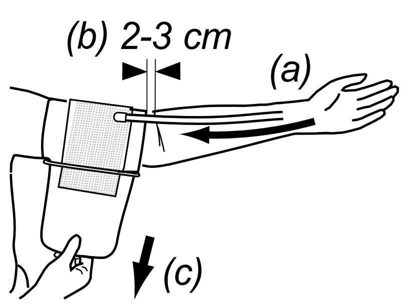

3

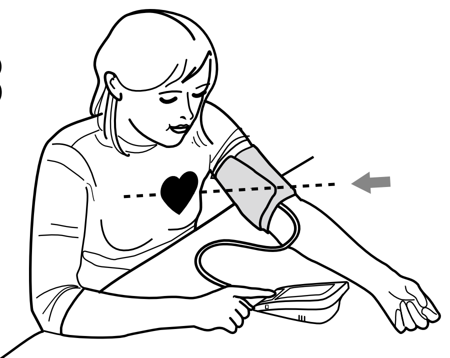

Açıklama

ÖNEMLI
Kullanım kılavuzunu takip ediniz!
Bu kılavuza uyulmaması ağır yaralanmalara veya cihazınızda hasarlara sebep olabilir.

DİKKAT
Kullanıcının yaralanmasını önlemek için bu tehlike uyarılarına uyulmalıdır.

DİKKAT
Cihazda oluşabilecek hasarları önlemek için bu uyarılara uyulmalıdır.

UYARI
Bu uyarılar size, kurulum veya çalıştırma ile ilgili faydalı ek bilgiler vermektedir.

Cihaz Klasifikasyonu: Tip BF

LOT numarası

Fabrikatör

Üretim tarihi

Amacına uygun kullanım
- Bu cihaz yetişkinlerde üst kolda tansiyon ölçmek için tasarlanmıştır.

Kontrendikasyon
- Bu cihaz çocuklarda tansiyon ölçmek için uygun değildir. Yetişkin çocuklarda kullanılması için doktorunuza danışınız.
- Kalp atım düzensizliği, diyabet hastalığı, tansiyon sorunları olan veya inme geçiren kişilerin bu cihazı doktorlarının talimatına göre kullanmaları gerekir.

Yanlış ölçümlerin genel nedenleri
- Bir ölçüm yapmadan önce yaklaşık 5-10 dakika dinlenin ve yemek yemeyin, alkol ve sigara içmeyin, bedensel çalışma ve spor yapmayın, yıkanmayın. Tüm bu faktörler ölçüm sonucunu etkileyebilir.
- Ölçüm yapılacak olan bileğinizdeki saatleri veya takıları çıkartın.
- Daima aynı bilekte ölçüm yapın (normalde sol kol).
- Tansiyon gün içinde değiştiği için tansiyonunuzu düzenli olarak her gün aynı saatte ölçün.
- Kola destek verme denemeleri tansiyonun yükselmesine sebep olur.
- Rahat ve gerilimsiz bir pozisyonda olmaya çalışın ve ölçüm esnasında ölçüm yaptığınız kolda herhangi bir kasın gerilmemesine dikkat edin. Gerektiğinde, bir destek minderi kullanın.
- Bilek kalbin alt veya üst tarafında tutulursa, ölçüm sonucu yanlış olur.
- Gevşek veya açık olan manşet ölçüm değerinin yanlış olmasına sebep olur.
- Ölçümler tekrarlandığında kolda kan birikir ve ölçüm değeri yanlış olabilir. Arka arkaya yapılan ölçümler 1 dakikalık aralıklarla veya kolda biriken kanın akabilmesi için kolunuzu yukarıya kaldırdıktan sonra yapılmalıdır.

CE 0297

TR Güvenlik bilgileri

Bu cihazı kullanmadan önce kullanım kılavuzunu, özellikle emniyet uyarılarını dikkatle okuyun ve bu kullanım kılavuzunu ilerde kullanmak üzere saklayın. Cihazı üçüncü şahıslara verdiğinizde, bu kullanım kılavuzunu da mutlaka birlikte verin.

- Cihaz, sadece kişisel kullanım için tasarlanmıştır. Sağlık açısından sizde kaygı mevcut ise, kullanımdan önce bu konuyu doktorounuz ile görüşünüz.
- Cihazı sadece, kullanım kılavuzunda öngörüldüğü şekilde kullanınız. Maksada uygun olmayan kullanım söz konusu olduğunda, garanti hakkı geçerli olmaz.
- Örneğin sizde, atardamar kapakçık hastalığı var ise, cihazı kullanmadan önce doktorunuzla bu konuyu görüşünüz.
- Cihaz, bir kalp pilinin kalp atış frekansının kontrol edilmesi amacıyla kullanılamaz.
- Hamile kadınların, gerekli emniyet önlemlerini ve kendi kişisel zorlanma durumlarını dikkate almaları gerekmektedir; gerektiğinde bu konuyu doktorunuz ile görüşünüz.
- Kan basıncınız hakkındaki ayrıntılı bilgilere ilişkin doktorunuza danışınız. Ölçülen sonuçlara göre kendi başınıza teşhis ve öz tedavi tehlikeli olabilir. Daima doktorunuzun talimatlarına uyun.
- Bir ölçüm sırasında rahatsızlık hissedildiğinde, örn. üst kolda ağrı veya başka bir şikayet olduğunda şu işlemleri yapınız: Manşetin havasının hemen boşaltılması için START/STOP tuşuna ❹ ⏻ basınız. Manşeti sökünüz ve üst koldan çıkartınız.
- Cihaz sadece uygun manşetle doğru olarak çalışır.
- Cihaz, çocuklar için uygun değildir.
- Çocukların cihazı kullanmasına müsaade edilmemelidir. Medikal cihazlar, çocuk oyuncağı değildir!
- Cihazı çocukların erişemeyeceği bir yerde saklayınız.
- Hava hortumunu boğulma tehlikesinden dolayı boynunuza sarmayın.
- Ambalaj malzemesi, pil, pil yuvası kapağı vb. gibi detay parçalarının yutulması boğulmaya sebep olabilir.
- Kullanıcı cihazı kullanmadan önce, cihazın güvenli ve düzgün olarak çalışmasının tespit edilmesinden sorumludur.
- Sadece birlikte verilen manşet kullanılmalıdır. Başka bir manşet ile değiştirilemez. Yerine sadece tam aynı tipte bir manşet kullanılabilir.
- Bu cihaz yoğun ışınım olan mekanlarda veya radyo vericisi, cep telefonu veya mikro fırın gibi güçlü ışınım yayan cihazların yakınında kullanılmamalıdır. Bu durumda işlev arızaları oluşabilir veya ölçüm sonuçları yanlış olabilir.
- Cihazı yanıcı gazların (örn. bayıltma gazı, oksijen veya hidrojen) veya yanıcı sıvıların (örn. alkol) bulunduğu yerlerin yakınlarında kullanmayınız.
- Cihaz üzerinde herhangi bir değişiklik yapılmamalıdır.
- Arıza söz konusu olduğunda, cihazı kendiniz tamir etmeyiniz. Tamir işlemlerini Yetkili Servis şubelerine yaptırınız.
- Cihazı nemden koruyunuz. Yine de cihaza su girmesi durumunda, piller derhal çıkarılmalı ve cihaz kullanılmamalıdır. Böyle bir durumda cihazı satın aldığınız ihtisas mağazası ile irtibata geçiniz veya bizi direkt haberdar ediniz.
- Cihazı temizlemek için kesinlikle incelticiler (solventler), alkol veya benzin kullanmayınız.
- Cihazı şiddetli darbelere karşı koruyun ve yere düşürmeyin.
- Cihazın yakınında mobil telefonlar kullanmayın. Bu hatalı fonksiyonlara neden olabilir.
- Cihazı uzun süre kullanmamanız halinde, pillerini çıkarınız.

PİL İLE İLGİLİ EMNİYET UYARILARI
- Pillerin içini açmayınız!
- Ekranda pil sembolü göründüğünde pilleri değiştirin.
- Zayıf piller akabileceği ve cihazda hasar oluşabileceği için derhal cihazdan çıkartılmalıdır!
- Yüksek pil akması tehlikesi, cilde, gözlere ve mukozalara temas etmemelidir! Akü asidine temas edildiğinde, temas yerini derhal bol miktarda temiz su ile yıkayın ve derhal bir doktora başvurun!
- Bir pil yutulduğunda derhal doktora başvurulmalıdır!
- Daima bütün pilleri aynı zamanda değiştirin!
- Sadece aynı tip pi kullanın, farklı tipte veya eski ve yeni pilleri birlikte kullanmayın!
- Pilleri yerleştirirken kutuplarının doğru olmasına dikkat edin!
- Cihazı en az 3 ay kullanmayacaksanız, içindeki pilleri çıkartın.
- Pilleri çocuklardan uzak tutunuz!
- Pilleri şarj etmeyiniz! **Patlama tehlikesi mevcuttur!**
- Kısa devre yapmayınız! **Patlama tehlikesi mevcuttur!**
- Ateşe atmayın! **Patlama tehlikesi mevcuttur!**
- Bitmiş pilleri veya aküleri evsel çöpe atmayın, tehlikeli atık olarak bertaraf edin veya ihtisas mağazalarındaki pil toplama istasyonuna atın!

Cihaz ve LCD göstergesi
❶ Adaptör için bağlantı ❷ Tansiyon ölçme cihazı ❸ MEM Tuşu (Bellekçağrısı) ❹⏻ START/STOP Tuşu ❺ SET Tuşu ❻ Pil yuvası (Alt tarafta) ❼ Hava hortumu için fişli bağlantı ❽ LCD Göstergesi ❾ Tarih/Saat göstergesi ❿ Sistolik basınç göstergesi ⓫ Diastolik basınç göstergesi ⓬ Nabız Sembolü ⓭ Nabız frekansı göstergesi ⓮ Pil Değiştirme Sembolü ⓯ Aritmi Göstergesi (düzensiz kalp atışı) ⓰ Bellek yeri numarası ⓱ Bellek sembolü ⓲ **Bluetooth**®- sembolü ⓳ Tansiyon İndikatörü (yeşil - sarı - portakal rengi - kırmızı) ⓴ Kullanıcı belleği 1 / 2 / misafir

Teslimat Kapsamı
En başta, cihazın eksiksiz olup olmadığını kontrol edin.
Teslimat kapsamına şunlar dahildir:
- 1 **medisana** Tansiyon ölçme cihazı **BU 530**
- 4 Adet Pil (Tip AAA, LR03) 1,5 V
- 1 Kullanma talimatı
- 1 Hava hortumlu manşet
- 1 Muhafaza çantası

Paketi açtığınızda, nakliyattan kaynaklanan hasar tespit ederseniz, cihazı satın aldığınız mağaza ile irtibata geçiniz.

Tansiyon nedir?
Tansiyon, her kalp atışında atardamarlarda oluşan basınçtır. Kalp büzüldüğünde (= sistol) ve atardamarlara kan pompalandığında basıncın artmasına yol açar. Bunun en yüksek değeri sistolik basınç olarak adlandırılır ve bir tansiyon ölçümü sırasında ilk değer olarak ölçülür. Yeni kan almak için kalp kası gevşediğinde atardamarlardaki basınç da düşer. Damarlar gevşediğinde, ikinci değer - diyastolik basınç - ölçülür.

Ölçüm nasıl yapılır?
medisana BU 530, üst koldan tansiyonun ölçülmesi için tasarlanmış bir tansiyon ölçme cihazıdır. Ölçüm işlemi burada, tansiyon manşetinin pompalanması ve boşaltılması sırasında atardamar üzerinde oluşan basınç farklarını bir basınç sensörü aracılığıyla değerlendiren bir mikroişlemci ile gerçekleşir.

Dünya Sağlık Örgütü (DSÖ) Uyarınca Tansiyon Klasifikasyonu
Bu değerler, Dünya Sağlık Örgütü (WHO) tarafından yaş göz önüne alınmaksızın saptanmıştır.

Düşük tansiyon	sistolik <100	diyastolik <60
Normal tansiyon	(yeşil gösterge sahası ⓳)	
	sistolik 100 - 139	diyastolik 60 - 89

Yüksek tansiyon formları

hafif yüksek tansiyon	(sarı gösterge sahası ⓳)	
	sistolik 140 – 159	diyastolik 90 – 99
orta yüksek tansiyon	(turuncu gösterge sahası ⓳)	
	sistolik 160 – 179	diyastolik 100 – 109
güçlü yüksek tansiyon	(kırmızı gösterge sahası ⓳)	
	sistolik ≥ 180	diyastolik ≥ 110

DİKKAT
Düşük tansiyon da yüksek tansiyon gibi aynı sağlık riski anlamına gelir! Baş dönmesi tehlikeli durumlara neden olabilir (örn. Merdivende veya trafikte)!

Ölçümlere etki edilmesi ve değerlendirme
- Tansiyonunuzu birden fazla ölçünüz, sonuçları kaydediniz ve bunları daha sonra birbiriyle karşılaştırınız. Tek bir sonuçtan fikir edinmeye çalışmayınız.
- Tansiyon değerleriniz daima tıbbi geçmişinizi de bilen bir doktor tarafından değerlendirilmelidir. Cihazı düzenli olarak kullandığınızda ve değerleri doktorunuz için kaydettiğinizde, gelişmeler hakkında doktorunuza arada bir bilgi de vermeniz gerekir.
- Tansiyon ölçümlerinde günlük değerlerin çok sayıda etkene bağlı olduğunu unutmayınız. Sözgelimi, sigara, alkol içmek, ilaçlar ve bedensel çalışma ölçüm değerlerini çok farklı şekillerde etkileyebilir.
- Tansiyonunuzu yemeklerden önce ölçünüz.
- Tansiyonunuzu ölçmeden önce en az 5-10 dakika dinlenmelisiniz.
- Ölçümün sistolik veya diyasistolik değeri, cihazı doğru kullanmanıza rağmen size anormal geldiğinde (çok yüksek veya çok düşük) ve bu durum birkaç kez tekrarlandığında doktorunuza danışınız. Aynı husus, nadir durumlarda düzensiz veya çok zayıf nabız nedeniyle ölçüm yapılamaması için de geçerlidir.

Devreye alma
Pillerin yerleştirilmesi/değiştirilmesi
Cihazınızı kullanabilmeniz için, ilave edilmiş olan pilleri takmanız gerekmektedir. Cihazın alt tarafında pil yuvası ❻ 'nın kapağı bulunmaktadır. Açmak için hafifçe bastırın ve dışarıya doğru çekin. Birlikte gelen 4 adet 1,5 V AAA LR03 tipi pili yerleştirin. Bunu yaparken kutuplara dikkat ediniz (pil yuvası bölmesinde işaretlenmiş olduğu gibi).
Pil yuvası bölmesini tekrar kapatınız ⓮ . Display ❽'de pil değiştirme sembolü göründüğünde veya cihaz açıldıktan sonra display'de hiçbir şey görünmediğinde, pilleri değiştiriniz.

Bir adaptörün kullanılması
Alternatif olarak cihazı özel bir adaptörle (medisana Parça No. 51125, teslimat içeriğine dahil değildir) de kullanabilirsiniz, bu adaptör cihazın arka tarafında bulunan bağlantıya ❶ takılmalıdır. Bu durumda piller cihaz içinde kalır. Fişin tansiyon ölçme cihazının arka tarafına takılması sonucunda piller mekanik olarak bloke edilir. Bu nedenle önce adaptörün prize takılması ve daha sonra tansiyon ölçme cihazına bağlanması gerekir. Tansiyon ölçme cihazı artık kullanılmadığında, önce tansiyon ölçme cihazındaki fişin, sonra da adaptörün prizden çıkartılması gerekir. Bu sayede tarih ve saati her defasında yeniden ayarlamak zorunda kalmazsınız.

Ayar
1. Kullanıcının ayarlanması:
Kapalı cihazda SET tuşuna ❺ basın ve basılı tutun. Ekranda "1", "2" veya "G" görünür. MEM tuşuna ❸ basarak Kullanıcı "1", Kullanıcı "2" veya "G" arasında seçim yapılabilir. Kullanıcıyı onaylamak için SET tuşuna ❺ basın. Ardından yıl sayısına ulaşırsınız.
Uyarı: "G" seçtiyseniz ölçüm değerleri kaydedilmez.

2. Yılın ayarlanması:
Daha sonra da yıl giriş yeri yanıp sönmeye başlar. Seçilen yıl ekranda görünene kadar MEM tuşuna ❸ basın. Yılı onaylamak için SET tuşuna ❺ basın. Daha sonra da ay ve gün ayarına erişilir.

3. Ay ve gün ayarı:
Daha sonra da ay giriş yeri yanıp sönmeye başlar. Seçilen ay ekranda görünene kadar MEM tuşuna ❸ basın. Ayı onaylamak için SET tuşuna ❺ basın. Gün ayarı ile devam edin. Ay ayarında yapılan işlemleri tekrarlayın. Seçilen gün ekranda görünene kadar MEM tuşuna ❸ basın. Günü onaylamak için SET tuşuna ❺ basın. Daha sonra da saatin ayarlanmasına erişilir.

4. Saatin ayarlanması:
Daha sonra da saat giriş yeri yanıp sönmeye başlar. Seçilen saat ekranda görünene kadar MEM tuşuna ❸ basın. Saati onaylamak için SET tuşuna ❺ basın. Daha sonra da dakika giriş yeri yanıp sönmeye başlar. Saat ayarında yapılan işlemleri tekrarlayın. Ardından göstergede **CL** görünür. Olası kayıtlı değerleri bununla silebilirsiniz - bakınız Bölüm "*Kayıtlı değerleri silme*". Ayarlardan çıkmak için SET tuşuna ❺ basınız. Piller değiştirildiğinde, giriş verileri kaybolur ve yeniden girilmek zorundadırlar.

Bilek Manşetinin Takılması
1. Kullanmadan önce hava hortumunun ucunu cihazın sol tarafındaki deliğe ❼ takın.
2. Manşetin açık tarafını, cırt bağlantı dış tarafa gelecek şekilde metal mandal içinden geçiriniz, böylece silindirik bir form (Şekil **1**) oluşur. Manşeti sol üst kolunuz üzerinden itiniz.
3. Hava hortumunu kol ortasında orta parmağın uzatması içine yerleştiriniz (Şekil **2**) (***a***). Manşet alt kenarının bu sırada dirseğin 2 - 3 cm üstünde olması gerekir (***b***). Manşeti çekerek gerinizve cırt bağlantıyı kapatınız (***c***).
4. Üst kol çıplakken ölçüm yapınız.
5. Manşeti sadece sol kola takılamadığı durumlarda sağ kola takınız. Ölçümler her zaman aynı kolda yapılmalıdır.
6. Oturarak (Şekil **3**) doğru ölçme konumu.

Tansiyonun Ölçülmesi
Manşeti doğru olarak sardıktan sonra, ölçüm yapmaya başlayabilirsiniz.
1. START/STOP tuşu ❹'e basarak, cihazı çalıştırın.
2. START/STOP tuşuna ❹ basıldığında, iki kısa sinyal sesi duyulur ve ekranda tüm işaretler görünür. Bu test sayesinde, göstergenin eksiksiz olup olmadığı kontrol edilir.
3. Cihaz ölçüm yapmaya hazırdır ve ekranda yaklaşık 2 saniye süre ile **0** rakamı yanıp söner. Cihaz otomatik olarak manşeti şişirir ki, tansiyonunuz ölçülebilsin. Yükselen basınç değeri ekranda görünür.
4. Cihaz, manşeti ölçüm için yeterli bir basınca ulaşılana dek şişirir . Bunun ardından cihaz, yavaş yavaş manşetin içindeki havayı boşaltır ve ölçümü yapar. Cihaz bir sinyal tespit eder etmez, ekrandaki nabız sembolü ❤ yanıp sönmeye başlar. Cihazın tespit ettiği her kalp atışı için, bir sinyal sesi duyulur.
5. Ölçüm sona erdiğinde uzun bir sinyal sesi duyulur ve manşetin havası söner. Sistolik ve diastolik basınç ve de nabız değeri, nabız sembolü ile birlikte Display ❽'te görünür. Dünya Sağlık Örgütü'nce öngörülmüş olan tansiyon klasifikasyonuna uyarınca tansiyon indikatörü ⓳ , ilgili renkli çubuğun yanında yanıp söner. Cihazın düzensiz nabız atışı tespit etmesi durumunda, aritmi göstergesi ⓯ ek olarak yanıp söner.

DİKKAT
Kendi yapacağınız bir ölçüm sonucu herhangi bir terapi önlemi almayınız. Yazılmış olan ilacın dozajını hiçbir zaman değiştirmeyiniz.

6. Ölçülen değerler otomatik olarak önceden seçilmiş hafızaya (1 veya 2) kaydedilir. Her belleğe, saat ve tarih ile birlikte 120 kadar ölçüm değeri kaydedilebilir.
7. Ölçüm değerleri ekranda kalır. Herhangi bir tuşa basılmazsa, cihaz yakl. 30 saniye sonra otomatik olarak kapanır veya START/STOP tuşu⏻ ❹ ile kapatılabilir.

VitaDock+® uygulamasına *Bluetooth*® aktarımı
medisana BU 530 ölçüm verilerinizi **Bluetooth**® üzerinden VitaDock+® uygulamasına aktarma olanağı tanır. VitaDock+® uygulaması çok sayıda iOS ve Android cihazları arasında ölçüm verilerinizin detaylı değerlendirmesine, kaydına ve senkronizasyonuna olanak tanır. Bu sayede verilerinize daima erişebilir ve bunları örn. arkadaşlarınız veya doktorunuzla paylaşabilirsiniz. Bunun için www.vitadock.com altından oluşturacağınız ücretsiz bir kullanıcı hesabına ihtiyaç duyarsınız. Android ve mobil iOS cihazları için ilgili uygulamaları indirebilirsiniz. Her ölçümden sonra (alıcı cihazda **Bluetooth**® fonksiyonu etkinleştirilmiş ve yapılandırılmışsa) verilerinizin otomatik aktarımı gerçekleşir.
Aktarma sırasında göstergede "" ⓲ sembolü yanıp söner. Başarılı aktarımdan sonra "**OK**" görünür. "**Err**" görünürse aktarım hatası görünür. Verileri daha sonra manüel olarak **Bluetooth**® üzerinden de aktarabilirsiniz. Bunun için kapalı cihazda, göstergede ⓲ " " sembolü görünene kadar START/STOP ⏻❹ tuşunu yakl. 5 saniye basılı tutun. Şimdi güncel ayarlı kullanıcının tüm kaydedilmiş verilerinin aktarımı yapılır (1 veya 2).

Ölçümün iptal edilmesi
Hangi sebepten olursa olsun, tansiyon ölçmeye son verilmesi gerektiğinde (örn. hasta kendini iyi hissetmiyor), her zaman için START/STOP tuşuna ⏻❹ basılabilir. Cihaz manşetin havasını otomatik olarak indirir.

Belleğe Depolanmış Değerlerin Gösterilmesi
Bu cihaz her biri 120 kayıt yerine sahip 2 ayrı hafızaya sahiptir. Sonuçlar otomatik olarak seçilmiş olan hafıza içine kaydedilir. Kayıt edilmiş olan ölçüm değerlerini görüntülemek için, cihaz kapalı durumda iken MEM tuşuna ❸ basın. Son 3 ölçümün ortalama değerleri göstergede görünür. MEM tuşuna ❸ yeniden basıldığında ekranda en son kaydedilen ölçüm değeri görüntülenir. MEM tuşu ❸'e bir daha basıldığında, her defasında bir önceki ölçüm değerlerini gösterir. En son kayda geldiyseniz ve herhangi bir tuşa basmıyorsanız, cihaz, bellekten çağırma modunda takriben 8 saniye sonra otomatik olarak kapanır. START/STOP tuşu⏻ ❹'e basarak, bellekten çağırma modunu istediğiniz zaman terk edebilir ve aynı zamanda cihazı kapatabilirsiniz. Belleğe 120 ölçüm değerinin depolanmasından sonra, yeni bir değer daha kaydedildiğinde, en eski değer silinir.

Kayıtlı değerleri silme
Tüm kaydedilmiş değerleri kalıcı olarak silmek istediğinizden eminseniz, kapalı cihazda SET tuşuna ❺ yakl. 3 saniye basın ve ardından **CL** görünene kadar 6 kez daha SET tuşuna ❺ basın. START/STOP tuşuna ⏻❹ basın, bellek boşalana kadar **CL** üç kez yanıp söner. Daha sonra da MEM tuşuna ❸ basıldığında, ekranda **M** ve «**no**» görünür ve bu bellekte bilgi olmadığı anlamına gelir.

Arızalar ve Arıza Giderme
Hata göstergeleri
Normal olmayan ölçüm sonuçlarında ekranda görünen semboller:

Sembol	*Nedeni*	*Giderilmesi*
E-1	Sinyal zayıf veya basınç aniden değişti	Manşeti doğru şekilde tespit edin. Ölçümü doğru şekilde tekrarlayın.
E-2	Güçlü bir harici girişim	Bir kablosuz telefon veya başka bir yüksek frekanslı cihazın yanında yapılan ölçüm hatalı olabilir. Ölçüm esnasında hareket etmeyin ve konuşmayın.
E-3	Pompalarken hata yapılması	Manşeti doğru bağlayınız. Bağlantının cihaza tam olarak takılı olduğundan emin olun. Yeniden ölçün.
E-5	Anormal bir kan basıncı değeri	30 dakika aradan sonra yeniden ölçün. Üç defa arka arkaya anormal değer ölçülürse, doktorunuza başvurun.
(pil sembolü)	Pil zayıf	Piller çok zayıf veya boş. Pillerin dördünü de aynı anda yeni AAA tipi 1,5 V LR03 pil ile değiştirin.

Arızaların giderilmesi

Sorun	*Kontrol*	*Nedeni ve çözümleri*
Güç yok	Pilin gücünü kontrol edin. Pillerin konumlarını kontrol edin.	Yeni piller yerleştirin. Pilleri doğru olarak yerleştirin.
Pompalamıyor	Bağlantının doğru olup olmadığını kontrol edin. Bağlantının kopuk veya sızıntı olup olmadığını kontrol edin.	Bağlantıyı sıkıca takın. Yeni bir manşet kullanın.
Err görünüyor ve ölçüm yarıda kesiliyor	Pompalarken kolunuzu hareket ettirip ettirmediğinizi kontrol edin. Ölçüm esnasında konuşup konuşmadığınızı kontrol edin.	Hareket etmeyin. Ölçüm esnasında konuşmayın.
Manşet sızıntı yapıyor	Manşetin gevşek olup olmadığını kontrol edin. Manşette hasar olup olmadığını kontrol edin.	Manşeti sıkıca sarın. Yeni bir manşet kullanın.

Bir sorunu çözemezseniz, üretici ile irtibata geçin. Cihazı kendiniz parçalarına ayırmayınız.

Cihazın Temizlenmesi ve Bakımı
Cihazı temizlemeden önce pilleri çıkarınız. Cihazı yumuşak bir bezle temizleyiniz; bezi önceden sabunlu su ile ıslatınız. Alkol, nafta, seyreltici veya benzin gibi agresif temizleyiciler kullanmayın. Cihazı veya parçalarını suya batırmayın. Cihazın içine sıvı girmemesine dikkat edin.
Manşeti ıslatmayın ve su ile temizlemeye çalışmayın. Manşet nemlenirse, kuru bir bez ile dikkatlice ovalayın. Manşeti düz olarak açın, sarmayın ve havada tamamen kurumasını bekleyin.

Cihazı direkt olarak güneş ışınımı altında tutmayınız. Ayrıca cihazı kirden ve nemden koruyunuz. Cihazı çok aşırı sıcağa veya soğuğa maruz bırakmayın.
Cihazı kullanmadığınız zaman, saklama çantasında saklayın. Cihazı kuru ve temiz bir yerde saklayınız.

Ayrıştırma ile İlgili bilgi
Bu cihaz evdeki çöplerle birlikte atılamaz. Her tüketici, her türlü elektrikli veya elektronik cihazı, çevreye zarar vermeyecek şekilde atığa ayrılabilmelerini sağlamak amacıyla, zararlı madde içerip içermediklerine bakılmaksızın, kentinde bulunan toplama merkezine veya yetkili satıcıya teslim etmekle yükümlüdür.
Cihazı atığa ayırmadan önce pilleri çıkartınız. Kullanılmış pilleri ev çöpüne atmayınız, yalnızca özel çöpe veya mağazalarda bulunan pil toplama kutularına atınız.
Ayrıştırma için belediye dairine veya satın aldığınız yere başvurunuz.

Yönetmelikler ve Standartlar
Bu tansiyon ölçüm cihazı, non-invasif tansiyon ölçüm cihazları için geçerli olan AB Standardı talimatlarına uygundur. Cihaza, ilgili AT Yönetmeliği uyarınca sertifika verilmiş ve CE İşareti "CE 0297" (uygunluk işareti) konulmuştur. Tansiyon ölçüm cihazı, EN 81060- 1 ve EN 81060-2 Avrupa yönetmeliklerine uygundur. 2014/53/EU RED Direktifi gibi, "Tıbbi Ürünlere İlişkin 14 Haziran 1993 tarihli 93/42/EWG sayılı Konsey Kararı" AB direkti finin koşulları da karşılanmaktadır. Tam uygunluk beyanını medisana GmbH, Jagenbergstrasse 19, 41468 Neuss, Almanya adresinden talep edebilir veya medisana'nın ana sayfasından da (www.medisana.com) indirebilirsiniz.

Elektromanyetik Uyumluluk: (ekteki bilgi föyüne bakınız)

Teknik Özellikler

Adı ve modeli	: **medisana** Tansiyon ölçme cihazı **BU 530**
Gösterge sistemi	: Dijital gösterge
Hafıza yerleri	: 2 x 120 ölçüm değerleri için
Ölçüm yöntemi	: Osilometrik
Elektrik beslemesi	: 6 V⎓, 4 x 1,5 V , Pil AAA LR03
Tansiyon ölçüm sahası	: 0 – 299 mmHg
Nabız ölçüm sahası	: dakikada 40 – 199 atım
Statik basınca ait maksimum ölçüm sapması	: ± 3 mmHg
Nabız değerleri maksimum ölçüm sapması	: değerin ± %5'i
Basınç üretimi	: Otomatik mikro pompa
Hava boşaltma	: Otomatik
Otom. kapama	: yakl. 30 saniye sonra
Çalıştırma koşulları	: +5 °C ila +40 °C, 15 ila 85 % nem
Depolama koşulları	: -20 °C ila +55 °C, 10 ila 85 % nem
Ölçüler (U x G x Y)	: yakl. 149 x 100 x 60 mm
Manşet	: 22 - 36 cm yetişkinler için
Ağırlık (cihaz ünitesi)	: Piller hariç takriben yakl. 333 g
Ürün numarası	: 51174
EAN-numarası	: 40 15588 51174 5
Özel aksesuar	: - Adaptör Ürün numarası 51125 / EAN 40 15588 51125 7 - Manşet M 22 – 36 cm, ortalama üst kol çevresine sahip yetişkinler için Ürün numarası 51168 / EAN 40 15588 51168 4 - Manşet L 32 - 42 cm, geniş üst kol çevresine sahip yetişkinler için Ürün numarası 51169 / EAN 40 15588 51169 1

Sürekli ürün iyileştirme bağlamında teknik ve yapısal değişiklikleri saklı tutuyoruz.

Bu kullanım kılavuzunun güncel versiyonu için, bkz. www.medisana.com

Garanti/Onarım koşulları
Garanti durumunda lütfen ihtisas mağazanıza ya da doğrudan servis yerine başvurunuz. Şayet cihazı göndermeniz gerekiyorsa, lütfen arızayı belirtiniz ve satın alma belgesinin fotokopisini ekleyiniz.

Burada aşağıdaki garanti koşulları geçerlidir:

1. **medisana** ürünlerinin, satış tarihinden itibaren 3 yıllık garantisi vardır. Garanti durumunda satış tarihinin ispatı için satın alma makbuzu veya faturası gereklidir.

2. Malzeme veya yapım hatası kaynaklı eksiklikler garanti süresi içinde giderilirler.

3. Bir garanti hizmetinden yararlanılmasıyla ne cihaz için ne de değiştirilen parça için garanti süresinin uzatılması söz konusu olmamaktadır.

4. Garantiye dahil olmayan durumlar:
a. Uygunsuz kullanım, örneğin kullanım talimatına dikkat edilmemesi sebebiyle oluşmuş olan tüm zararlar.
b. Alıcının veya yetkisiz üçüncü şahısların onarımına veya müdahalesine dayandırılabilecek zararlar.
c. Üreticiden tüketiciye giden yolda veya müşteri hizmetine gönderilirken oluşmuş olan nakliyat zararları.
d. Normal bir aşınmaya tabi olan ek parçalar (manşet, piller vb.).

5. Cihazın sebep oluşturduğu doğrudan veya dolaylı müteakip zararlar için bir sorumluluk, cihazdaki zarar bir garanti durumu olarak kabul edilse bile söz konusu değildir.

6. Tüketici şikayet ve itirazları konusundaki başvurularını tüketici mahkemelerine ve tüketici hakem heyetlerine yapabilir.

medisana GmbH, Jagenbergstr. 19, 41468 NEUSS, ALMANYA.

Servis hizmeti, aksesuar ve yedek parçalar için başvuru yeri:

KALE ELEKTRONIK DIŞ TICARET A.Ş.
Bakırcılar ve Prinççiler Sanayi Sitesi
Menekşe Sok. No: 2
Beylikdüzü / İstanbul

phone: +90 212 693 02 02
website: www.medisana.com.tr
email: info@medisanaturkiye.com.tr

RU/RO

medisana®

Тонометр для измерения кровяного давления

BU 530

Bluetooth® SMART

Инструкция по применению

Внимательно ознакомиться!

51174 Ver. 1.7 12/2020

RU Аппарат и ЖК-индикатор

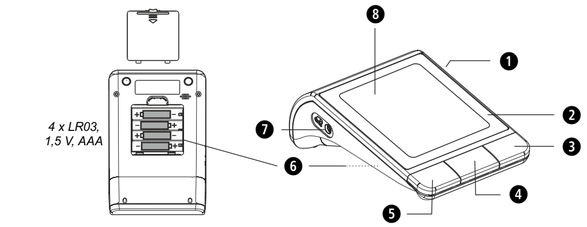

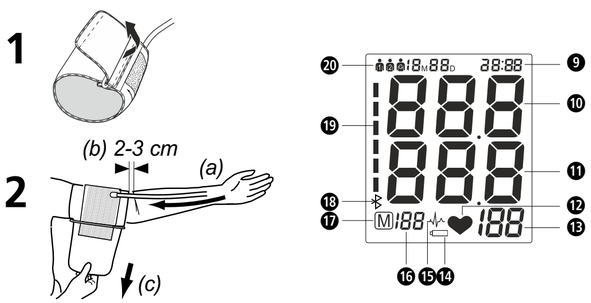

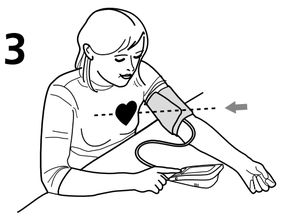

Пояснение символов

ВАЖНО
Соблюдайте инструкцию по применению!
Несоблюдение инструкции может приводить к тяжелым травмам или повреждению прибора.

ПРЕДУПРЕЖДЕНИЕ
Во избежание возможных травм пользователя необходимо строго соблюдать эти указания.

ВНИМАНИЕ
Во избежание возможных повреждений прибора необходимо строго соблюдать эти указания.

УКАЗАНИЕ
Эти указания содержат полезную дополнительную информацию о монтаже или работе.

Классификация аппарата: тип BF Clasificarea

Номер LOT

Производитель

Дата изготовления

Использование по назначению
- Прибор предназначен для измерения артериального давления в плечевой артерии взрослых пациентов.

Противопоказания
- Прибор не пригоден для измерения артериального давления у детей. В отношении использования у детей старшего возраста проконсультируйтесь с врачом.
- Лицам, страдающим аритмией, диабетом, заболеваниями сердечно-сосудистой системы или после инсультов, необходима рекомендация врача для применения данного прибора.

Общие причины ошибочных измерений
- Перед измерением отдохните 5-10 минут и не ешьте, не пейте алкогольные напитки, не курите, не выполняйте физические нагрузки, не занимайтесь спортом и не примайте душ или ванну. Все эти факторы могут появляться на результат измерения.
- Снимите часы и украшения с запястья, на котором выполняется измерение.
- Всегда выполняйте измерение на одном и том же запястье (обычно левой).
- Выполняйте измерение артериального давления регулярно, ежедневно в одно и то же время, т. к. артериального давление меняется в течение дня.
- Любые попытки пациента подпереть свою руку могут повысить артериальное давление.
- Обеспечьте удобное и расслабленное положение и не напрягайте во время измерения мышцы руки, на которой выполняется измерение. При необходимости, используйте подушку-опору.
- Если запястье располагается ниже или выше сердца, то это ведет к ошибочному измерению.
- Свободно сидящая или открытая манжета ведет к неверным измерениям.
- Вследствие частых повторных измерений кровь застаивается в руке, что может приводить к неверному результату. Следующие друг за другом измерения артериального давления следует выполнять с 1-минутной паузой или после того, как рука удерживалась поднятой вверх так, чтобы устранить застаивание крови.

CE 0297

RU Указания по безопасности

Прежде, чем начать пользование прибором, внимательно прочтите инструкцию по применению, в особенности указания по технике безопасности, и сохраняйте инструкцию по применению для дальнейшего использования. Если Вы передаете аппарат другим лицам, передавайте вместе с ним и эту инструкцию по применению.

- Прибор предназначен только для приватного использования. Если у Вас имеются опасения в отношении здоровья, то перед использованием обратитесь к врачу.
- Используйте прибор только по его назначению, указанному в инструкции по применению. При использовании не по назначению теряет свою силу гарантия.
- Если Вы страдаете заболеваниями, например, облитерирующим эндартериитом, то перед использованием аппарата проконсультируйтесь к врачом.
- Прибор запрещается использовать для контроля частоты кардиостимулятора.
- Беременным женщинам следует соблюдать необходимые меры предосторожности и учитывать свою устойчивость к нагрузкам, при необходимости, проконсультироваться с врачом.
- Обратитесь к своему врачу для получения более подробной информации о вашем кровяном давлении. Самостоятельная диагностика и самолечение на основе результатов измерений могут быть опасными. Всегда выполняйте указания своего врача.
- Если во время измерения возникли неприятные ощущения, например, боли в области предплечья или другие жалобы, примите следующие меры: Нажмите на кнопку START/STOP ④ ⏻ , чтобы немедленно выпустить воздух из манжеты. Расстегните манжету и снимите ее с предплечья.
- Только с подходящей манжетой прибор работает должным образом.
- Прибор не подходит для детей.
- Запрещается использование аппатата детьми. Медицинские приборы - не игрушки!
- Храните пробор в недоступном для детей месте.
- Во избежание риска удушья не надевайте воздушный шланг на шею.
- Проглатывание мелких деталей, например, упаковочного материала, батарейки, крышки отсека для батареек и т. п., может привидить к удушью.
- Перед использованием прибора пользователь обязан убедиться в том, что прибор работает надежно и надлежащим образом.
- Разрешается использовать только манжету, входящий в комплект поставки. Запрещается заменять ее на другую манжету. Она может быть заменена только на манжету точно такого типа.
- Прибор запрещается использовать в помещениях с интенсивным излучением или вблизи приборов с интенсивным излучением, например, радиопередатчиков, мобильных телефонов или микроволновых печей. Это может приводить к нарушениям работы или неправильным результатам измерений.
- Не используйте прибор вблизи горючих газов (например, газообразных анестетиков, кислорода или водорода) или горючих жидкостей (например, спирта).
- Не выполняйте никаких изменений в приборе.
- В случае неисправностей не ремонтируйте прибор самостоятельно. Доверяйте проведение ремонта только авторизированным сервисным центрам.
- Предохраняйте прибор от попадания влаги. Если, тем не менее, в прибор попадает жидкость, необходимо незамедлительно вынуть батарейки и воздержаться от дальнейшего использования. В этом случае обратитесь в торговую организацию или проинформируйте нас.
- Категорически запрещается использовать для очистки прибора разбавители (растворители), спирт или бензин.
- Предохраняйте прибор от сильных ударов и не допускайте его падения.
- Не пользуйтесь вблизи прибора мобильным телефоном. Это может вызвать неполадки.
- Если Вы длительное время не пользуетесь аппаратом, вынимайте батарейки из него.

УКАЗАНИЯ ПО ОБРАЩЕНИЮ С БАТАРЕЙКАМИ

- Батарейки не разбирать!
- Замените батарейки, если на дисплее появляется символ батарейки.
- Разряженные батарейки незамедлительно вынуть из отсека для батареек, т. к. они могут вытечь и повредить прибор!
- Повышенная опасность вытекания электролита - избегайте попадания на кожу, слизистые оболочки и в глаза! В случае попадания лектролита сразу промойте пострадавшие участки достаточным количеством чистой воды и незамедлительно обратитесь к врачу!
- Если батарейка случайно была проглочена, немедленно обратитесь к врачу!
- Всегда заменяйте все батарейки одновременно!
- Используйте только батарейки одного типа, не комбинируйте батарейки различных типов или использованные батарейки с новыми!
- Правильно вставляйте батарейки, учитывайте полярность!
- Не допускать попадания батареек в руки детей!
- Не заряжать батарейки заново! **Существует опасность взрыва!**
- Не закорачивать! **Существует опасность взрыва!**
- Не бросать в огонь! **Существует опасность взрыва!**
- Не выкидывайте использованные батарейки в бытовой мусор, а только в специальные отходы или в контейнеры для сбора батареек, имеющиеся в магазинах!

Аппарат и ЖК-индикатор

❶ Гнездо для блока питания ❷ Тонометр для измерения кровяного давления ❸ Кнопка MEM (вызов содержимого памяти)
❹ ⏻ Кнопка START/STOP ❺ Кнопка SET ❻ Отсек для батареек (на нижней стороне) ❼ Гнездо для воздушного шланга ❽ ЖК-индикатор
❾ Индикация даты/времени ❿ Индикация систолического давления
⓫ Индикация диастолического давления ⓬ Пиктограмма пульса
⓭ Индикация частоты пульса ⓮ Пиктограмма замены батареек
⓯ Индикация аритмии (нарушение сердечного ритма)
⓰ Номер ячейки памяти ⓱ Пиктограмма памяти ⓲ Символ **Bluetooth®**
⓳ Индикатор артериального давления (зеленый - желтый - оранжевый - красный) ⓴ Ячейка памяти пользователя 1 / 2 / гость

Объем поставки

Вначале проверьте комплектность аппарата. В объем поставки входят:
- 1 Тонометр **medisana BU 530** для измерения кровяного давления
- 1 манжета с трубкой
- 4 батарейки (типа AAA, LR03) 1,5V
- 1 чехол
- 1 инструкция по использованию

Если при распаковке Вы обнаруживаете повреждения, полученные при транспортировке, незамедлительно свяжитесь с торговой организацией

Что такое артериальное давление?

Кровяное давление - это давление, возникающее в сосудах при каждом ударе сердца. Когда сердце сокращается (= систола) и гонит кровь в артерии, давление повышается. Его максимальное значение называется систолическим давлением и при определении артериального давления измеряется как первое значение. Когда сердечная мышца расслабляется, чтобы принять новую порцию крови, давление в артериях понижается. Когда сосуды расслаблены, измеряется второе значение - диастолическое давление.

Как происходит измерение?

medisana BU 530 представляет собой тонометр для измерения кровяного давления в области плечевой артерии. Измерение производится микропроцессором, который с помощью датчика давления анализирует вибрации, возникающие на артерии при накачивании и выпуске воздуха из манжеты.

Классификация кровяного давления согласно ВОЗ

Эти значения были определены Всемирной организацией здравоохранения (ВОЗ) без учета возраста.

Низкое кровяное давление	систолическое <100 диастолическое <60
Нормальное кровяное давление	(зеленая область индикации ⓳) систолическое 100-139 диастолическое 60-89

Формы артериальной гипертонии

легкая артериальная гипертония	(желтая область индикации ⓳) систолическое 140-159 диастолическое 90-99
средняя артериальная гипертония	(оранжевая область индикации ⓳) систолическое 160-179 диастолическое 100-109
сильная артериальная гипертония	(красная область индикации ⓳) систолическое ≥180 диастолическое ≥ 110

ПРЕДУПРЕЖДЕНИЕ!
Пониженное кровяное давление также вредно для здоровья, как и повышенное! Приступы головокружения могут приводить к опасным ситуациям (напр., на лестницах или в уличном движении)!

Что влияет на результаты измерения

- Измерьте артериальное давление несколько раз, сохраните результаты и затем сравните их. Не делайте выводов на основе одного результата.
- Полученные значения артериального давления должны анализироваться врачом, знакомым с историей Ваших болезней. Если Вы регулярно пользуетесь прибором и записываете значения, следует периодически информировать врача о результатах измерений.
- В ходе измерений давления учтите, что дневные значения зависят от многих факторов. Курение, употребление алкоголя, медикаменты и физическая нагрузка могут в различной степени влиять на результаты.
- Измеряйте артериальное давление перед приемом пищи.
- Перед измерением отдохните не менее 5-10 минут.
- Если систолическое или диастолическое давление кажется Вам необычным (слишком высоким или низким) несмотря на правильное обращение с прибором и многократные измерения, проконсультируйтесь с врачом. Это относится и к тем редким случаям, когда нерегулярный или крайне слабый пульс не позволяет провести измерения.

Ввод в действие

Установка/замена батареек

Прежде, чем Вы сможете пользоваться аппаратом, необходимо установить входящие в объем поставки батарейки. На нижней стороне аппарата находится крышка отсека для батареек ❻ . Откройте ее и установите 4 входящие в объем поставки батарейки 1,5 В, типа AAA LR03. Следите за правильностью расположения полюсов (указано в отсеке для батареек). Закройте отсек для батареек. Замените батарейки, если на дисплее ❸ появляется пиктограмма замены батареек и если на дисплее ничего не появляется после включения аппарата.

Использование блока питания

Также Вы можете использовать прибор со специальным блоком питания (medisana артикул 51125), который подключается к специальному разъему ❶ на задней стороне прибора. При этом батарейки могут оставаться в приборе. При подключении штекера на задней стороне тонометра производится механическое отсоединение батареек. Поэтому сначала следует подключить блок питания к розетке, а затем соединить его с тонометром. Когда тонометр более не требуется, следует вначале вынуть штекер из прибора, а затем отсоединить блок питания от сети. Этим Вы избавите себя от необходимости каждый раз заново устанавливать дату и время.

Настройка

1. Настройка пользователя:
Нажмите и удерживайте при выключенном приборе кнопку SET ❺ . На дисплее появится « 1 », « 2 » или « G ». Нажимая кнопку MEM ❸ можно выбирать между пользователем « 1 », пользователем « 2 » или « G ». Для подтверждения выбора пользователя нажмите кнопку SET ❺ . После этого вы попадете в настройки года.
Указание: если вы выберете « G », значение измерения не будет сохраняться.

2. Настройка года:
В заключение мигает разряд ввода года. Нажимайте кнопку MEM ❸ до тех пор, пока не появится требуемый год. Для подтверждения настройки года нажмите кнопку SET ❺ . После этого Вы попадаете к настройке месяца и дня.

3. Настройка месяца и дня:
В заключение мигает разряд ввода месяца. Нажимайте кнопку MEM ❸ до тех пор, пока не появится требуемый месяц. Для подтверждения настройки месяца нажмите кнопку SET ❺. Продолжите настройку дня. Соблюдайте тот же порядок действий, что и при настройке года. Нажимайте кнопку MEM ❸ до тех пор, пока не появится требуемый день. Для подтверждения настройки дня нажмите кнопку SET ❺ . После этого Вы попадаете к настройке времени суток.

4. Настройка времени суток:
В заключение мигает разряд ввода часа. Нажимайте кнопку MEM ❸ до тех пор, пока не появится требуемый час. Для подтверждения настройки часа нажмите кнопку SET ❺ . В заключение мигает разряд ввода минуты. Соблюдайте тот же порядок действий, что и при настройке часа. В заключение на индикации появится символ **CL**. При этом вы можете удалить сохраненные значения – смотри главу «*Удаление сохраненных значений*». Чтобы выйти из настроек, повторно нажмите кнопку SET ❺ . При замене батареек эти данные теряются и должны быть введены заново.

Надевание манжеты

1. Перед использованием вставьте наконечник воздушного шланга в отверстие на левой стороне прибора ❼.
2. Проденьте открытую сторону манжеты через металлическую скобу так, чтобы пряжка находилась с наружной стороны и создавалась цилиндрическая форма (**рис. 1**). Наденьте манжету на левое предплечье.
3. Разместите трубку по центру руки в продолжение среднего пальца (**рис. 2**) (***a***). При этом нижний край манжеты должен быть на 2 - 3 см выше локтевого сгиба (***b***). Затяните манжету и закройте пряжку (***c***).
4. Измерение проводите на голой руке.
5. Только в том случае, если манжету нельзя надеть на левую руку, надевайте ее на правую руку. Измерения следует всегда проводить на одной и той же руке.
6. Правильное положение для измерения сидя (**рис. 3**).

Измерение кровяного давления

После того, как должным образом наложена манжета, можно начать измерение.

1. Включите прибор нажатием кнопки START/STOP ⏻ ④ .
2. При нажатии кнопки START/STOP ⏻ ④ звучат два коротких акустических сигнала, и на дисплее появляются все символы. При этой проверке контролируется целостность индикации.
3. Прибор готов к измерению, и на дисплее 2 секунды мигает цифра **0**. Он автоматически накачивает манжету, чтобы измерить кровяное давление. На дисплее отображается растущее давление.
4. Аппарат накачивает манжету до тех пор, пока не будет достигнуто давление, достаточное для измерения. Затем аппарат медленно выпускает воздух из манжеты и выполняет измерение. Как только прибор обнаруживает сигнал, на дисплее начинает мигать символ пульса ❤ . Для каждого тона сердца, который принимает прибор, звучит один акустический сигнал.
5. После завершения измерения звучит продолжительный акустический сигнал, и из манжеты удаляется воздух. На дисплее ❽ появляется систолическое и диастолическое артериальное давление и значение пульса. В соответствии с классификацией ВОЗ артериального давления появляется ⓳ рядом с соответствующим цветным штрихом. Если устройство обнаружит неправильную пульс, другой индикатор появляется аритми ⓯.

ПРЕДУПРЕЖДЕНИЕ!
На основе измерения не принимайте никаких терапевтических мер. Не изменяйте дозировку назначенных медикаментов.

6. Измеренные значения автоматически сохранятся в выбранной ранее памяти (1 или 2). В каждой ячейке памяти может быть сохранено до 120 результатов измерений с датой и временем.
7. Результаты измерения остаются на дисплее. Если больше не нажимать ни одну из кнопок, то прибор автоматически отключится через 30 секунд, либо его можно выключить кнопкой START/STOP ⏻ ④ .

Передача по *Bluetooth®* в приложение VitaDock+®

medisana BU 530 дает возможность передавать Ваши результаты измерений по **Bluetooth®** в приложение VitaDock+®. Использование приложения VitaDock+® позволяет провести подробное измерение, сохранение и синхронизацию Ваших данных между несколькими устройствами iOS и Android. Вы всегда имеете доступ к данным и можете поделиться ими с друзьями или врачом. Для этого Вам понадобится бесплатный пользовательский аккаунт, который Вы сможете настроить по ссылке www.vitadock.com. Для мобильных устройств Android и iOS можно загрузить соответствующие приложения. После каждого измерения происходит автоматическая передача данных. (как только будет активирован и настроен **Bluetooth®** на принимающем устройстве).
Во время передачи данных, на дисплее мигает символ « ᛒ » ⓲ . После завершения передачи данных появится символ **«OK»**. Если появится символ «**Err**», значит возникла ошибка при передаче данных.
Также вы можете перенести данные позже по **Bluetooth®**. Для этого нажмите и удерживайте кнопку START/STOP ⏻ ④ при выключенном приборе в течение 5 секунд, пока на дисплее не появится символ « ᛒ » ⓲ . При этом произойдет передача всех сохраненных данных текущего пользователя (1 или 2).

Прерывание измерения

При необходимости прервать измерение артериального давления, не важно, по какой причине (например, недомогание пациента), можно в любой момент нажать кнопку START/STOP ⏻ ④ . Прибор незамедлительно и автоматически удаляет воздух из манжеты.

Показ сохраненных значений

Прибор имеет 2 отдельные ячейки памяти емкостью 120 записей каждая. Результаты автоматически сохраняются в выбранной ячейке памяти. Для вызова сохраненных в памяти результатов измерений нажмите на выключенном приборе кнопку MEM ❸ . На дисплее появится среднее значение трех последних измерений. При повторном нажатии кнопки MEM ❸ появляется последнее сохраненное в памяти измерение. Каждое следующее нажатие кнопки MEM ❸ показывает результаты предыдущих измерений. Когда Вы попадаете к последней записи и более не нажимаете ни одну из кнопок, аппарат в режиме вызова памяти автоматически выключается приблизительно через 8 секунд. Нажатием кнопки START/STOP ⏻ ④ Вы можете в любой момент выйти из режима вызова памяти и одновременно выключить аппарат. Если в памяти сохранено 120 результатов измерений и сохраняется новое значение, то автоматически стирается самое старое значение.

Удаление сохраненных значений

Если вы уверены, что хотите навсегда удалить все сохраненные значения, нажмите и удерживайте кнопку SET ❺ при выключенном приборе в течение примерно 3 секунд, а затем нажмите кнопку SET ❺ еще 6 раз, пока не появится символ **CL**. Нажмите кнопку START/STOP ⏻ ④ , индикация **CL** мигает три раза, в то время как стирается память. Если в заключение нажать кнопку MEM ❸, то на дисплее появляются **M** и "**no**", что означает, что память не содержит данных.

Неисправности и их устранение

Индикация неисправностей

При необычных результатах измерений на дисплее появляются следующие символы:

Символ	*Причина*	*Устранение*
E-1	Слабый сигнал или давление внезапно изменяется	Правильным образом наденьте манжету. Повторите измерение должным образом.
E-2	Предельно сильная помеха	Вблизи радиотелефонов или других высокочастотных приборов измерение может приводить к ошибочным результатам. Не двигайтесь и не говорите во время измерения.
E-3	Ошибка при накачивании манжеты	Правильным образом наденьте манжету. Убедитесь в том, что наконечник правильно вставлен в прибор. Выполните измерение поворно.
E-5	Необычное значение артериального давления	Повторите измерение после 30-минутной паузы. Если три раза подряд Вы получаете необычные результаты, то обратитесь к врачу.
▭	Разряжена батарейка	Батарейки почти или полностью разряжены. Замените все четыре батарейки новыми батарейками LR03 на 1,5 В типа AAA.

Устранение неисправностей

Проблема	*Контроль*	*Причина и устранение*
Прибор не работает	Проверьте уровень заряда батареек. Проверьте положение батареек.	Вложите новые батарейки. Уложите батарейки должным образом.
Прибор не накачивает манжету	Проверьте правильность установки наконечника. Убедитесь в том, что наконечник не отломан и герметичен.	Вставьте наконечник должным образом. Используйте новую манжету.
Err, и измерение прерывается	Возможно, что при накачивании манжеты Вы двигали рукой. Возможно, что во время измерения Вы разговаривали.	Ведите себя спокойно. Не разговаривайте во время измерения.
Негерметичная манжета	Проверьте, не слишком ли свободно наложена манжета. Убедитесь в том, что манжета не имеет повреждений.	Плотно наденьте манжету. Используйте новую манжету.

Если Вы не можете решить какую-либо проблему, свяжитесь с изготовителем. Не разбирайте прибор самостоятельно.

Очистка и уход

Перед очисткой прибора вытащите батарейки. Очищайте прибор и манжету мягкой, слегка влажной тряпкой, смоченной в нейтральном мыльном растворе. Не используйте острые предметы, спирт, бензинрастворитель, разбавители, бензин и т. п. Не погружайте ни прибор, не какую-либо дополнительную деталь в воду. Следите за тем, чтобы жидкость не попала внутрь прибора. Используйте прибор только после его полного высыхания. Закачку воздуха в манжету производить только тогда, когда она надета на предплечье. Не подвергайте прибор действию прямых солнечных лучей, защищайте его от пыли и влаги. Не подвергайте прибор экстремально высоким или низким температурам. Когда Вы не пользуетесь прибором, то храните его в коробке для хранения. Храните прибор в сухом и чистом месте.

Указание по утилизации

Запрещается утилизировать данный прибор вместе с бытовыми отходами. Каждый потребитель обязан сдавать все электрические и электронные приборы независимо от того, содержат ли они вредные вещества, в городские приемные пункты или предприятия торговли, чтобы обеспечить их экологичную утилизацию.
Выньте батарейки перед утилизацией прибора. Не выбрасывайте использованные батарейки вместе с бытовыми отходами, а сдавайте их как специальные отходы или в пункты приема батареек на предприятиях специализированной торговли! По вопросам утилизации обращайтесь в коммунальные предприятия или к дилеру.

Нормативные акты и стандарты

Данный аппарат соответствует требованиям стандарта ЕС для неинвазивных аппаратов для измерения кровяного давления. Он сертифицирован согласно нормативным актам ЕС и имеет символ CE (символ соответствия стандартам) „CE 0297". Аппарат для измерения кровяного давления соответствует европейским стандартам EN 81060-1 и EN 81060-2.
Выполнены предписания директивы ЕС «93/42/Европейского экономического сообщества от 14 июня 1993 о медицинской продукции», так же как и директива 2014/53/ЕС по Радио- и телекоммуникационному терминальному оборудованию. Вы можете запросить полную декларацию о соответствии medisana GmbH по адресу Jagenbergstrasse 19, 41468 Neuss, Германия или загрузить на домашней странице medisana (www.medisana.com).

Электромагнитная совместимость: (см. отдельный вкладыш)

Технические данные

Название и модель	: Тонометр **medisana BU 530** для измерения кровяного давления
Система индикации	: цифровая индикация
Ячеек памяти	: 2 x 120 для результатов измерений
Метод измерения	: осциллометрический
Электропитание	: 6 В = , 4 x 1,5 В , батарейки AAA LR03
Диап. измерения кров. давл.	: 0 – 299 ммHg
Диап. измерения пульса	: 40 – 199 ударов / мин
Макс. отклонение измер. статиче. давления	: ± 3 ммHg
Макс. отклонение измер. значений пульсао	: ± 5 % от значения
Создание давления	: автоматич. насос
Выпуск воздуха	: автоматический
Автом. отключение	: через около 30 секунд
Рабочие условия	: от +5 °C до +40 °C, влажн. возд. 15-85 %,
Условия хранения	: от -20 °C до +55 °C, влажн. возд. 10-85 %
Размеры	: около 149 x 100 x 60 mm
Манжета	: 22 - 36 см для взрослых
Вес около (блок прибора)	: около 333 г без батареек
Артикул	: 51174
Номер EAN	: 40 15588 51174 5
Специальные принадлежности	: - сетевой адаптер, арт. 51125 / EAN 40 15588 51125 7 - манжета M 22 – 36 см для взрослых со средней окружностью плеча, арт. 51168 / EAN 40 15588 51168 4 - манжета L 32 - 42 см для взрослых с большой окружностью плеча, арт. 51169 / EAN 40 15588 51169 1

В ходе постоянного совершенствования прибора возможны технические и конструктивные изменения.

Последняя версия данной инструкции приведена на сайте www.medisana.com

Гарантия/условия ремонта

В гарантийном случае обращайтесь в торговую организацию или непосредственно в сервисный центр. В случае необходимости отправки прибора укажите неисправность и приложите копию торгового чека.
При этом действуют следующие условия гарантии:
1. На изделия **medisana** предоставляется гарантия сроком 3 года с даты продажи. В гарантийном случае дата продажи должна быть подтверждена торговым чеком или счетом.
2. Неисправности, вызванные дефектами материалов и изготовления, бесплатно устраняются в течение гарантийного срока.
3. Предоставление гарантии не вызывает продления гарантийного срока, ни для прибора, ни для замененных деталей.
4. Из гарантии исключены:
   a. Все неисправности, вызванные ненадлежащим обращением, например, несоблюдением инструкции по применению.
   b. Повреждения, вызванные ремонтом или вмешательствами покупателя или неправомочных третьих лиц.
   c. Повреждения, полученные при транспортировке от изготовителя к потребителю или при отправке в сервисный центр.
   d. Принадлежности, подверженные нормальному естественному износу, например, манжета, батарейки и т. п.
5. Ответственность за прямой или косвенный ущерб, вызванный прибором, исключена и в том случае, если неисправности прибора признаны гарантийным случаем.

medisana GmbH, Jagenbergstr. 19, 41468 NEUSS, ГЕРМАНИЯ

По вопросам обслуживания, принадлежностей и запасных частей обращайтесь по адресу:

ООО МЕДИСАНА РУС
ул. Нагорная 20-1, 117186 Москва, Россиия
тел: + 7 495 729 47 96; eMail: info@medisana.su; Internet: www.medisana.su

RU/RO

medisana®

Tensiometru BU 530

Bluetooth® SMART

Instrucţiuni de utilizare

Vă rugăm citiţi cu atenţie!

RO Aparat şi afişaj LCD

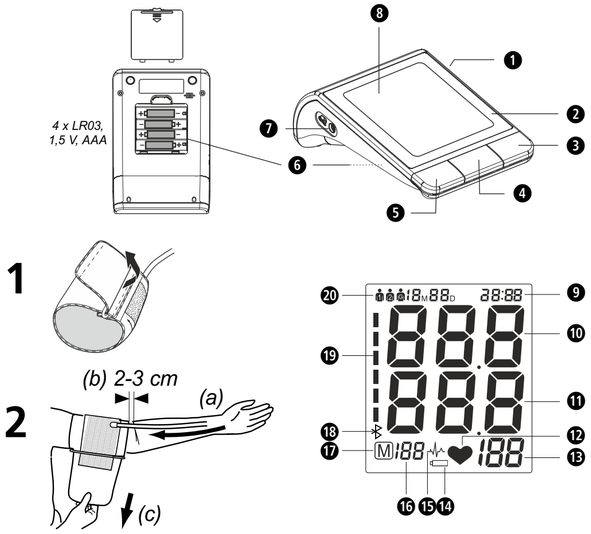

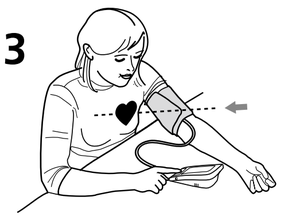

Utilizarea conformă cu destinaţia
- Aparatul nu se pretează la măsurarea tensiunii arteriale la nivelul braţului la adulţi.

Contraindicaţie
- Aparatul nu se pretează la măsurarea tensiunii arteriale la copii. Pentru utilizarea la copii mai mari, adresaţi-vă medicului dvs.
- Persoanele cu aritmie, diabet, probleme de circulaţie sau accident vascular cerebral trebuie să folosească aparatul conform indicaţiilor medicului.

Explicaţia semnelor

IMPORTANT
Nerespectarea acestei instrucţiuni poate duce la vătămări grave sau la deteriorarea aparatului.

AVERTIZARE
Aceste indicaţii de avertizare trebuie să fie respectate, pentru a împiedica posibile vătămări asupra utilizatorului.

ATENŢIE
Aceste indicaţii trebuie să fie respectate, pentru a împiedica posibile deteriorări ale aparatului.

INDICAŢIE
Aceste indicaţii oferă informaţii suplimentare utile privind instalarea sau exploatarea.

Clasificare aparat: tip BF

Număr LOT

Producător

Dată de producţie

Cauze generale pentru o măsurare greşită
- Înainte de măsurare odihniţi-vă 5-10 minute şi nu consumaţi alimente, alcool, nu fumaţi, nu faceţi efort fizic şi nu faceţi baie. Toţi aceşti factori pot influenţa rezultatul măsurării.
- Îndepărtaţi ceasul şi bijuteriile de pe mâna, la care se efectuează măsurarea.
- Măsuraţi întotdeauna la aceeaşi mână (în mod normal stânga).
- Măsuraţi-vă tensiunea arterială regulat, zilnic, la aceeaşi oră, deoarece aceasta se modifică pe parcursul zilei.
- Toate încercările pacientului de a-şi sprijini braţul, pot cauza creşterea tensiunii arteriale.
- Asiguraţi-vă o poziţie relaxată şi confortabilă şi nu încordaţi în timpul măsurării niciun muşchi al braţului, la care se efectuează măsurarea. La nevoie folosiţi o pernă de sprijin.
- Dacă încheietura mâinii se află sub sau peste înălţimea inimii, se obţine o măsurare greşită.
- Manşetă liberă sau deschisă cauzează o măsurare greşită.
- În urma măsurărilor repetate sângele se acumulează în braţ ceea ce poate duce la un rezultat greşit. Măsurările succesive ale tensiunii arteriale trebuie făcute cu pauze de 1 minut sau după ce braţul a fost astfel ţinut în sus, încât sângele acumulat s-a putut scurge.

CE 0297

RO Indicaţii de securitate

Citiţi cu atenţie instrucţiunile de folosire care urmează, în special indicaţiile de securitate, înainte de a utiliza aparatul şi păstraţi instrucţiunile de folosire pentru întrebuinţări ulterioare. Dacă încredinţaţi aparatul unui terţ, predaţi-i neapărat şi aceste instrucţiuni de folosire.

- Aparatul este destinat numai uzului privat. Dacă aveţi dubii privitoare de sănătate, vă rugăm să discutaţi cu medicul dumneavoastră.
- Folosiţi aparatul numai în conformitate cu destinaţia sa, indicată în instrucţiunile de utilizare. În cazul utilizării în alte scopuri, dreptul de garanţie îşi pierde valabilitatea.
- Dacă suferiţi de o boală, ca de exemplu endarterită obliterantă, discutaţi cu medicul dumneavoastră înainte de utilizare.
- Aparatul nu are voie să fie utilizat pentru controlul frecvenţei contracţiilor unui stimulator cardiac.
- Femeile însărcinate trebuie să întreprindă măsurile de precauţie necesare şi să aibă în vedere capacitatea de efort; dacă este cazul, luaţi legătura cu medicul dumneavoastră.
- Pentru mai multe informaţii asupra tensiunii dumneavoastră arteriale adresaţi-vă medicului. Autodiagnosticarea şi automedicaţia pe baza rezultatelor măsurate poate fi periculoasă. Urmaţi în permanenţă recomandările medicului dumneavoastră.
- Dacă, în timpul unei măsurări, apar senzaţii de disconfort, ca de exemplu durere la braţ sau alte neplăceri, apăsaţi tasta START/STOP ❹ ⏻, pentru a obţine o dezaerare imediată a manşetei. Desfaceţi manşeta şi luaţi-o de pe braţ.
- Aparatul funcţionează corect numai cu manşeta potrivită.
- Aparatul nu este adecvat pentru copii.
- Copiii nu au voie să utilizeze aparatul. Produsele medicale nu pot fi utilizate ca jucării!
- Nu păstraţi aparatul la îndemâna copiilor.
- Nu aşezaţi furtunul de aer în jurul gâtului deoarece există pericol de asfixiere.
- Ingerarea pieselor mici, precum materialul de ambalaj, bateria, capacul compartimentului bateriilor etc. poate provoca asfixierea.
- Înainte de utilizarea aparatului, utilizatorul este obligat să verifice dacă aparatul funcţionează sigur şi corect.
- Este permisă numai folosirea manşetei din pachetul de livrare. Înlocuirea sau schimbarea acesteia cu altă manşetă este interzisă. Manşeta are voie să fie înlocuită numai cu una de exact acelaşi tip.
- Este interzisă utilizarea aparatului în încăperi cu radiaţii intense sau în preajma aparatelor cu radiaţii intense ca de ex. emiţătoare radio, telefoane mobile sau cuptoare cu microunde. Astfel pot apărea disfuncţionalităţi sau valori măsurate incorecte.
- Nu utilizaţi aparatul în apropierea gazelor inflamabile (de ex. gaz de anestezie, oxigen sau hidrogen) sau lichidelor inflamabile (de ex. alcool).
- Nu efectuaţi modificări la aparat.
- În cazul unor defecţiuni, nu reparaţi aparatul prin mijloace proprii. Încredinţaţi reparaţiile numai centrelor de service autorizate.
- Feriţi aparatul de umiditate. Dacă în aparat pătrunde totuşi lichid, trebuie să scoateţi imediat bateriile şi să evitaţi folosirea în continuare a aparatului. În acest caz, luaţi legătura cu reprezentantul comercial sau informaţine direct.
- Pentru curăţarea aparatului nu utilizaţi în niciun caz diluant (solvent), alcool sau benzină.
- Protejaţi aparatul împotriva lovirurilor şi nu-l lăsaţi să cadă.
- Nu utilizaţi telefoane mobile în apropierea aparatului. Aceasta poate cauza funcţionarea lui necorespunzătoare.
- Înlăturaţi bateriile dacă nu folosiţi aparatul un timp mai îndelungat.

INDICAŢII DE SIGURANŢĂ BATERII
- Nu demontaţi bateriile!
- Schimbaţi bateriile, când apare simbolul de baterii pe display.
- Scoateţi bateriile slabe imediat din compartimentul de baterii, pentru că se pot scurge şi pot deteriora aparatul!
- Pericol mărit de scurgere, evitaţi contactul cu pielea, ochii şi mucoasele! În caz de contact cu acidul de baterie spălaţi locul afectat imediat cu multă apă curată şi adresaţi-vă medicului!
- Dacă a fost înghiţită o baterie, adresaţi-vă imediat medicului!
- Schimbaţi întotdeauna în acelaşi timp toate bateriile!
- Folosiţi doar baterii de acelaşi tip, nu folosiţi tipuri diferite de baterii sau baterii utilizate şi baterii noi împreună!
- Introduceţi bateriile corect, respectaţi polaritatea!
- Scoateţi bateriile dacă, nu mai folosiţi aparatul minim 3 luni.
- Nu păstraţi bateriile le îndemâna copiilor!
- Nu reîncărcaţi bateriile! **Există pericol de explozie!**
- Nu scurtcircuitaţi bateriile! **Există pericol de explozie!**
- Nu aruncaţi bateriile în foc! **Există pericol de explozie!**
- Bateriile folosite şi acumulatoarele nu sunt gunoi menajer, puneţi-le la deşeurile speciale sau predaţi-le la un punct de colectare de baterii din magazinele specializate!

Aparatul şi afişajul cu LCD
❶ Racord pentru alimentatorul de reţea ❷ tensiometru ❸ Tasta MEM (interogarea memoriei) ❹ ⏻ Tasta START/STOP ❺ Tasta SET
❻ Compartimentul bateriei (la partea inferioară) ❼ Legătură cu fişă pentrufurtunul de aer ❽ Afişajul cu LCD ❾ Afişajul datei/orei
❿ Afişajul presiunii sistolice ⓫ Afişajul presiunii diastolice ⓬ Simbolul de puls
⓭ Afişajul frecvenţei pulsului ⓮ Simbolul de schimbare a bateriei
⓯ Afişajul de aritmie (Deranjament al ritmului inimii) ⓰ Numărul poziţiei de memorie ⓱ Simbol de memorie ⓲ Simbolul **Bluetooth**®
⓳ Indicatorul tensiunii arteriale (verde - galben - portocaliu - roşu)
⓴ Memorie utilizator 1 / 2 / oaspete

Pachetul de livrare
Mai întâi verificaţi dacă, aparatul este complet. Pachetul de livrare conţine:
- 1 aparat **medisana BU 530** de măsurat tensiunea arterială
- 4 baterii (tip AAA, LR03) 1,5V
- 1 casetă de păstrare
- 1 Manşeta cu furtun de aer
- 1 Manual de utilizare

Dacă identificaţi în timpul despachetării defecţiuni cauzate de transport, contactaţi imediat magazinul specializat.

Ce este tensiunea arterială?
Tensiunea arterială este presiunea, ce se formează în vase la fiecare bătaie a inimii. Atunci când se strânge inima (= sistolă) şi pompează sânge în artere presiunea creşte. Valoarea cea mai mare a acesteia se numeşte tensiune sistolică şi este prima valoare măsurată la măsurarea tensiunii arteriale. Atunci când muşchiul cardiac se relaxează pentru a prelua sânge, scade de asemenea tensiunea în artere. Dacă vasele sunt relaxate, se măsoară cea de a doua valoare - tensiunea diastolică.

Cum funcţionează măsurarea?
Aparatul **medisana BU 530** este un tensiometru destinat măsurării tensiunii arterialepe braţ. Măsurarea are loc prin intermediul unui microprocesor, care evaluează printr-un senzor de presiune oscilaţiile de tensiune, care se formează la nivelul arterelor la umflarea şi dezumflarea manşetei.

Clasificare tensiune arterială conform WHO (Organizaţia mondială a sănătăţii)
Aceste valori au fost stabilite de către Organizaţia mondială a sănătăţii (WHO) fără a lua în considerare vârsta.

Tensiune arterială joasă	sistolic <100	diastolic <60
Tensiune arterială normală	(zona verde de afişaj ⓳)	
	sistolic 100 - 139	diastolic 60 - 89
Formele hipertensiunii arteriale		
Hipertensiune arterială uşoară	(zona galbenă de afişaj ⓳)	
	sistolic 140 – 159	diastolic 90 – 99
Hipertensiune arterială medie	(zona orange de afişaj ⓳)	
	sistolic 160 – 179	diastolic 100 – 109
Hipertensiune arterială avansată	(zona roşie de afişaj ⓳)	
	sistolic ≥ 180	diastolic ≥ 110

AVERTIZARE
Tensiunea arterială prea joasă reprezintă de asemenea un pericol pentru sănătate! Ameţelile pot cauza situaţii periculoase (de ex.: pe trepte sau în trafic)!

Influenţarea şi evaluarea măsurărilor
- Măsuraţi-vă tensiunea arterială de mai multe ori, salvaţi rezultatele şi comparaţi-le apoi. Nu trageţi concluzii dintr-un singur rezultat.
- Valorile tensiunii arteriale trebuie evaluate întotdeauna de către un medic, care cunoaşte istoricul dvs. medical. Dacă folosiţi aparatul regulat şi înregistraţi rezultatele pentru medicul dvs., trebuie să îl informaţi cu privire la acestea la intervale regulate.
- La măsurarea tensiunii arteriale aveţi în vedere faptul că, valorile zilnice depind de mulţi factori. Astfel fumatul, consumul de alcool, medicamentele şi efortul fizic influenţează în mod diferit valorile măsurate.
- Măsuraţi-vă tensiunea arterială înainte de mese.
- Înainte de a vă măsura tensiunea arterială trebuie să vă odihniţi minim 5 -10 minute.
- Dacă valoarea sistolică sau diastolică măsurată vi se pare neobişnuită în ciuda utilizării corecte a aparatului (prea mare sau prea mică) şi aceasta se repetă, informaţi medicul dvs. Aceasta este valabil de asemenea, în cazurile rare când un puls prea neregulat sau prea slab nu permite o măsurare.

Punerea în funcţiune
Introducerea/schimbarea bateriilor
Înainte de a putea folosi aparatul, trebuie să introduceţi bateriile din pachetul de livrare. Pe partea inferioară a aparatului se află capacul locaşului pentru baterii ❻. Deschideţi-l şi introduceţi cele 4 baterii de 1,5 V, tip AAA LR03, din pachetul de livrare. Acordaţi atenţie polarităţii corecte (conform marcajului din locaş). Închideţi din nou locaşul bateriilor. Schimbaţi bateriile dacă apare simbolul corespunzător ⓮ pe display-ul ❽ sau dacă pe display nu se maiafişează nimic după conectarea aparatului.

Utilizarea unui alimentator de reţea
Alternativ puteţi utiliza aparatul şi cu un alimentator de reţea special (medisana nr. art. 51125), pe care îl conectaţi în racordul prevăzut ❶ spatele aparatului. Bateriile rămân în aparat. Prin introducerea fişei în partea posterioară a tensiometrului, bateriile sunt deconectate mecanic. De aceea este necesar să introduceţi mai întâi alimentatorul de reţea în priză şi apoi să-l conectaţi cu tensiometrul. Dacă tensiometrul nu mai este folosit, trebuie scoasă mai întâi fişa din tensiometru şi abia apoi alimentatorul de reţea din priză. Astfel evitaţi necesitatea de a introduce de fiecare dată data şi ora.

Setarea
1. Setarea utilizatorului:
Cu unitatea în stare decuplată apăsaţi şi ţineţi apăsată tasta SET ❺. Pe display se afişează „ 👤1 “, „ 👤2 “ sau „ 👤G “. Apăsând tasta MEM ❸ se poate selecta utilizatorul „ 👤1 “, „ 👤2 “ sau „ 👤G “ (oaspete). Pentru confirmarea utilizatorului apăsaţi tasta SET ❺. În continuare ajungeţi la setarea anului.
Indicaţie: Dacă aţi selectat „ 👤G “, valorile măsurate nu sunt salvate.

2. Setarea anului:
În continuare se aprinde intermitent poziţia de introducere pentru an. A păsaţi tasta MEM ❸ până când este afişat anul ales. Pentru confirmarea anuluia păsaţi tasta SET ❺. Apoi ajungeţi la setarea lunii şi zilei.

3. Setarea lunii şi zilei:
În continuare se aprinde intermitent poziţia de introducere pentru lună. Apăsaţi tasta MEM ❸ până când este afişată luna aleasă. Pentru confirmarea lunii apăsaţi tasta SET ❺. Continuaţi cu setarea zilei. Procedaţi identic ca la setarea lunii. Apăsaţi tasta MEM ❸ până când este afişată ziua aleasă. Pentru confirmarea zilei apăsaţi tasta SET ❺. Apoi ajungeţi la setarea orei din zi.

4. Setarea orei din zi:
În continuare se aprinde intermitent poziţia de introducere pentru oră. Apăsaţi tasta MEM ❸ până când este afişată ora aleasă. Pentru confirmarea orei apăsaţi tasta SET ❺. În continuare se aprinde intermitent poziţia de introducere pentru minute. Procedaţi identic ca la setarea orei. În continuare se afişează **CL**. Cu acesta se pot şterge eventualele valori salvate - a se vedea capitolul „*Ştergerea valorilor salvate*“. Apăsaţi tasta SET ❺ pentru a ieşi din meniul setări.
La schimbarea bateriilor setările se pierd şi trebuie efectuate din nou.

Aplicarea manşetei
1. Înainte de utilizare, introduceţi capătul furtunului de aer în orificiul de pe partea stângă a aparatului ❼.
2. Introduceţi partea deschisă a manşetei prin cadrul de metal, astfel încât închizătorul cu scai să se afle pe partea exterioară şi să ia naştere o formă cilindrică (**fig.1**). Introduceţi manşeta pe braţul stâng.
3. Poziţionaţi furtunul de aer pe mijlocul braţului, în prelungirea degetului mijlociu (**fig. 2**) (***a***). Marginea inferioară a manşetei trebuie să se afle la 2 - 3 cm deasupra cotului (***b***). Strângeţi manşeta rigid şi închideţi partea cu scai (***c***).
4. Măsuraţi pe partea descoperită a braţului.
5. Aşezaţi manşeta la braţul drept numai dacă aşezarea la braţul stâng este imposibilă. Măsurările se vor realiza întotdeauna la acelaşi braţ.
6. Poziţia de măsurare corectă şezând (**fig.3**).

Măsurarea tensiunii arteriale
După ce aţi aplicat manşeta corect, puteţi începe măsurarea.
1. Porniţi aparatul prin apăsarea tastei START/STOP ⏻ ❹.
2. Dacă apăsaţi tasta START/STOP ⏻ ❹, se emit două beep-uri scurte şi pe display apar toate caracterele. Prin acest test, se verifică dacă afişajulprezintă toate indicaţiile.
3. Aparatul este pregătit pentru măsurare şi cifra **0** se aprinde intermitentaprox. 2 secunde. El pompează automat în manşetă, pentru a vă măsura tensiunea arterială. Pe display este afişată tensiunea crescătoare.
4. Aparatul pompează în manşetă, până când se atinge o presiune suficientă pentru măsurare. Apoi aparatul elimină lent aerul din manşetă şi execută măsurarea. Imediat ce aparatul înregistrează un semnal, simbolul-puls ❤ începe să se aprindă intermitent pe display. Pentru fiecare zgomot cardiac pe care îl recepţionează aparatul este emis un beep.
5. După încheierea măsurării se emite un beep lung şi manşeta se dezaerează.Tensiunile arteriale maximă şi minimă, precum şi valoare pulsului apar pe display-ul ❽. În funcţie de clasificarea tensiunii arteriale conform WHO, se afişează indicatorul tensiunii arteriale ⓳ de lângă barele grafice aferente colorate. Dacă aparatul a depistat un puls neregulat, se afişează şi indicatorul de aritmie ⓯.

AVERTIZARE
Nu luaţi măsuri terapeutice pe proprie răspundere în baza unei măsurări efectuate de dvs.
Nu modificaţi niciodată doza unui medicament prescris.

6. Valorile măsurate sunt salvate automat în memoria selectată (👤1 sau 👤2) în prealabil. În fiecare memorie pot fi memorate până la 120 de valori măsurate cuoră şi dată.
7. Rezultatele măsurării rămân pe ecran. Dacă nu mai apăsaţi nicio tastă,aparatul se deconectează automat după aprox. 30 secunde sau se poatedeconecta cu tasta START/STOP ⏻ ❹.

Transmisie *Bluetooth*® către VitaDock+® App
Tensiometrul **medisana BU 530** vă oferă posibilitatea, de a transmite datele de măsurare prin intermediul dispozitivului **Bluetooth**® la VitaDock+® App. Aplicaţia VitaDock+® App permite o evaluare detaliată, memorare şi sincronizare a datelor dvs. de măsurare între mai multe aparate iOS şi android. Astfel aveţi întotdeauna acces la datele dvs. şi le puteţi împărtăşi prietenilor sau medicului dvs. Pentru aceasta aveţi nevoie de un cont gratuit de utilizator, pe care îl puteţi crea la www.vitadock.com. Pentru aparate mobile android şi iOS se pot descărca aplicaţiile corespunzătoare. După fiecare măsurare are loc o transmitere automată (dacă **Bluetooth**® este activat şi configurat pe aparatul receptor) a datelor.
În timpul transmiterii este afişat intermitent simbolul „ ✱ “ ⓲. După încheierea cu succes a transmiterii apare „**OK**“. Dacă apare „**Err**“ înseamnă că este vorba de o eroare de transmitere.
Puteţi de asemenea transmite datele manual, mai târziu, prin **Bluetooth**®. Când aparatul este decuplat, apăsaţi şi ţineţi apăsată tasta START/STOP ⏻ ❹ timp de aproximativ 5 secunde până când apare afişajul „ ✱ “ ⓲. Acum are loc transmiterea tuturor datelor salvate pentru utilizatorul selectat (👤1 sau 👤2).

Întreruperea măsurării
Dacă este necesar să întreruperţi măsurarea tensiunii arteriale din orice motiv (de ex. indispoziţia pacientului), puteţi să apăsaţi oricând tasta START/STOP ⏻ ❹. Aparatul dezaerează imediat automat manşeta.

Afişarea valorilor memorate
Acest aparat dispune de 2 memorii separate cu câte 120 de locaţii de memorie. Rezultatele sunt înregistrate automat în memoria selectată. Pentru apelarea valorilor măsurate memorate, apăsaţi tasta MEM ❸ cu aparatul deconectat. Vor fi afişate valorile medii ale ultimelor 3 măsurători. Dacă apăsaţi din nou tasta MEM ❸ este afişată ultima măsurare memorată. La o nouă apăsare a tastei MEM ❸ se afişează valorile de măsură precedente. Dacă aţi rămas la ultima înregistrare şi nu apăsaţi nicio tastă, aparatul se comută automat după aprox. 8 secunde în modul Interogare memorie. După apăsarea tastei START/STOP ⏻ ❹ puteţi părăsi în orice moment modul Interogare memorie şi puteţi deconecta aparatul oricând. Dacă în memorie sunt stocate 120 de valori de măsură şi se stochează o valoarea nouă, va fi şterasă valoarea cea mai veche.

Ştergerea valorilor salvate
Dacă sunteţi sigur că doriţi să ştergeţi permanent toate valorile salvate, cu aparatul decuplat, apăsaţi şi ţineţi apăsată tasta SET ❺ timp de cca.3 secunde şi în continuare apăsaţi tasta SET ❺ de încă 6 ori, până când va apărea **CL**. Apăsaţi tasta START/STOP ⏻ ❹, **CL** se aprinde intermitent de trei ori în timp ce memoria se goleşte. Dacă apăsaţi în continuare tasta MEM ❸, apare pe display **M** şi „**no**“, ceea ce înseamnă că memoria nu conţine date.

Defecţiuni şi remediere
Afişaj defecţiune
La măsurări neobişnuite apare următoarele simboluri pe display:

Simbol	*Cauză*	*Remediere*
E-1	Semnal slab sau tensiunea se schimbă brusc	Aşezaţi manşeta corect. Repetaţi măsurarea în mod corect.
E-2	Perturbaţie externă puternică	În apropierea unui radiotelefon sau unui alt aparat de înaltă frecvenţă măsurarea poate fi greşită. Nu vă mişcaţi şi nu vorbiţi pe parcursul unei măsurări.
E-3	Eroare la umflare	Aşezaţi manşeta corect. Asiguraţi-vă că racordul este fixat corect în aparat. Măsuraţi din nou.
E-5	Tensiune arterială neobişnuită	Repetaţi măsurarea după o fază de odihnă de 30 de minute. Dacă obţineţi de trei ori la rând rezultate neobişnuite consultaţi medicul dumneavoastră.
▭	Baterie slabă	Bateriile sunt prea slabe sau epuizate. Înlocuiţi toate cele patru baterii cu baterii noi de 1,5 V LR03 de tip AAA.

Remedierea defecţiunilor

Problema	*Verificarea*	*Cauza şi soluţionarea*
Lipsă putere	Verificaţi starea bateriei. Verificaţi poziţia bateriilor.	Introduceţi baterii noi. Introduceţi bateriile conform prescripţiilor.
Umflarea nu se produce	Verificaţi dacă racordul este corect. Verificaţi dacă racordul este rupt sau neetanş.	Introduceţi ferm racordul. Utilizaţi o manşetă nouă.
Apare **Err** şi măsurarea se întrerupe	Verificaţi dacă aţi mişcat braţul la umflare. Verificaţi dacă aţi vorbit pe parcursul măsurării.	Staţi liniştit. Nu vorbiţi pe parcursul măsurării.
Manşetă neetanşă	Verificaţi dacă manşeta este fixată prea liber. Verificaţi dacă manşeta este deteriorată.	Fixaţi ferm manşeta. Utilizaţi o manşetă nouă.

Dacă nu puteţi soluţiona o problemă contactaţi producătorul. Nu dezasamblaţi aparatul prin mijloace proprii.

Curăţare şi întreţinere
Scoateţi bateriile înainte de a curăţa aparatul. Curăţaţi aparatul şi manşeta cu o lavetă moale, umezită cu apă şi săpun. În niciun caz nu folosiţi substanţe de curăţare acide, alcool, naftalină, diluanţ sau benzină etc. Nu introduceţi aparatul şi nici componentele sale în apă. Aveţi grijă să nu pătrundă umiditatea în aparat. Utilizaţi aparatul abia după ce este complet uscat. Umflaţi manşeta doar atunci, când este aplicată în jurul încheieturii mâinii.
Nu expuneţi aparatul radiaţiilor solare directe, protejaţi-l de murdărie şi umiditate. Nu expuneţi aparatul căldurii sau frigului extrem. Atunci când nu folosiţi aparatul, păstraţi-l în ambalajul original. Păstraţi aparatul la un loc curat şi uscat.

Înlăturare
Aparatul nu are voie să fie înlăturat împreună cu gunoiul menajer. Fiecare consumator este obligat, să predea aparatele electrice sau electronice, indiferent dacă conţin sau nu substanţe toxice, la un punct de colectare din localitate, astfel încât să fie înlăturate în mod ecologic. Scoateţi bateriile înainte de a înlătura aparatul. Bateriile folosite nu sunt gunoi menajer, puneţi-le la deşeurile speciale sau predaţi-le la un punct de colectare de baterii din magazinele specializate! Pentru înlăturare adresaţi-vă autorităţilor locale sau magazinului.

Directive şi norme
Aparatul de măsurat tensiunea arterială corespunde cerinţelor normei UE pentru aparate neinvazive de măsurat tensiunea arterială. Este certificat conform directivelor CE şi prevăzut cu marcarea CE (marcare de conformitate) „CE 0297“.
Tensiometrul corespunde prescripţiilor europene EN 81060-1 şi EN 81060-2 şi RED 2014/53/EU.
Sunt îndeplinite cerinţele directivei UE “93/42/CEE ale Consiliului din 14 iunie 1993 privind produsele medicale”.

Compatibilitatea electromagnetic: (Vezi fişa separată anexată)

Date tehnice

Nume şi model	: **medisana** Tensiometru **BU 530**
Sistem de afişaj	: afişaj digital
Locuri de memorie	: 2 x 120 pentru date de măsurare
Metodă de măsurare	: oscilometric
Alimentare cu tensiune	: 6 V ⎓ , 4 x 1,5 V baterie AAA LR03
Domeniu de măsurare tensiune arterială	: 0 – 299 mmHg
Domeniu de măsurare puls	: 40 – 199 bătăi/min.
Abatere maximă măsurarea tensiunii statice	: ± 3 mmHg
Abatere maximă de măsurarea valorilor pulsului	: ± 5 % din valoare
Generare presiune	: automat prin pompă
Evacuare aer	: automat
Oprire automată	: după aproximativ 30 secunde
Condiţii de funcţionare	: +5 °C până la +40 °C, 15 până la 85 % umid. rel. max.
Condiţii de depozitare	: -20 °C până la +55 °C, 10 până la 85 % umid. rel. max.
Dimensiuni (aparat)	: aprox. 149 x 100 x 60 mm
Manşeta	: 22 - 36 cm pentru adulţi
Greutate	: aprox. 333 g fără baterii
Număr articol	: 51174
Număr EAN	: 40 15588 51174 5
Accesorii speciale	: - Adaptor de reţea Nr. articol 51125 / EAN 40 15588 51125 7 - Manşeta M 22 – 36 cm pentru adulţi cu circumferinţă medie a braţului Nr. articol 51168 / EAN 40 15588 51168 4 - Manşeta L 32 - 42 cm pentru adulţi cu circumferinţă pentru braţ puternic Nr. articol 51169 / EAN 40 15588 51169 1

Ne rezervăm dreptul la modificări tehnice sau de design în cadrul îmbunătăţirilor produsului.

Redactarea actuală respectivă a acestor instrucţiuni de utilizare să găseşte la www.medisana.com

Garanţie / condiţii de reparare
În caz de garanţie adresaţi-vă magazinului specializat sau direct punctului de service. Dacă trebuie să trimiteţi aparatul, menţionaţi defectul şi anexaţi o copie a chitanţei.
La aceasta sunt valabile următoarele condiţii de garanţie:

1. Produsele **medisana** au o garanţie de 3 ani de la data achiziţiei. Data achiziţiei se dovedeşte în cazul garanţiei cu chitanţa sau factura.
2. Defecţiunile de material sau de producţie se remediază gratuit în cadrul perioadei de garanţie.
3. Prin lucrările gratuite de reparaţie în cadrul perioadei de garanţie nu se acordă o prelungire a perioadei de garanţie pentru aparat sau piesele schimbate.
4. Excluse de la garanţie sunt:
   a. toate defecţiunile cauzate de utilizare necorespunzătoare, de ex. nerespectarea instrucţiunilor de utilizare.
   b. Defecţiunile cauzate de reparaţii sau intervenţii efectuate de către cumpărător sau de terţe persoane neautorizate.
   c. Defecţiunile de transport cauzate în timpul transportului de la producător la consumator sau la expedierea către punctul de service.
   d. Accesoriile supuse unei uzuri normale, precum bateriile ş.a.m.d.
5. O răspundere pentru daunele directe sau indirecte, cauzate de aparat este exclusă chiar şi atunci, când defecţiunea aparatului este recunoscută ca fiind un caz de acordarea garanţiei.

medisana GmbH, Jagenbergstr. 19, 41468 NEUSS, GERMANIA

Adresa de service se află pe fişa adiţională informativă.